Schnelltransporter BARKAS B 1000

ERSATZTEILKATALOG

Vorwort und Gebrauchsanweisung

Die vorliegende Ausgabe des Ersatzteilkataloges für den Schnelltransporter B 1000 aus der Fertigung des VEB Barkas-Werke, Karl-Marx-Stadt, soll es Ihnen ermöglichen, bei Ersatzteilbestellungen die benötigten Teile exakt zu bezeichnen.

Die Ersatzteilliste ist nach Baugruppen gegliedert. Teile, die zu einem Aggregat gehören, wurden soweit wie möglich auf einer Bildtafel zusammengefaßt. Wo das nicht möglich war, wurden die Anschlußteile zur nächsten Bildtafel matt und ohne Ersatzteilnummern abgebildet. Bei einigen Teilen (wie z. B. Bremsleitungen und -schläuche) wurden die Aggregate, zu denen die betreffenden Teile gehören, als Silhouette abgebildet. Bei Türschlössern, Vorderachs- und Hinterachsteilen sind auf einzelnen Tafeln Zusatzabbildungen. Die bei diesen Zusatzabbildungen stark markierten Teile sagen aus, um welche Teile es sich handelt (z. B. Schloß für rechte Tür oder Vorderachsteile für rechtes Fahrwerk usw.).

Ersatzteile sind folgendermaßen zu bestellen (Beispiel):

Nummer des Ersatzteilkataloges	Nr. 23 B 1000
Buchstabe der Gruppe mit der Nummer der Tafel	M 8
Ersatzteil-Nummer	3011 U 28669 11
Bezeichnung des Teiles	Motorträger
Stückzahl der zu bestellenden Teile	10

Ersatzteilbezug

Wir weisen unsere Vertragswerkstätten in der DDR darauf hin, daß Ersatzteile ab Werk nicht lieferbar sind. Das Vertriebslager für Ersatzteile ist der

VEH Kraftfahrzeug-Ersatzteilvertrieb

Karl-Marx-Stadt
Rößlerstraße 27
Telefon: 5 80 41
Fernschreiber: 07–378

Lieferant der Elektroteile ist der

VEH Fahrzeugelektrik

Thalheim (Erzgebirge)
Karl-Marx-Straße 10 a
Telefon: Meinersdorf 2461
Fernschreiber: 07–482

Diese Vertriebslager liefern wiederum die Ersatzteile nur an unsere autorisierten Vertragswerkstätten und Genossenschaften. Private oder Einzelbedarfsträger geben ihren Bedarf an eine der nächsten Vertragswerkstätten auf und erhalten von dort die Lieferung.

Treten Beanstandungen an den gelieferten Teilen auf, so sind diese bei der Lieferungsstelle anzubringen.

Die Beanstandungen werden nach den gültigen Bestimmungen des Vertragsgesetzes (Gewährleistungspflicht) behandelt.

Die Bestellung ist nach den einzelnen Baugruppen möglichst in der Reihenfolge der Einteilung dieses Kataloges (M, K, G, V usw.) aufzugeben.

Achtung

Bei Ersatzteilbestellungen ist in jedem Fall die Katalog-Nummer sowie die Kurzbezeichnung der Tafel, die Ersatzteil-Nummer, die Benennung des Teiles und die Stückzahl anzugeben.

Bei Änderungen von Ersatzteilen kommt jeweils eine neue Tafel zur Ausgabe, die auch eine neue Kurzbezeichnung vom Werk erhält (z. B. M/10 a). Diese Tafel muß von Ihnen im Ersatzteilkatalog nachgeheftet werden. Die Änderungen werden in unseren Mitteilungsblättern bekanntgegeben und sind von Ihnen selbst handschriftlich am Ende der betreffenden Gruppe nachzutragen.

Bei den angeführten Beispielen würde die Tafel M/10 a hinter der alten Tafel M/10 eingeschaltet werden.

Ersatzteil-Nr.-Erläuterung:

a) Barkas 3015–33815/04

wobei:	30	=	der Fahrzeugtyp = B 1000
	15	=	die Hauptgruppe = Kühlung
	–	=	bei Einzelteil
	od. U	=	Untergruppe
	od. Z	=	Zusammenstellung bzw. komplettes Aggregat
	33815	=	Ersatz- bzw. Teil-Nummer
	/0	=	erste Ausführung des betreffenden Teiles
	od. /1–9	=	die Zahlen 1–9 geben die Änderung des Teiles an
	4	=	die hintere Zahl (1–5) zeigen die Zeichnungsgröße an,
	od. 6	=	die Zahl 6 bedeutet, daß dieses Teil nicht gezeichnet wurde.

b) Ersatzteil-Nummer von Zulieferbetrieben

Um Verwechslungen sowie Doppel-Nummern zu vermeiden, ist die Nummer des Herstellers in diesem Ersatzteilkatalog aufgeführt z. B.:

VEB Automobilwerk Eisenach	312 0 10 921 11
VEB Renak Werk 1 Reichenbach	18 40 792
VEB Renak Werk 2 Limbach-Oberfrohna	LR 156a = Zeichnungs-Nr. 75–50:654/14
VEB Renak Werk 3 Hartha	TD 1 – 32 – 180 – 200 50 TGL 8114
VEB Getriebewerk C Leipzig	0902–102.003/14
IKA Hersteller der Elektro-Teile	IKA-Nr. 8528.1/3

Normteile wie Kugel-Wälzlager, Schrauben, Splinte usw. sind nach dem jeweiligen TGL- bzw. DIN-Blatt bezeichnet mit der dazugehörigen Größenangabe.

Barkas-Ersatzteil-Nummern die mit einer 8 vorn gekennzeichnet sind, Beispiel: 8 3015–33815/04, sind Teile, die der Serienausführung gegenüber abweichen; jedoch nicht in konstruktiver Hinsicht, sondern nur wo Teile hinzu- oder in Wegfall kommen oder eine Nachbehandlung für Oberflächenschutz erhalten. Das Hinzukommen bzw. Wegfallen von Teilen richtet sich nach den Erfordernissen der Reparaturen und Arbeitstechnologie.

1. **Kurzzeichen im Ersatzteilkatalog**

KA = Kastenwagen
KO = Kombiwagen
KK = Krankenwagen
KB = Kleinbus
HP = Pritschenwagen
o. A. = ohne Abbildung des Teiles

Um die Ersatzteile nach Verschleiß-, Norm- und Ersatzteilen allgemein zu kennzeichen, ist eine Zeichnung der Teile mit Kurzzeichen in der Spalte Bemerkung eingedruckt.

Kurzzeichen:

Eo = Ersatzteil
Vt = Verschleißteil
N = Normteil
S = Teil ist nur zur Information aufgeführt
R = Regenerierungsteil
ab Fgst.-Nr. = ab Fahrgestellnummer
ab Fz/6/67 = ab Fortschrittzahl
6 = Lfd. Nummer / 67 = Jahreszahl

Hauptgruppen

10 Wagenkörper (Rohkarosse)
11 Triebsatz, vollständig
12 Motor
13 Ansauganlage
14 Schmieröldosierung
15 Kühlung
16 Kupplung
17 Getriebe
18 Abgasanlage
19 Kraftstoffbehälter und Leitungen
20 Fahrerraumheizung
21 Zusatzheizung
28 Rahmen mit Boden und Motorabdeckung
29 Boden, vorn
30 Boden, hinten
31 Rahmen
32a Lenkstock
32b Lenkgestänge
33a Fußhebelwerk
33b Brems- und Kupplungshydraulik
33c Handbremse
33d Fahrpedal
34a Vorderachse
34b Hinterachse
35a Vorderradlagerung
35b Hinterradlagerung
36a Öldruckbremse, Vorderachse
36b Öldruckbremse, Hinterachse
37 Räder und Bereifung
38a Anhängekupplung für Zugwagen
38b Zughaken, hinten
40 Elektrische Ausrüstung Motor
41 Elektrische Ausrüstung Instrumententafel
42 Elektrische Ausrüstung Batterie
43 Elektrische Ausrüstung Kabelsatz
44 Elektrische Ausrüstung Aufbau
45 Innenbeleuchtung Fahrerraum
46 Innenbeleuchtung Lade-Fahrgastraum
47 Elektrische Zusatzgeräte

51 Vorderwand

52 Instrumententafel

53a Stoßstange, vorn

53b Stoßstange, hinten

54 Dach

55a Seitenwand, links

55b Seitenwand, rechts

56 Trennwand

57a Fahrertür, links

57b Fahrertür, rechts

58 Seitentür

59 Rückwandtür

61a Fahrersitz

61b Beifahrersitz

62 Fahrgastraumsitze

63 Einbau-Zusatzheizung

64 Innenboden

65 Inneneinrichtung

71 Ladepritsche

72 Verdeck

81 Bordwerkzeug und Ausrüstung

82 Spezialwerkzeug

86a Zubehör (zu Baugruppen 11–49)

86b Zubehör (zu Baugruppen 50–79)

INHALTSVERZEICHNIS

	Tafel	Seite
Gruppe M		
Motor		
Motor, vollständig	1	2
Motor und Getriebeaufhängung	2	4, 6
Zylinderblock mit Kurbelgehäuse	3	8
Ansaugflansch für Vergaser	4	10
Dreihebelunterbrecher mit Gehäuse und Deckel	5	12
Kurbelwelle, Kolben mit Rechteckring, vollst.	6	14, 16
Zylinderkopf, vollständig	7	18
Zylinderkopf, Lüfter, Lüfterwelle u. Lagerung	8 + 9	20–24
Motorabdeckbleche	10	26
Trockenreibungskupplung LR. 10–16 K und Kupplungsausrückhebel	11 + 12	28–32
Ausrückzylinder, vollständig, ⌀ 19,05 u. 22,2	13	34
Kupplungshauptzylinder	14	36
Leitungen und Anbauteile für Kupplungsbetätigung	15	38, 40
Vergaser Typ H 362–26	16 + 17	42–48
Fahrpedal mit Welle	18	50
Ansauganlage und Starterzug	19	52
Kühler und Wasserpumpe	20	54–58
Kühlwassertemperaturregler, Heizungshahn und Kühlwasserschlauchleitung	21	60, 62
Gruppe K		
Kraftstoff- und Auspuffanlage		
Kraftstoffbehälter und Zubehör	1 + 2	64–68
Unterdruck-Kraftstoff-Förderpumpe	3	70, 72
Kraftstoffleitung	4	74
Auspuffanlage	5	76, 78
Gruppe G		
Getriebe Typ EGS. 4–16 L 1		
Getriebe, vollständig	1	80
Getriebegehäuse	2	82, 84
Schaltdeckel für Knüppelschaltung, vollständig	3	86, 88
Schaltbrücke, vollständig	4	90, 92
Antriebswelle mit Freilauf	5	94

	Tafel	Seite
Freilauf und Betätigung	6	96, 98
Hauptwelle und Antriebsräder	7	100
Ritzelwelle mit Rädern und Tachoantrieb	8	102, 104
Synchronkupplung	9	106
Rückwärtsgangrad- und -welle	10	108
Ausgleichgetriebe	11 + 12	110, 112

Gruppe V

Vorderachse und Lenkung

Vorderaggregat rechts und links, vollständig	1	114
Tragrohr mit Lenker rechts und links	2	116
Tragrohr mit Längslenker rechts und links, Tragrohrlagerung, Drehstabfederung und Stoßdämpfer	3 + 4	118–124
Radbremse vorn rechts und links, vollständig mit Bremstrommel und Radnabe	5 + 6	126, 128
Antriebs-Gelenkgehäuse und Frontgelenkwellen rechts und links	7 + 8	130, 132
Achsschenkelbolzen und Lagerung rechts und links	9 + 10	134, 136
Lenkgetriebe und Einzelteile	11 + 12	138–142
Lenkstockhebel und Lenkübertragungsteile	13	144
Längssäule, vollständig, und Einzelteile	14–17	146–156

Gruppe H

Hinterachse

Hinterachse rechts und links, vollständig, für geschlossene Aufbauten und hochliegende Pritschen	1	158
Tragrohr mit Längslenker, hinten rechts und und links, vollständig	2	160
Tragrohr, Tragrohrlagerung, Drehstabfederung und Stoßdämpfer, hinten rechts und links	3 + 4	162–172
Bremstrommel, Radnabe und -bremse, rechts und links	5 + 6	174–180

Gruppe B

Bremse

Zweikreishauptzylinder, vollständig, und Einzelteile	1	182, 184
Ausgleichbehälter mit Halterung	2	186
Bremsrohrleitungen und Bremsschläuche	3–7	188–198
Radbremse mit Bremszug vorn, rechts u. links	8 + 9	200–204
Radbremse, hinten, rechts und links	10	208

	Tafel	Seite	Tafel	Seite
Radbremszylinder-Einzelteile	11	210		
Handbremse, vollständig, und Einzelteile	12 + 13	212–216		
Räder und Bereifung	14	218		

	Tafel	Seite
Gruppe A		
Aufbauten		
Geschlossene Aufbauten, Fahrerhaus-Rahmenausführung und Rahmen für H–P	1–3	220–226
Stoßstange und Stoßecken hinten, rechts und links, vollständig	4	228
Bugverzierung und Rückspiegel	5	230, 232
Vorderwand, vollständig, und Einzelteile	6	234
Seitenwand, vollständig (Schweißgruppe)	7	236
Rahmenteile für Karossen, rechts	8	238, 240
Seitenmittelstück-Außenblech, rechts	9	242
Seitenwand, links, vollständig (Schweißgruppe) der einzelnen Fahrzeugausführungen	10	244
Rahmenteile für Karossen, links	11	246
Seitenmittelstück-Außenblech, links	12	248
Trennwand-Oberteil der einzelnen Fahrzeugausführungen	13	250
Dach, vorn und hinten	14	252
Rahmengabel, vollständig, und Einzelteile	15	254
Rahmen, vollständig, und Einzelteile	16 + 17	256, 258
Boden, vorn, der einzelnen Fahrzeugausführungen	18	260, 262
Motorhaube mit Klappe, vollständig, und Zubehör	19	264
Boden, hinten, mit Radkasten	20	266
Luftkanal-Vorderteil	21	268
Fußmatte, vorn, rechts und links	22	270
Fahrertür, vollständig, rechts, mit Einzelteilen	23–25	272–280
Fahrertür, vollständig, links mit Einzelteilen	26–28	282–290
Seitentür, vollständig, der einzelnen Fahrzeugausführungen mit Zubehör	29–31	292–302
Rückwand, vollständig, der einzelnen Fahrzeugausführungen mit Zubehör	32 + 33	304–308
Tür-, Windschutz-, Seiten- und Rückwand-türscheiben der einzelnen Fahrzeug-ausführungen	34–37	312–318
Innenverkleidung	38	320
Fahrer-, Beifahrer-, Klapp- und Doppelsitz, vollständig	39	322
Gummiprofile	40	324
Pritschenaufbau	41	326–330
Plangestell, Plane und Zubehör	42	332, 334

	Tafel	Seite
Gruppe E		
Elektrische Ausrüstung – Motor		
Zündkerzen, -leitungskabel und -spulen	1 + 2	336, 338
Dreihebelunterbrecher, vollständig, und Einzelteile	3	340, 342
Lichtmaschine BL. 90/220/12, TGL 6130 Bl. 2	4 + 5	344–348
Lichtmaschine A. 125/500/12 R., TGL 6131 Bl. 7	6 + 7	350–354
Anlasser AL 08/12 R.–82,5, TGL 14295	8 + 9	358–360
Elektrische Ausrüstung und Zubehör – Aufbau		
Einbauscheinwerfer	10	362, 364
Kennzeichenleuchte	11	366
Blink-, Schluß- und Bremsleuchte	12	368
Blink-, Schluß-, Brems- und Kennzeichenleuchte (HP)	13	370
Umlauf-Wischermotor A 12 TGL 11729 und Wischer	14 + 15	372–376
Instrumente und Instrumententafel	16	378, 380
Kabelsätze	17–17d	382–386
Gummi-Durchführungstüllen	18	388
Batterie V 56 Ah/12 V 135 Ah mit Abdeckung, Feuerlöscher	19 + 20	390, 392
Elektrisches Zubehör für Krankenwagen (Sonderausrüstung)	21	394
Gruppe W		
Heizung, Zusatzheizung und Zubehör		
Heizung und Zusatzheizung	1–3	396–404
Kabelsatz für Zusatzheizung Krankenwagen und Kleinbus	4	406
Reserveradhalterung	5	408
Anhängekupplung	6	410
Kühler-, Motor- und Reserveradabdeckung	7	412
Sonnenblende und Handschuhkasten	8	414

Anmerkung zur Gruppe W:

Werkzeuge und Zubehör sind in den jeweiligen Fachgeschäften des Handels erhältlich.

ÄNDERUNGSNOTIZEN

ÄNDERUNGSNOTIZEN

Ersatzteilkatalog B 1000

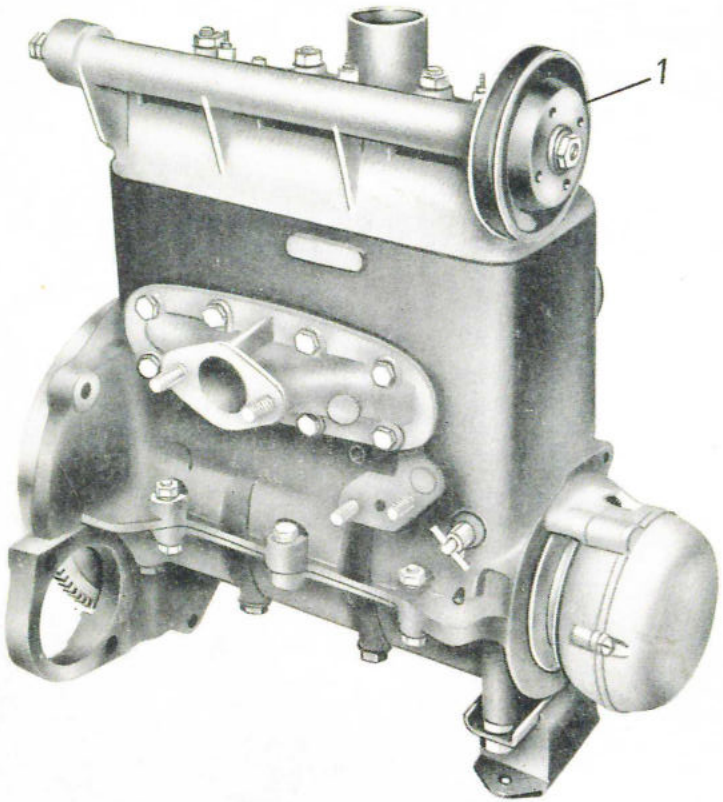
1

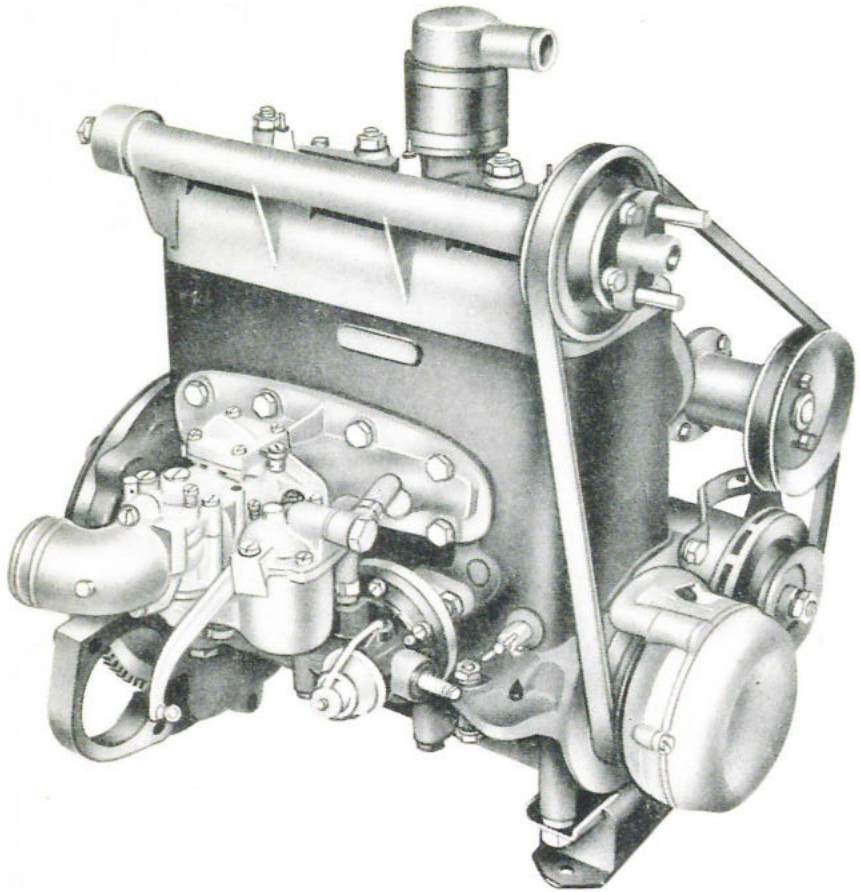

Bild-Nr.	Ersatzteil-Nummer Barkas-Nr.	Hersteller-Nr.	Benennung	Stück	Bemerkung
1		312 0 10 921 11	Motor, vollst., ohne elektr.Zubehör	1	Eo
o.A.		312 0 10 527 1-	Zylinderblock mit Kurbelgehäuse und Kolben	1	Vt
o.A.		312 0 10 526 1-	Zylinderblock mit Kurbelgehäuse, Kurbelwelle und Kolben	1	Vt

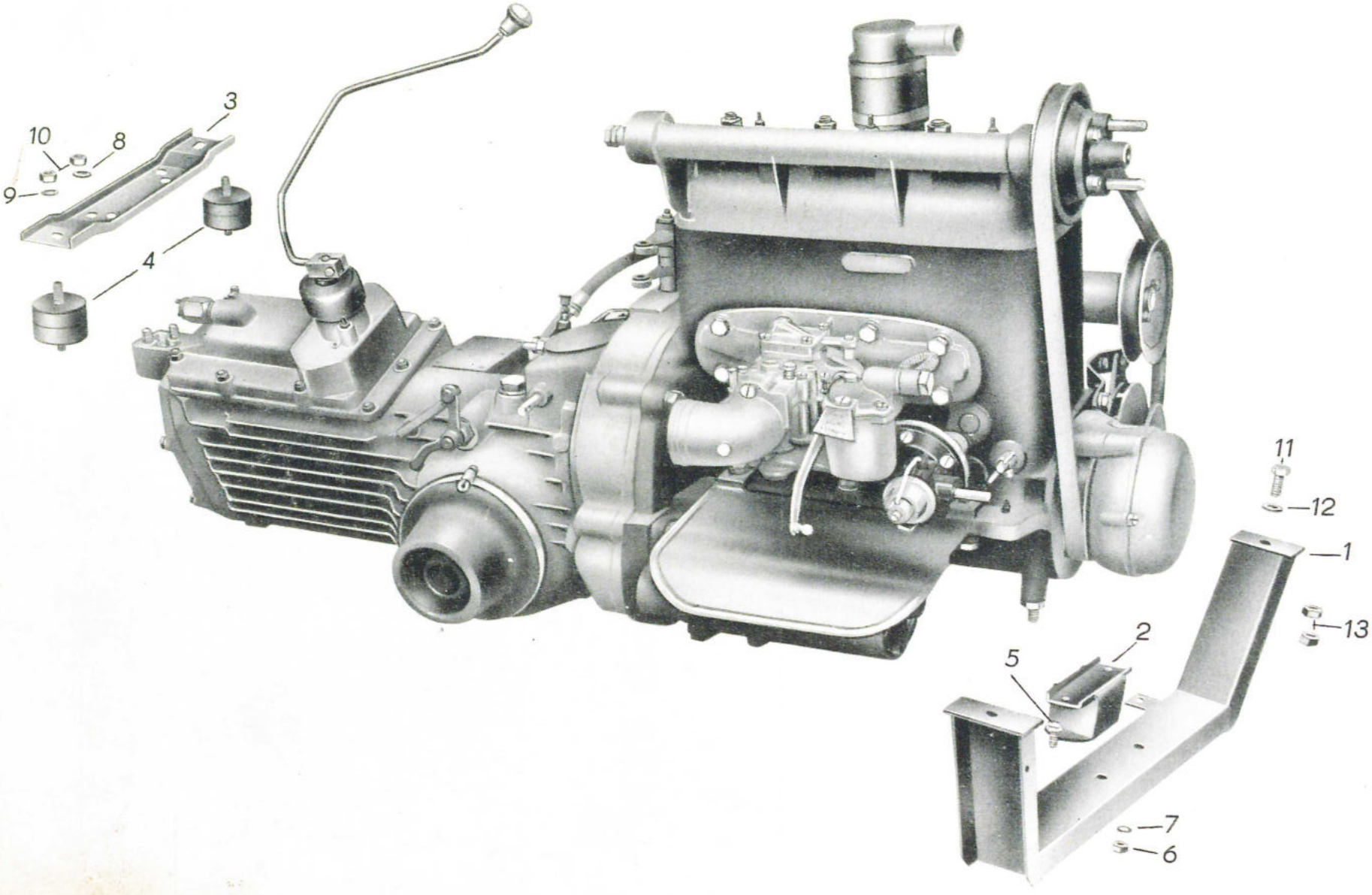
10
8
3
9
4
11
12
1
13
2
5
7
6

Bild-Nr.	Ersatzteil-Nummer Barkas-Nr.	Hersteller-Nr.	Benennung	Stück	Bemerkung
1	3011 U 28 669/11	312 0 10 523 03	Motorträger, vollst.	1	Eo
2			Motorgummilager	1	Eo
3	3011 - 32 017/03		Getriebeträger, vollst.	1	Eo
4	3011 U 32 018/04		Getriebegummilager	2	Eo
5		TGL 0-933 DIN 933	Sechskantschraube M 8 x 20 5 D	2	N
6		TGL 0-934 DIN 934	Sechskantmutter M 8 6 S	2	N
7		TGL 7403 DIN 127	Federring B 8	2	N
8		TGL 0-125 DIN 125	Scheibe 10	6	N
9		TGL 7403 DIN 127	Federring B 10	6	N
10		TGL 0-934 DIN 934	Sechskantmutter M 10	6	N
11		TGL 0-933 DIN 933	Sechskantschraube M 12 x 35 8 G	2	N
o.A.		TGL 0-440 DIN 440	Scheibe A 14	2	N
12		TGL 0-125 DIN 125	Scheibe 13	2	N
13		TGL 0-934 DIN 934	Sechskantmutter M 12 6 S	4	N
o.A.		TGL 0-439 DIN 439	Sechskantmutter AM 10 5 S für vordere linke Stiftschraube mit Strebe für die Lichtmaschinenbefestigung	1	N

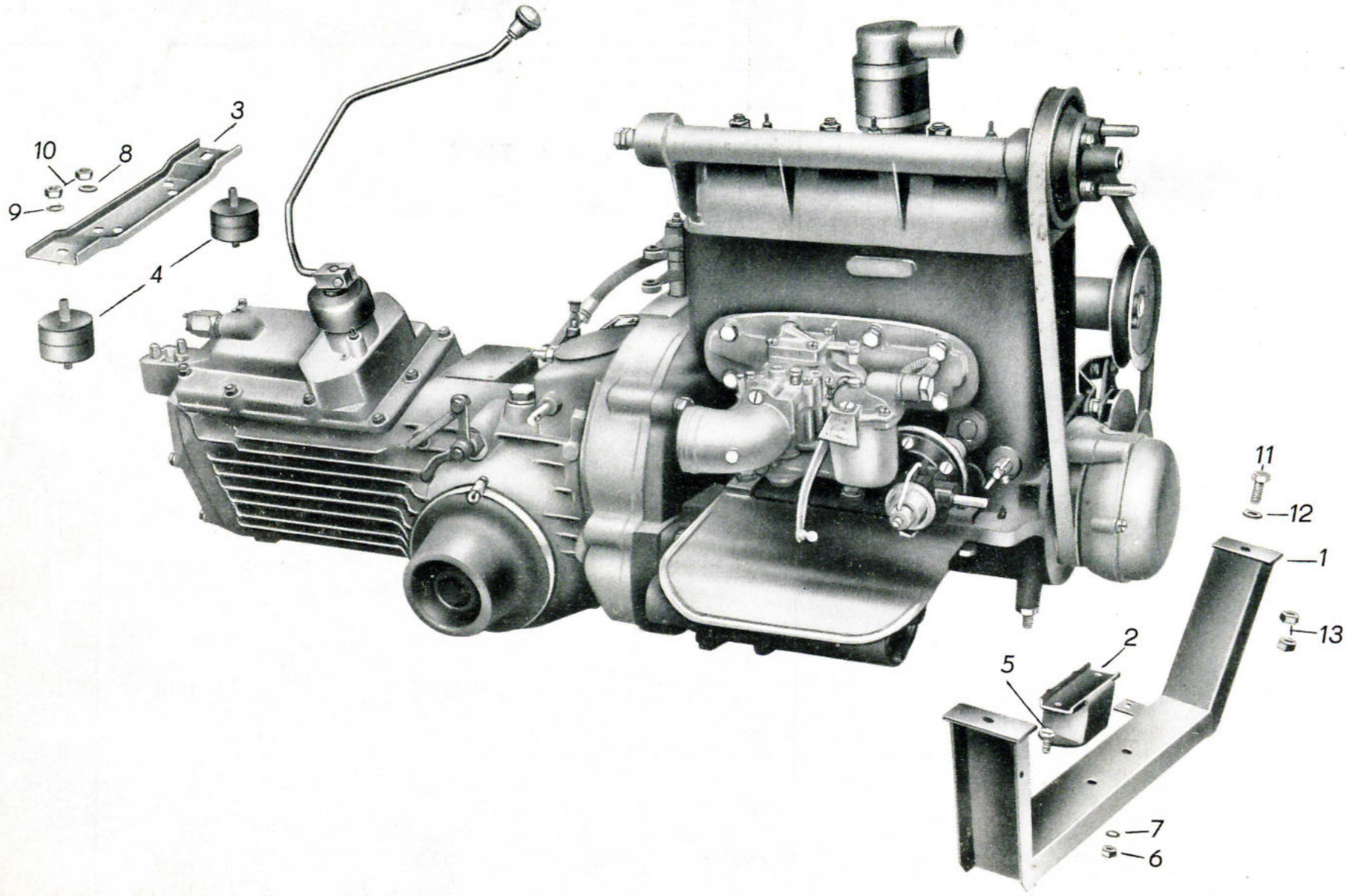
3
10
8
9
4
11
12
1
13
2
5
7
6

Bild-Nr.	Ersatzteil-Nummer Barkas-Nr.	Hersteller-Nr.	Benennung	Stück	Bemerkung
o.A.	3011 - 34 074/04		Winkel	1	Eo
o.A.	3011 U 34 075/04		Stützlager	1	Eo
o.A.		TGL 0-933 DIN 933	Sechskantschraube M 10 x 30 5 D	1	N
o.A.		TGL 0-934 DIN 934	Sechskantmutter M 10	2	N
o.A.		TGL 0-440 DIN 440	Scheibe A 11,5	1	N
o.A.		TGL 0-125 DIN 125	Scheibe 10,5	1	N
o.A.		TGL 0-127 DIN 127	Federring B 10	1	N

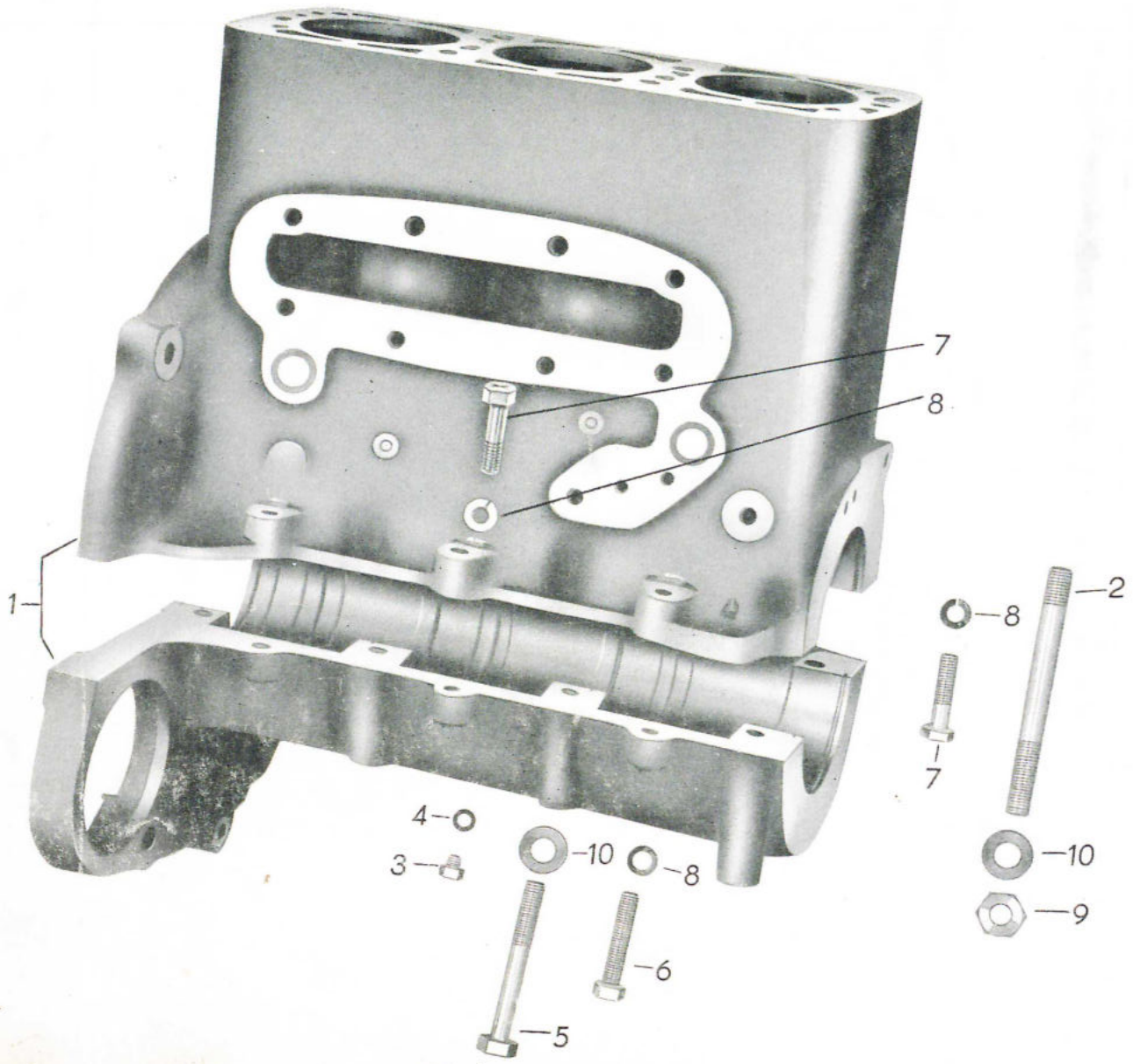
1
7
8
8
2
7
10
9
4
3
10
8
6
5

Bild-Nr.	Ersatzteil-Nummer Barkas-Nr.	Ersatzteil-Nummer Hersteller-Nr.	Benennung	Stück	Bemerkung
1		312 0 01 502 01	Zylinderblock mit Kurbelgehäuse	1	Vt
2		AWE N 1721	Stiftschraube AM 10 x 115 10 K	2	Eo
o.A.		TGL 0-470 DIN 470	Verschlußscheibe 36	5	N
o.A.		321 1 01 113 04	Kernlochstopfen	4	Eo
3		TGL 0-933 DIN 933	Sechskantschraube M 6 x 6 5 D	3	N
4		TGL 7603 DIN 7603	Dichtungsring C 6 x 10	3	N
5		TGL 0-931 DIN 931	Sechskantschraube M 10 x 75 10 K	6	N
6		TGL 0-933 DIN 933	Sechskantschraube M 8 x 45 8 G	2	N
7		TGL 0-933 DIN 933	Sechskantschraube M 8 x 35 8 G	4	N
8		TGL 7403 DIN 127	Federring B 8	4	N
9		TGL 0-934 DIN 934	Sechskantmutter M 10 5 S	2	N
10		TGL 0-137 DIN 137	Scheibe B 10	2	N

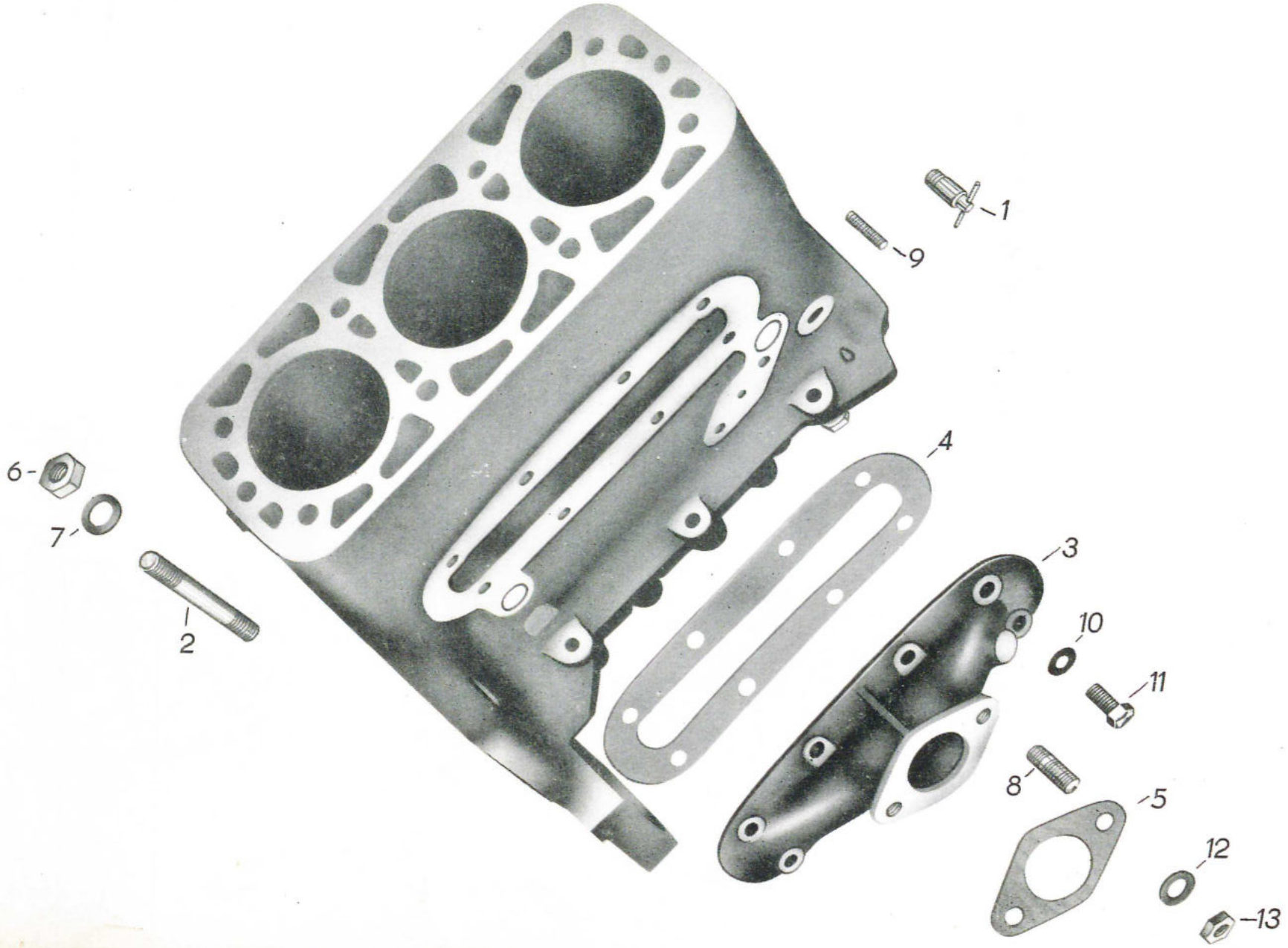
1
9
4
6
7
2
3
10
11
8
5
12
13

B 1000

M 4

Bild-Nr.	Ersatzteil-Nummer Barkas-Nr.	Ersatzteil-Nummer Hersteller-Nr.	Benennung	Stück	Bemerkung
1		TGL 16 486 DIN 71 401	Ablaßventil M 10 x 1 Kegel	1	N
2		TGL 0-835 DIN 835	Stiftschraube M 10 x 80 SKG	8	N
3		309 1 10 181 12	Ansaugflansch, vollst.	1	Eo
4		309 1 10 124 03	Dichtung für Ansaugflansch	1	Eo
5		DIN 71 511	Dichtung 40 für Vergaser	1	N
6		TGL 0-934 DIN 934	Sechskantmutter M 10 5 S	10	N
7		TGL 0-137 DIN 137	Scheibe B 10	10	N
8		TGL 0-939 DIN 939	Stiftschraube 10 K M 10 x 25	2	N
9		TGL 0-939 DIN 939	Stiftschraube 10 K M 8 x 20	2	N
10		TGL 0-137 DIN 137	Scheibe B 8	8	N
11		TGL 0-933 DIN 933	Sechskantschraube M 8 x 25 5 D	8	N
12		TGL 0-137 DIN 137	Scheibe B 10	2	N
13		TGL 0-934 DIN 934	Sechskantmutter BM 10 5 S	2	N

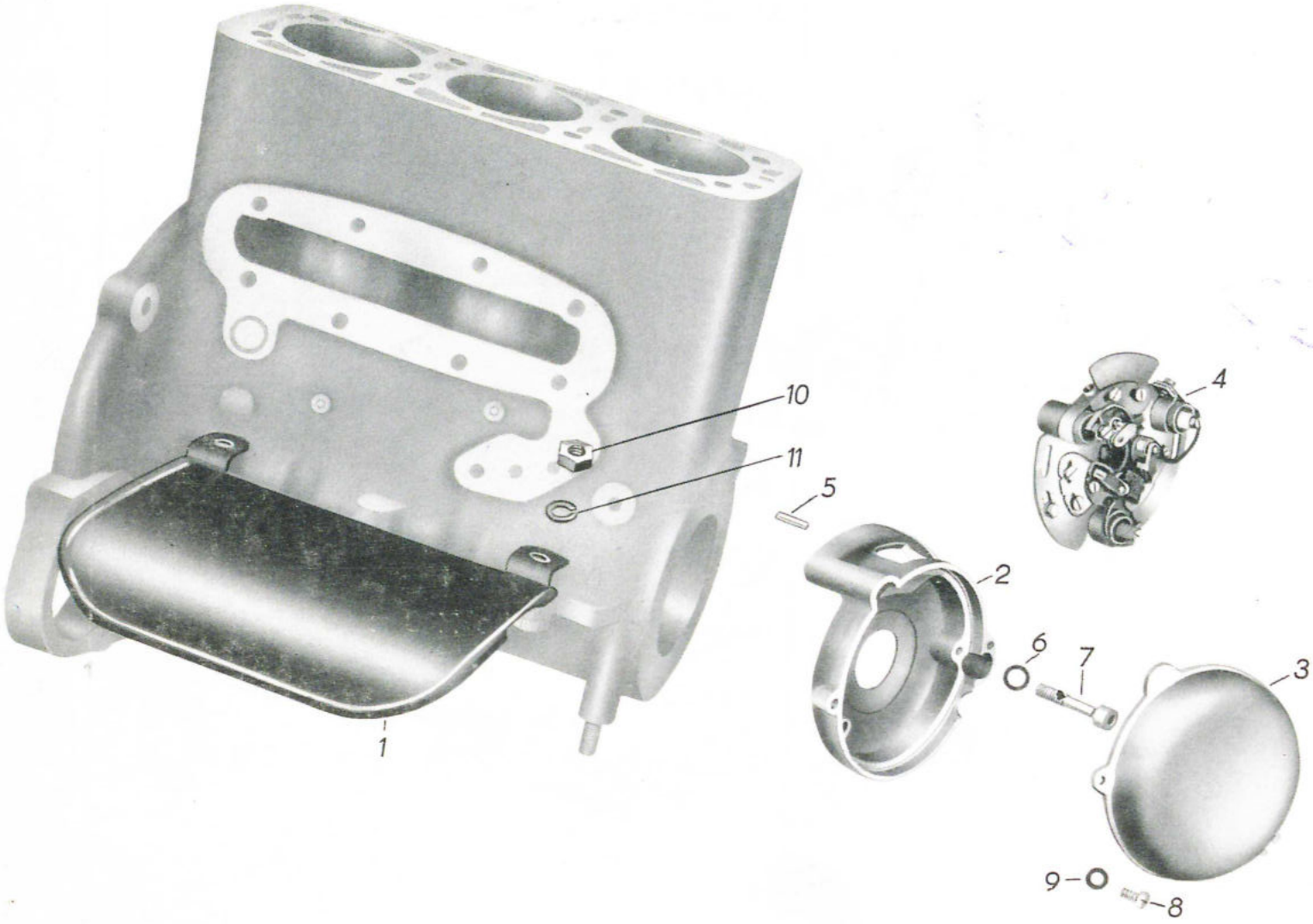
10
11
5
4
2
6
7
3
1
9
8

Bild-Nr.	Ersatzteil-Nummer Barkas-Nr.	Ersatzteil-Nummer Hersteller-Nr.	Benennung	Stück	Bemerkung
1		312 0 10 501 03	Abdeckblech, vollst.	1	Eo
2		309 1 10 112 02	Gehäuse (Unterbrecher)	1	Eo
3		309 1 10 113 03	Gehäusedeckel	1	Eo
4		IKA-Nr. 8321.1/38	Unterbrecherplatte, vollst.	1	Eo
5		TGL 0-7 DIN 7	Zylinderstift 5 M 8 x 18	2	N
6		TGL 0-137 DIN 137	Scheibe A 8	2	N
7		TGL 0-912 DIN 912	Innensechskantschraube M 8 x 45	2	N
8		TGL 0-84 DIN 84	Zylinderschraube M 5 x 15	2	N
9		TGL 7403 DIN 127	Scheibe 5,3	2	N
10		TGL 0-934 DIN 934	Sechskantmutter M 8 5 S	2	N
11		TGL 7403 DIN 127	Federring B 8	2	N

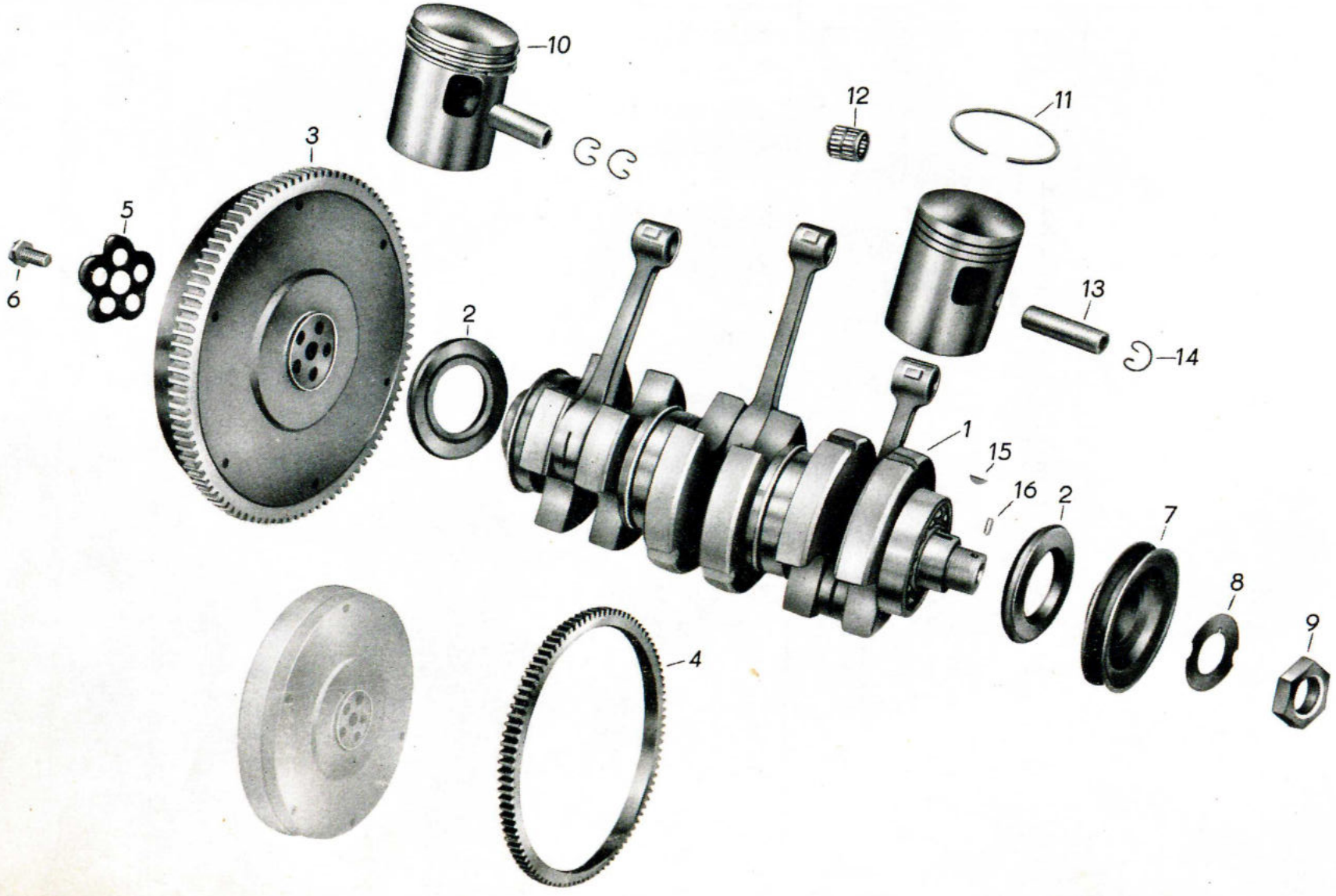
10
12
11
3
5
6
2
13
14
1
15
16
2
7
8
9
4

Bild-Nr.	Ersatzteil-Nummer Barkas-Nr.	Hersteller-Nr.	Benennung	Stück	Bemerkung
1		312 0 03 521 02	Kurbelwelle, vollst.	1	Vt
2		312 0 03 505 04	Radialdichtring	2	Vt
3		309 1 03 600 14	Schwungrad mit Zahnkranz	1	Vt
4		309 1 03 612 03	Zahnkranz	1	Vt
5		309 1 03 614 03	Sicherungsblech	1	Eo
6		309 1 03 613 04	Sechskantschraube	5	Eo
7		312 0 10 002 13	Riemenscheibe	1	Eo
8		312 0 10 005 04	Sicherungsblech	1	Eo
9		TGL 0-936 DIN 936	Flache Sechskantmutter M 30 x 1,5 5 S	1	N
10		353 0 03 502 12	Kolben, vollst. 73,75 Ø	3	Vt
10		353 0 03 502 22	Kolben, vollst. 74,00 Ø	3	Vt
10		353 0 03 502 32	Kolben, vollst. 74,50 Ø	3	Vt
10		353 0 03 502 42	Kolben, vollst. 75,00 Ø	3	Vt
10		353 0 03 502 52	Kolben, vollst. 75,50 Ø	3	Vt
10		TGL 9996	Rechteckring A 73,50 x 2,5	9	Vt
11		TGL 9996	Rechteckring A 73,75 x 2,5	9	Vt
11		TGL 9996	Rechteckring A 74,00 x 2,5	9	Vt
11		TGL 9996	Rechteckring A 74,50 x 2,5	9	Vt
11		TGL 9996	Rechteckring A 75,00 x 2,5	9	Vt
11		TGL 9996	Rechteckring A 75,50 x 2,5	9	Vt
11					

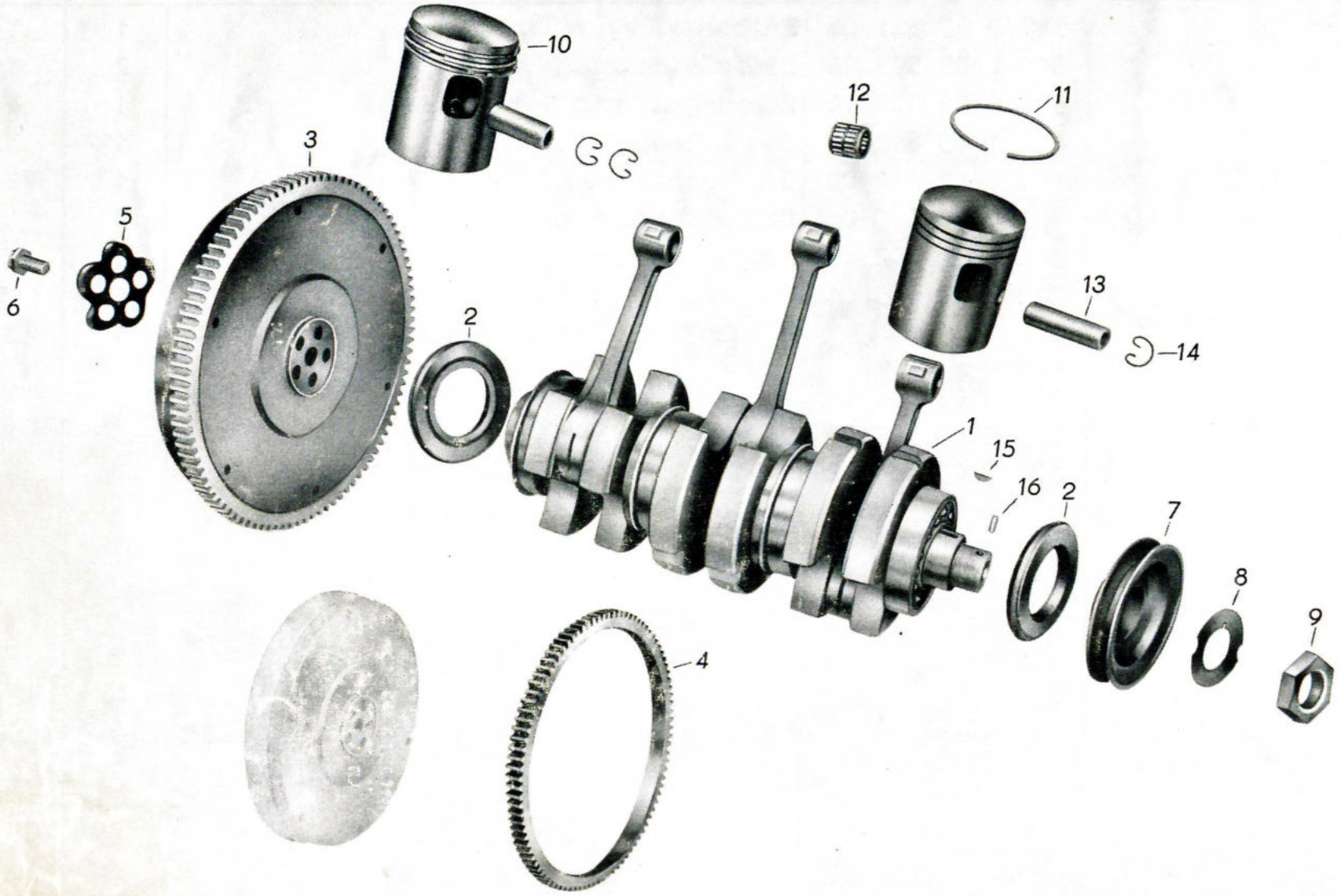
10
12
11
3
5
6
2
13
14
1
15
16
2
7
8
9
4

Bild-Nr.	Ersatzteil-Nummer Barkas-Nr.	Hersteller-Nr.	Benennung	Stück	Bemerkung
12		312 0 03 524 03	Nadelkranz KK 20 x 24 x 26 F	3	Vt (+)
12		374 70 02 02 3	Nadelkranz KK 20 x 24 x 26 F	3	Vt (+)
12		312 0 03 031 04	Nadelkranz KK 20 x 24 x 26 F	3	Vt (+)
			(+) Abhängigkeit von Bohrung und Rollen bei den Pleuellagern, Abhängigkeit von Pleuelauge, Nadel Ø und Kolbenbolzen		
13		TGL 39-770 Bl.2 DIN 73 404	Kolbenbolzen B 20 x 12 x 63	3	Vt + N
14		TGL 24-0-73-123	Drahtsprengring A 20	6	N
15		TGL 9499 DIN 6888	Scheibenfeder 4 x 5	1	N
16		TGL 0-7 DIN 7	Zylinderstift 3 m6 x 8	1	N

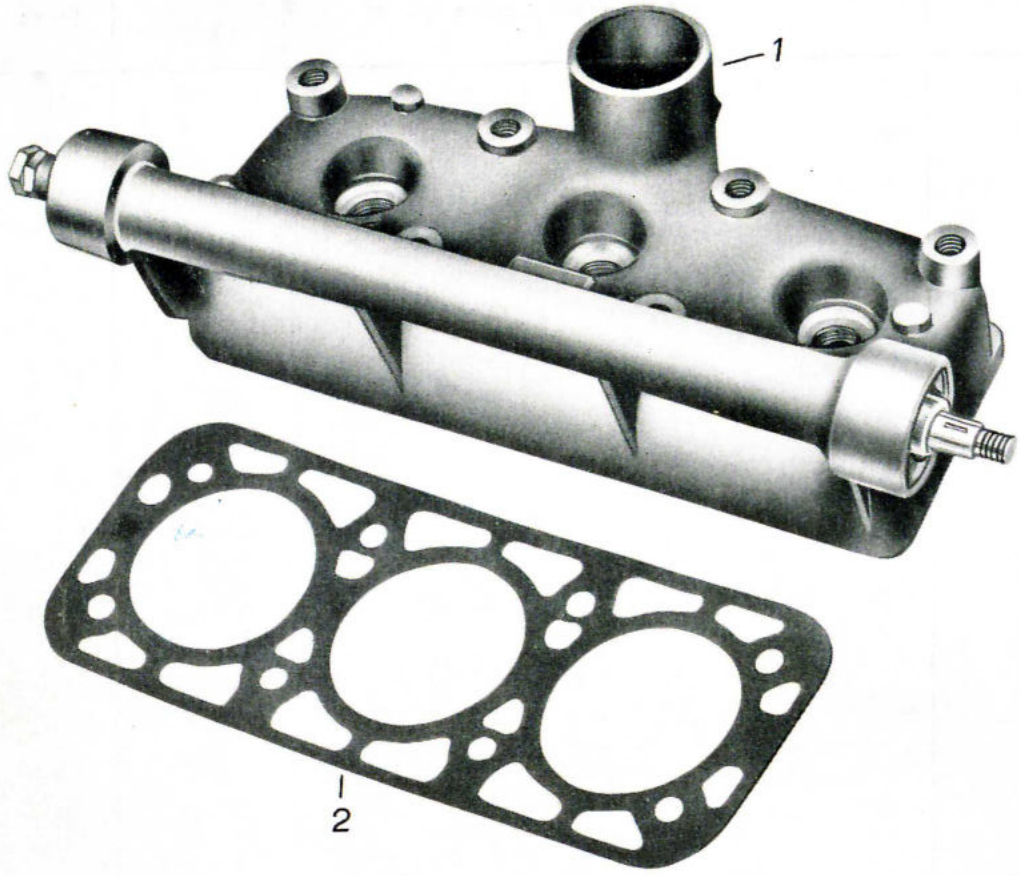
1
2

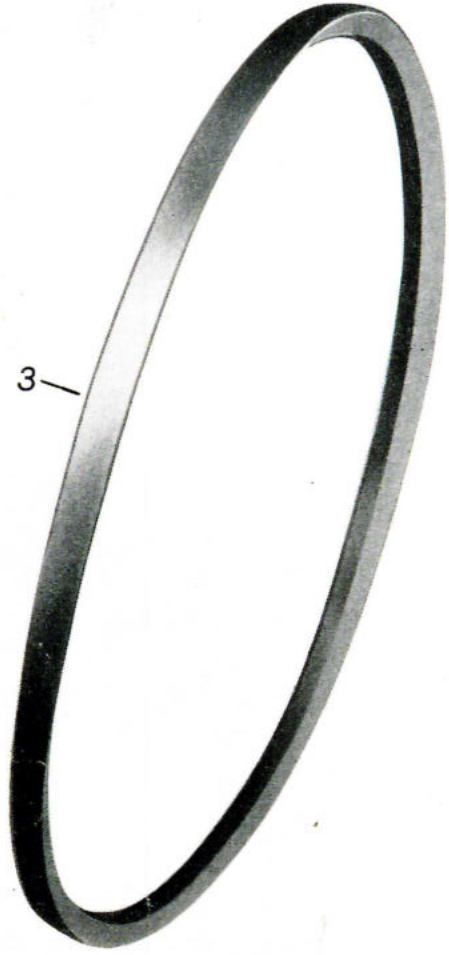
3

Bild-Nr.	Ersatzteil-Nummer Barkas-Nr.	Ersatzteil-Nummer Hersteller-Nr.	Benennung	Stück	Bemerkung
1		312 0 02 900 0-	Zylinderkopf, vollst.	1	Eo
2		312 0 10 001 03	Zylinderkopfdichtung	1	Eo
3		TGL 6554 K DIN 2215	Keilriemen 13 x 1180	1	N + Vt
o.A.		TGL 6554 DIN 2215	Keilriemen 13 x 1225 (Bei Zusatzheizung mit Lichtmaschine 12 V 500 W)	1	N + Vt

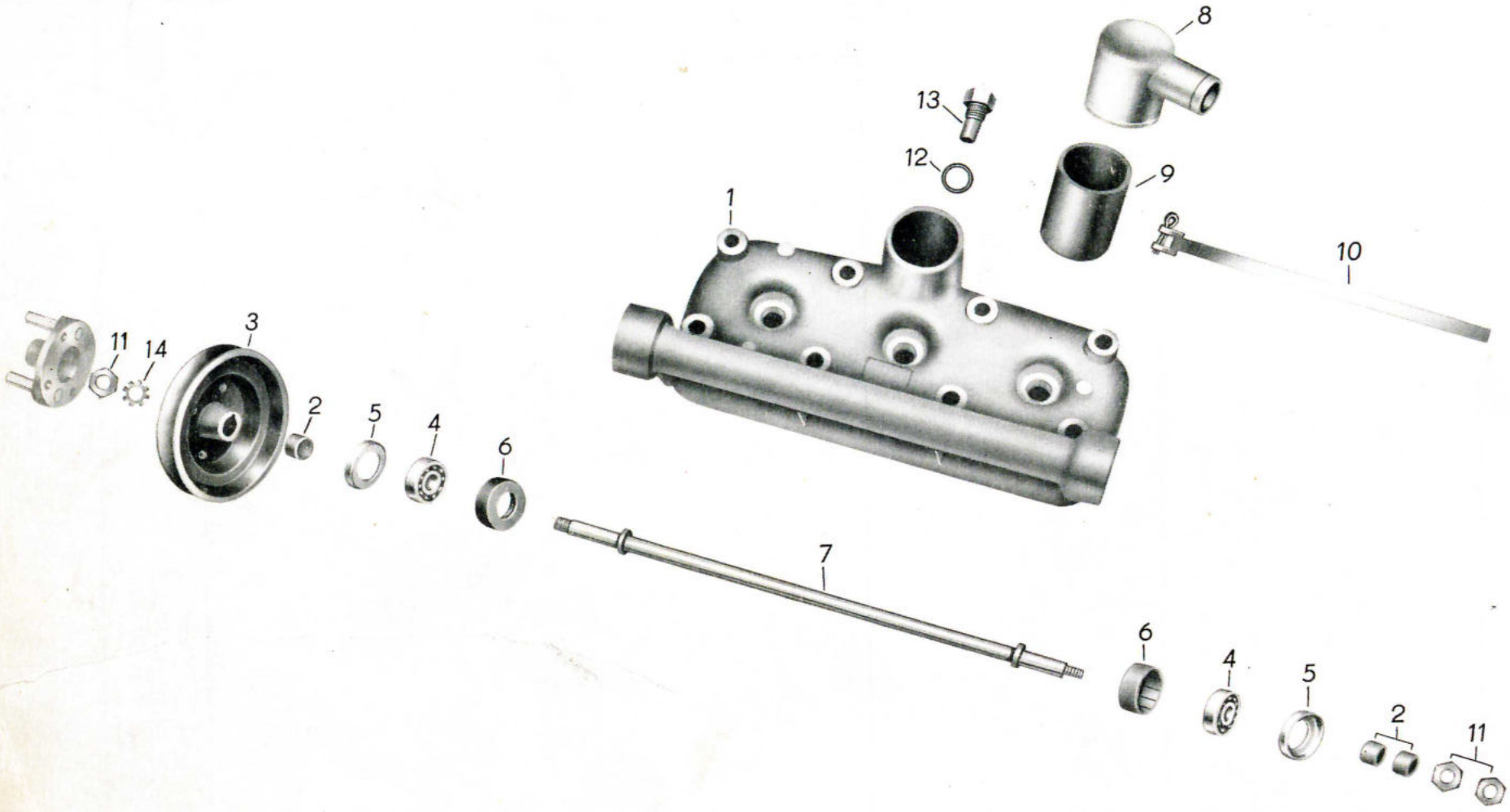
8
13
12
9
1
10
11
14
3
2
5
4
6
7
6
4
5
2
11

Bild-Nr.	Ersatzteil-Nummer Barkas-Nr.	Ersatzteil-Nummer Hersteller-Nr.	Benennung	Stück	Bemerkung
1		312 0 02 001 01	Zylinderkopf	1	Eo
2		312 0 02 002 04	Abstandsring	3	Eo
3	3012-30 332/03		Keilriemenscheibe	1	Eo
4		TGL 2981 DIN 625	Ringkugellager 6201 C 6	2	N
5		312 0 02 010 04	Lagerabdichtung	2	Eo
6		312 0 02 011 04	Lagerring	2	Eo
7		312 0 02 901 03	Welle, vollst.	1	Eo
8	3015-30 500/04		Verbindungsgehäuse	1	Eo
9		DIN 73 411	Kühlwasserschlauch Ø 50 x 6 x 55 mm lg. (Industrieschlauch)	1	N
10		TGL 11 046	Spannband 9 x 490	3	N
11		TGL 0-934 DIN 934	Sechskantmutter M 10	3	N
12		TGL 0-7603 DIN 7603	Dichtring A 14 x 18	1	N
13		DIN 75 575	Anschlußstück für Fernthermometer	1	N
14		TGL 0-6797 DIN 6797	Zahnscheibe A 10	1	N

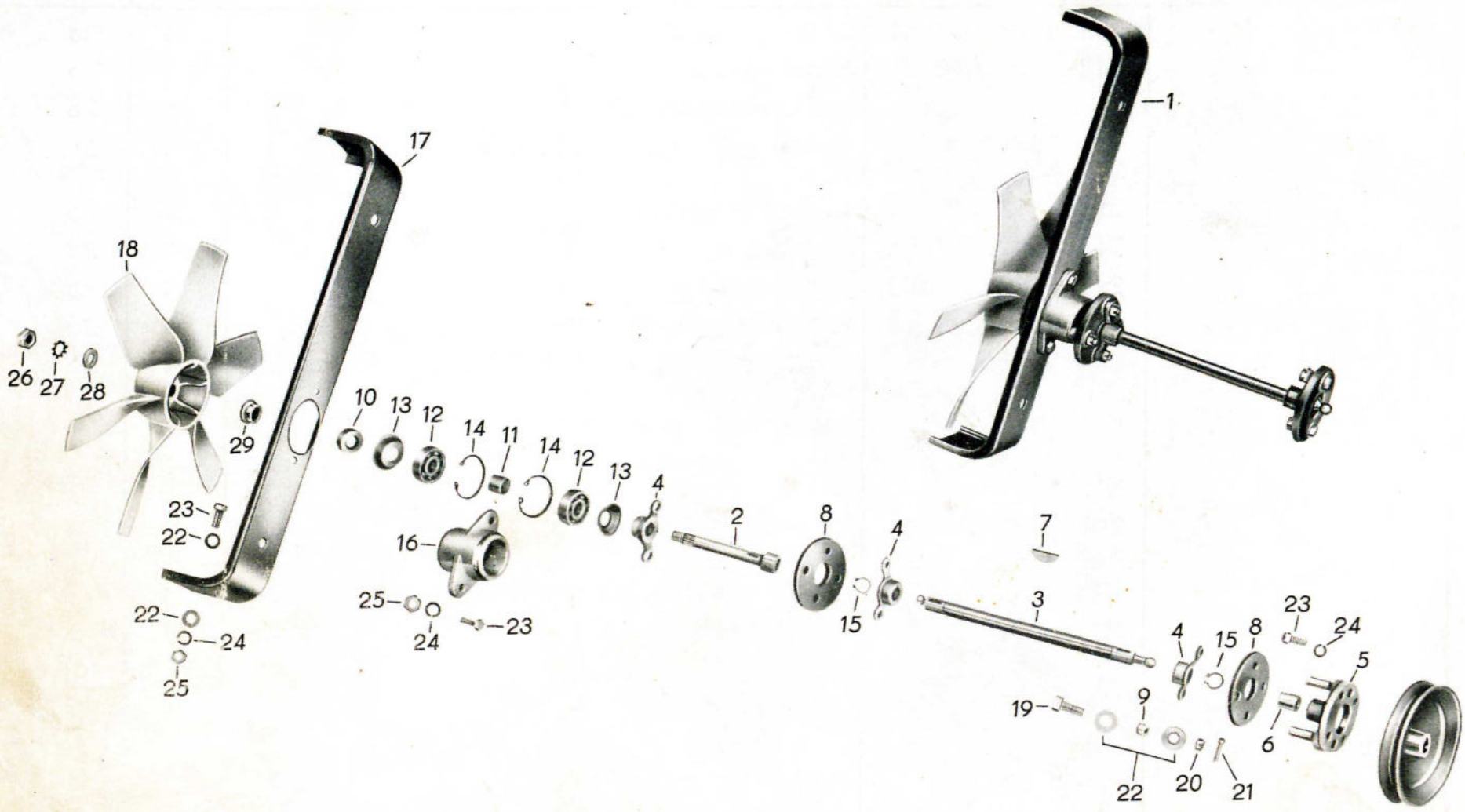
1
17
18
26
27
28
29
10
13
12
14
11
14
12
13
4
2
8
4
7
23
22
16
25
24
23
22
24
25
15
3
4
15
8
23
24
5
19
9
6
22
20
21

M8a

Bild-Nr.	Ersatzteil-Nummer		Benennung	Stück	Bemerkung
	Barkas-Nr.	Hersteller-Nr.			

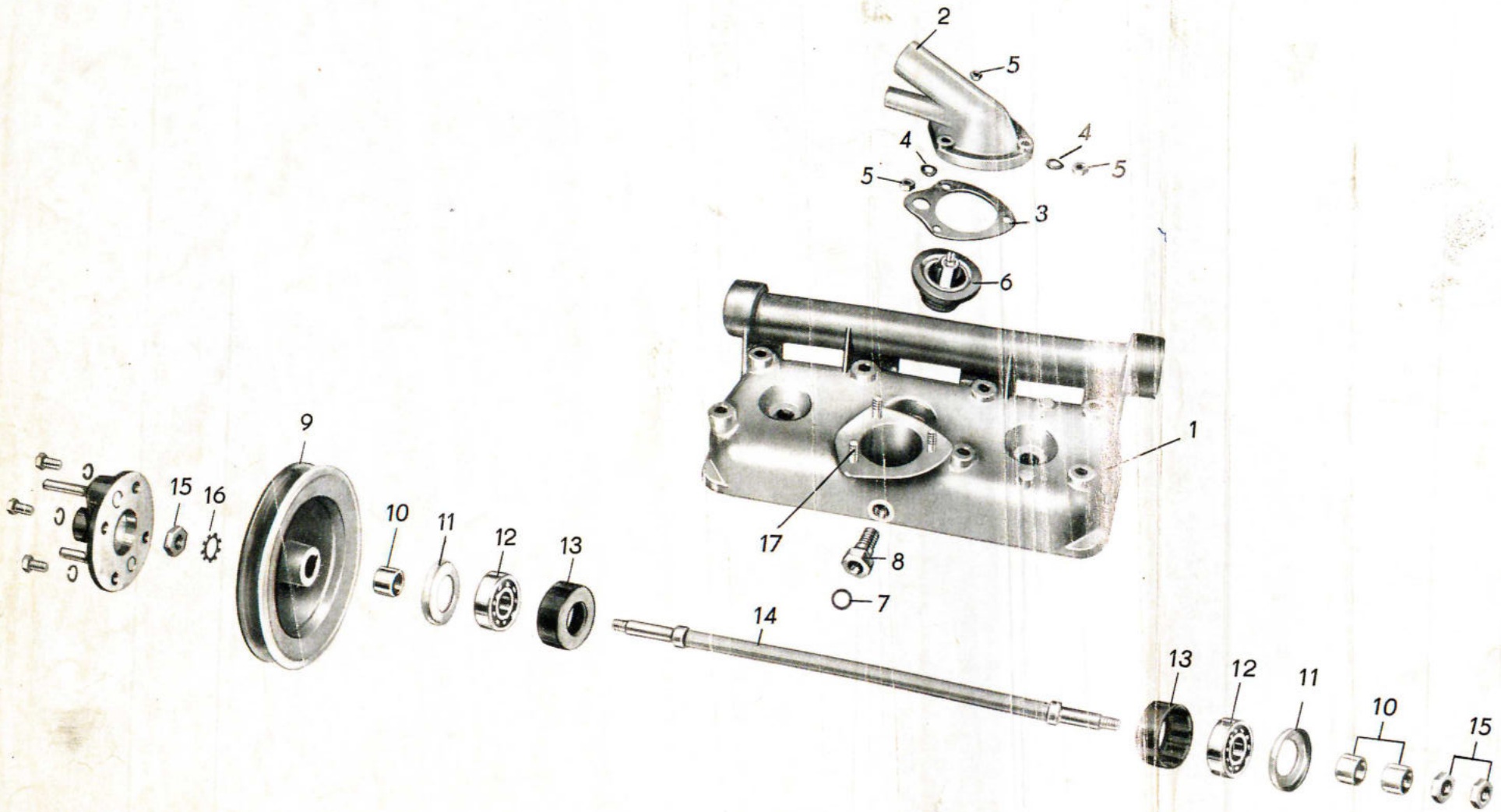
2
5
4
4
5
5
3
6
1
17
8
7
9
15
16
10
11
12
13
14
13
12
11
10
15

Bild-Nr.	Ersatzteil-Nummer Barkas-Nr.	Ersatzteil-Nummer Hersteller-Nr.	Benennung	Stück	Bemerkung
			Motor, vollständig, Typ 312 016 (ohne elektrisches Zubehör)	1	Eo
o. A.	3012 U 30349/10	312 010 925 01	Zylinderkopf, vollständig	1	Eo
o. A.		312 002 910 0–	Kühlwasserschlauch Zylinderkopf-Kühler	1	N
o. A.	3015 – 34718/06		(Industrieschlauch ∅ 25×3,5×620)	1	N
o. A.	3015 – 34719/06		Kühlwasserschlauch Zylinderkopf-Heizhahn (∅ 15× TGL 105–304 DIN 73 411, 320 lang)	1	Eo
		282.4–00:00.3 (3)	Heizhahn	1	Eo
o. A.		312 002 652 01	Zylinderkopf	1	Eo
1		353 002 012 03	Druckstutzen	1	Eo
2		353 002 013 04	Dichtung für Druckstutzen	3	N
3		TGL 0–137	Federscheibe 6	3	N
4		DIN 137	Sechskantmutter M 6	1	Eo
		TGL 0–934	Kühlwassertemperaturregler 545.30–AZ 1 (1)	1	N
5		DIN 934	Dichtring A 14×18	1	N
		353 002 010 0–	Geber für Temperatur C 120	1	Eo
6		TGL 0–7603	Keilriemenscheibe	1	Eo
7		DIN 7603	Abstandring	2	Eo
8			Lagerabdichtung	2	N
9	3012 – 30332/03	312 0 02 002 04	Rillenkugellager 6201 06	2	Eo
10		312 0 02 010 04	Lagerring	1	Eo
11		TGL 2981	Welle, vollständig	3	N
12		DIN 625	Sechskantmutter BM 10	1	N
		312 0 02 011 04	Zahnscheibe A 10	3	N
13		312 0 02 901 03	Sechskantschraube M 6×20		
14		TGL 0–439			
15		DIN 439			
		TGL 0–6797			
16		DIN 6797			
		TGL 0–933			
17		DIN 835			

Bild-Nr.	Ersatzteil-Nummer		Benennung	Stück	Bemerkung
	Barkas-Nr.	Hersteller-Nr.			

Bild-Nr.	Ersatzteil-Nummer Barkas-Nr.	Hersteller-Nr.	Benennung	Stück	Bemerkung
1	3015 U 30 444/14		Lüfterwelle, vollst.	1	Eo
2	3015-31 512/04		Lüfterwelle	1	Eo
3	3015-30 582/04		Gelenkwelle	1	Eo
4	3015-29 838/14		Mitnehmer	3	Eo
5	3015 U 29 840/04		Mitnehmerflansch, vollst.	1	Eo
6	3015-29 842/04		Zentrierbüchse	1	Eo
7		TGL 9499 DIN 6888	Scheibenfeder 3 x 3,7	3	N
8	3015-29 843/04		Gummigewebegelenkscheibe	2	Eo
9	3015-31 138/04		Distanzröhrchen	6	Eo
10	3015-29 839/04		Abstandsring	1	Eo
11	3015-29 844/04		Distanzring	1	Eo
12		TGL 2981 DIN 625	Rillenkugellager 6201 C 6	2	N + Vt
13	3015-31 234/04		Deckel	2	Eo
14		TGL 0-472 DIN 472	Sicherungsring 32 x 1,2	2	N
15		TGL 0-471 DIN 471	Sicherungsring 12 x 1	2	N
16	3015-29 835/04		Lagergehäuse	1	Eo
17	3015-30 433/02		Lagerbügel	1	Eo
18		311 0 02 114 02	Lüfter	1	Eo
19		TGL 0-933 DIN 933	Sechskantschraube M 6 x 20 5 D mit Splintloch	6	N
20		TGL 0-937 DIN 937	Kronenmutter M 6 5 S	6	N

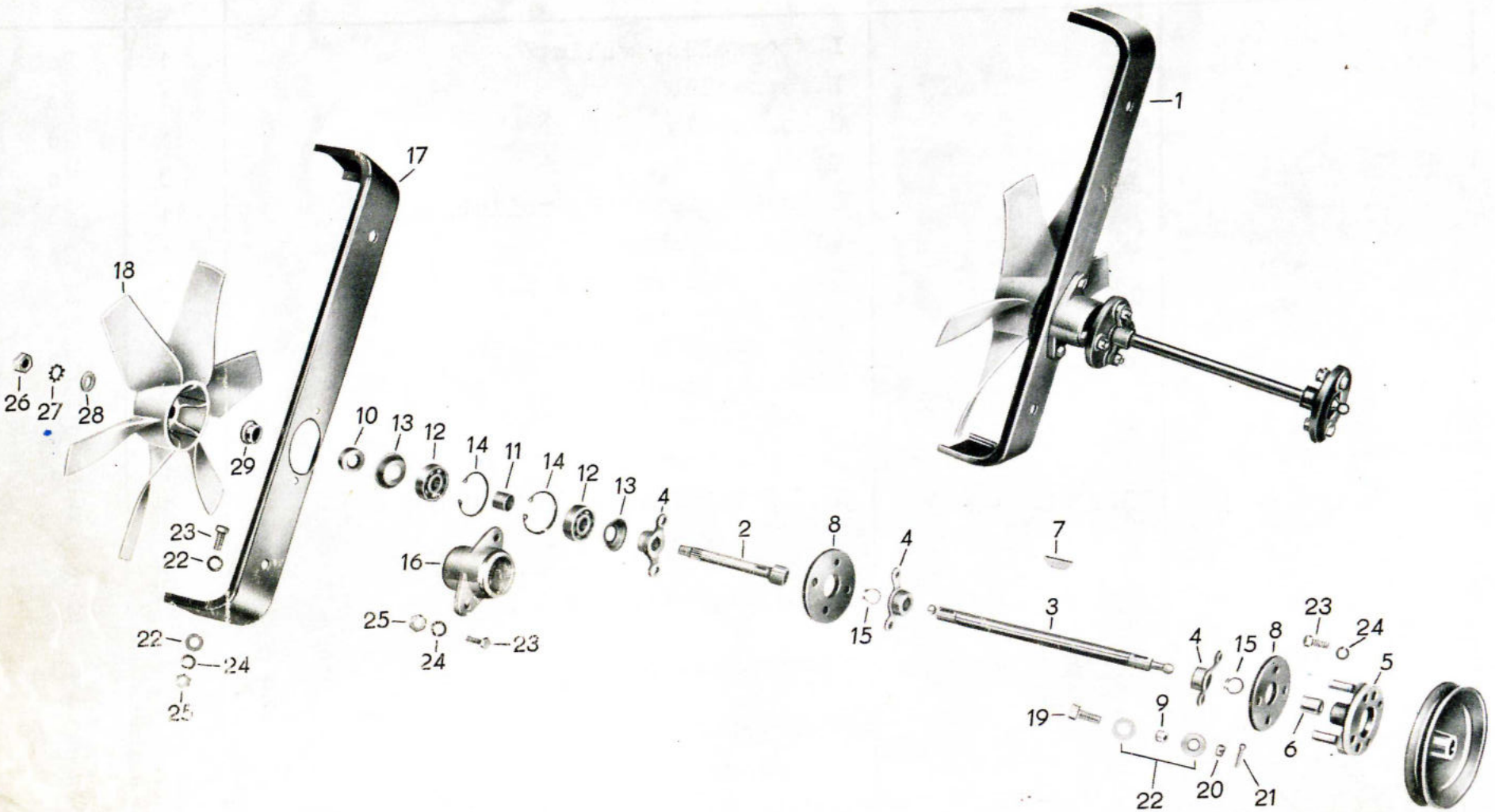
1
17
18
26
27
28
29
23
22
22
24
25
10
13
12
14
11
14
12
13
4
16
25
24
23
2
8
15
4
7
3
4
15
8
23
24
5
19
9
6
22
20
21

Bild-Nr.	Ersatzteil-Nummer Barkas-Nr.	Ersatzteil-Nummer Hersteller-Nr.	Benennung	Stück	Bemerkung
21		TGL 0-94 DIN 94	Splint 1,5 x 16	6	N
22		TGL 0-9021 DIN 125	Scheibe 6,4	24	N
23		TGL 0-933 DIN 933	Sechskantschraube M 6 x 16 5 D	10	N
24		TGL 7403 DIN 127	Federring B 6	10	N
25		TGL 0-934 DIN 934	Sechskantmutter M 6 6 S	6	N
26		TGL 0-934 DIN 934	Sechskantmutter M 10 5 S	1	N
27		TGL 0-6797 DIN 6797	Zahnscheibe	1	N
28		TGL 0-125 DIN 125	Scheibe 10,5	1	N
29		312 0 02 008 04	Distanzbüchse	1	Eo

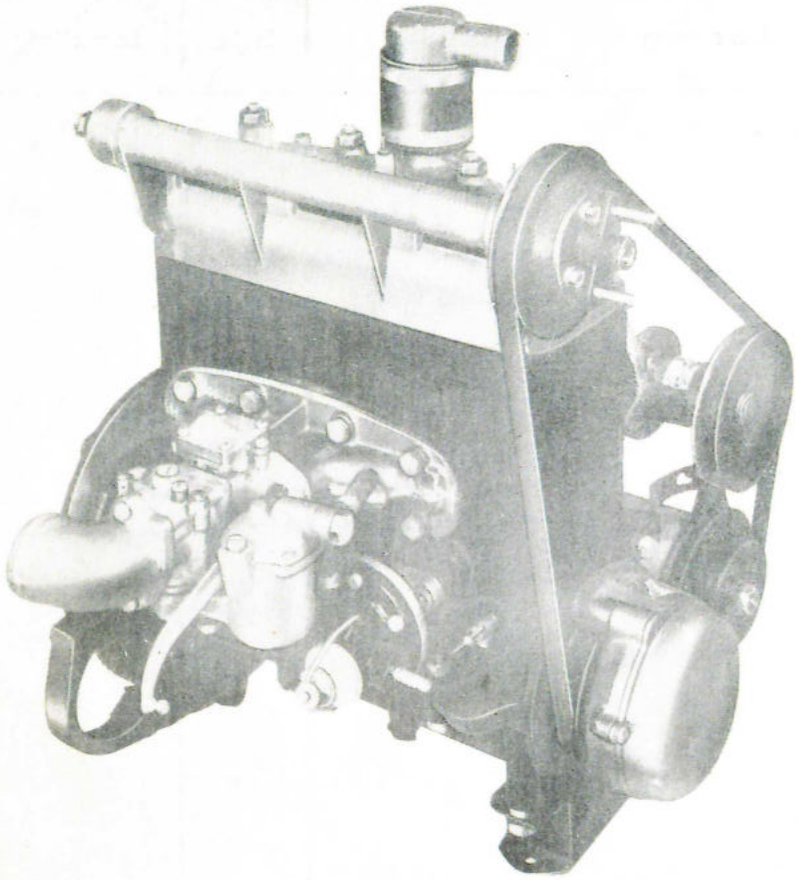

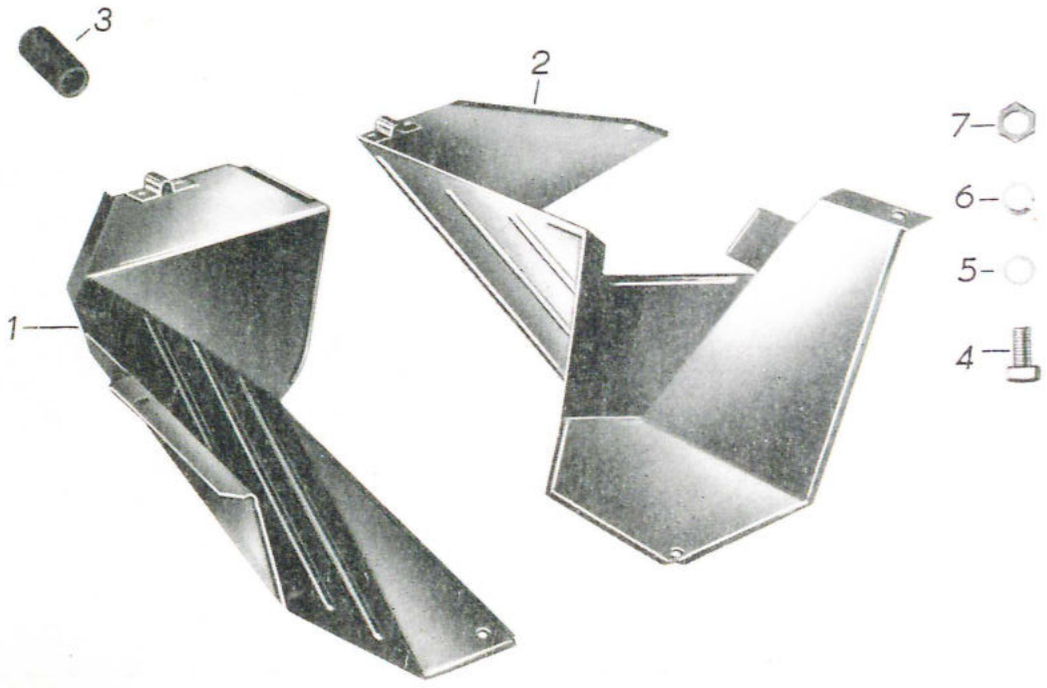
3
2
7
6
5
4
1

Bild-Nr.	Ersatzteil-Nummer Barkas-Nr.	Hersteller-Nr.	Benennung	Stück	Bemerkung
1	3028 U 31 594/01		Spritzwasserschutz rechts, vollst.	1	Eo
2	3028 U 31 590/01		Spritzwasserschutz links, vollst.	1	Eo
3	3028-31 760/04		Gummischlauch	2	S
4		TGL 0-933 DIN 933	Sechskantschraube M 6 x 10 5 D	2	N
5		TGL 0-9021 DIN 126	Scheibe 7	5	N
6		TGL 7403 DIN 127	Federring B 6	5	N
7		TGL 0-934 DIN 934	Sechskantmutter M 6 6 S	3	N

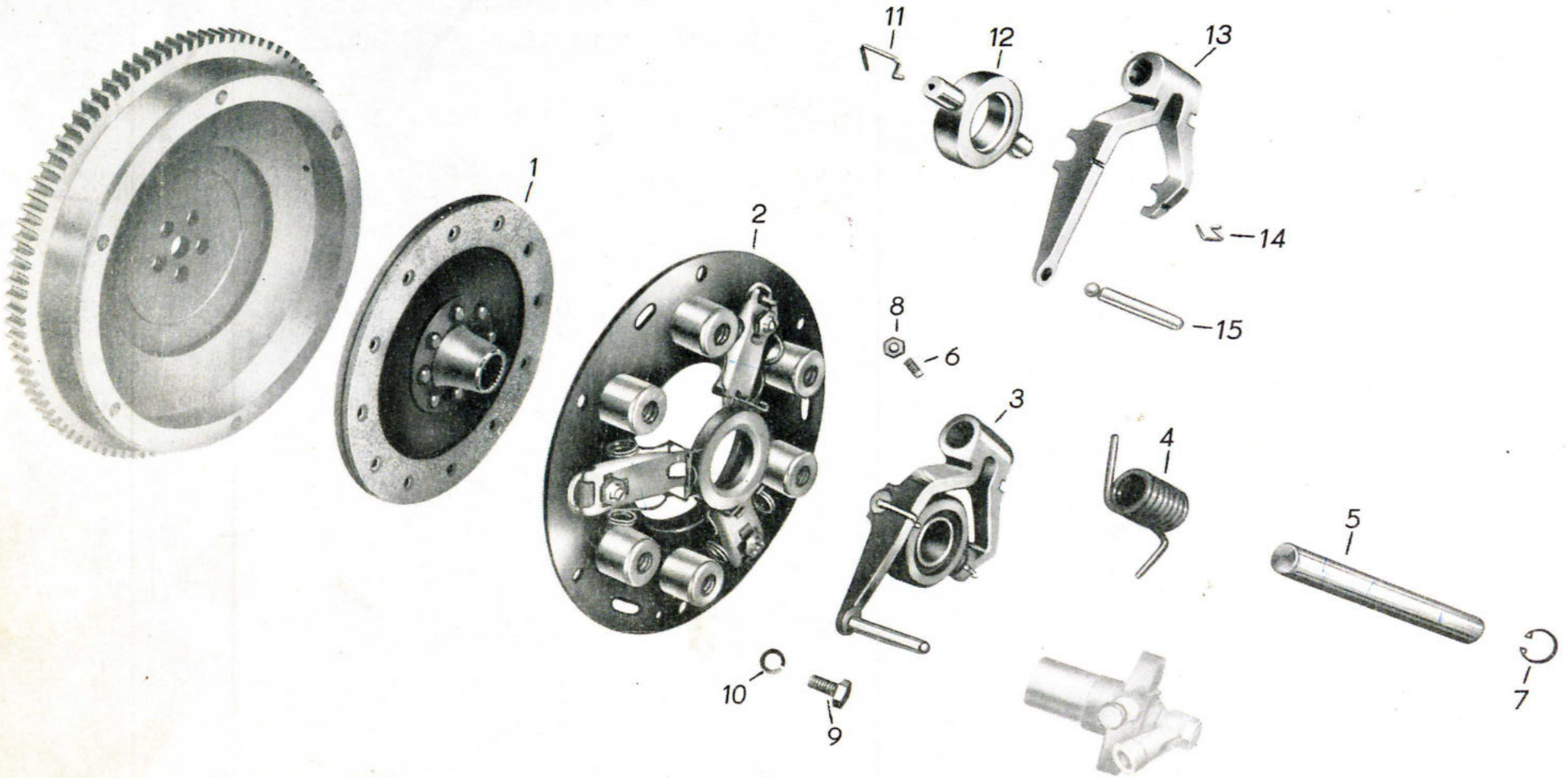
1
2
3
4
5
6
7
8
9
10
11
12
13
14
15

Bild-Nr.	Ersatzteil-Nummer Barkas-Nr.	Hersteller-Nr.	Benennung	Stück	Bemerkung
1	Renak-Nr.	018-060.220/3	Kupplungsscheibe	1	Vt + R
2		TGL 16 644 018-331.000/02	Trockenreibungskupplung LR 10-16 K	1	Vt + R
3	3016 U 28 546/14		Kupplungs-Ausrückgabel, vollst.	1	Vt
4	3016-27 454/14		Rückzug-Drehfeder	1	Eo
5	3016-27 455/04		Ausrückachse	1	Vt
6		TGL 0-417 DIN 417	Gewindestift M 6 x 12 5 S	1	N
7		TGL 0-472 DIN 472	Sicherungsring 17 x 1	1	N
8		TGL 0-934 DIN 934	Sechskantmutter M 6 6 S	1	N
9		TGL 0-933 DIN 933	Sechskantschraube M 8 x 16 8 G	6	N
10		TGL 7403 DIN 127	Federring B 8	6	N
11	3016-31 709/04		Formfeder	1	Eo
12		018-051.001/04	Kugellager-Ausrücker, vollst.	1	Vt
13	3016-28 547/13		Kupplungs-Ausrückgabel	1	Eo
14		018-25.011/05	Formfeder	1	Eo
15	3016-27 456/04		Druckstange	1	Eo

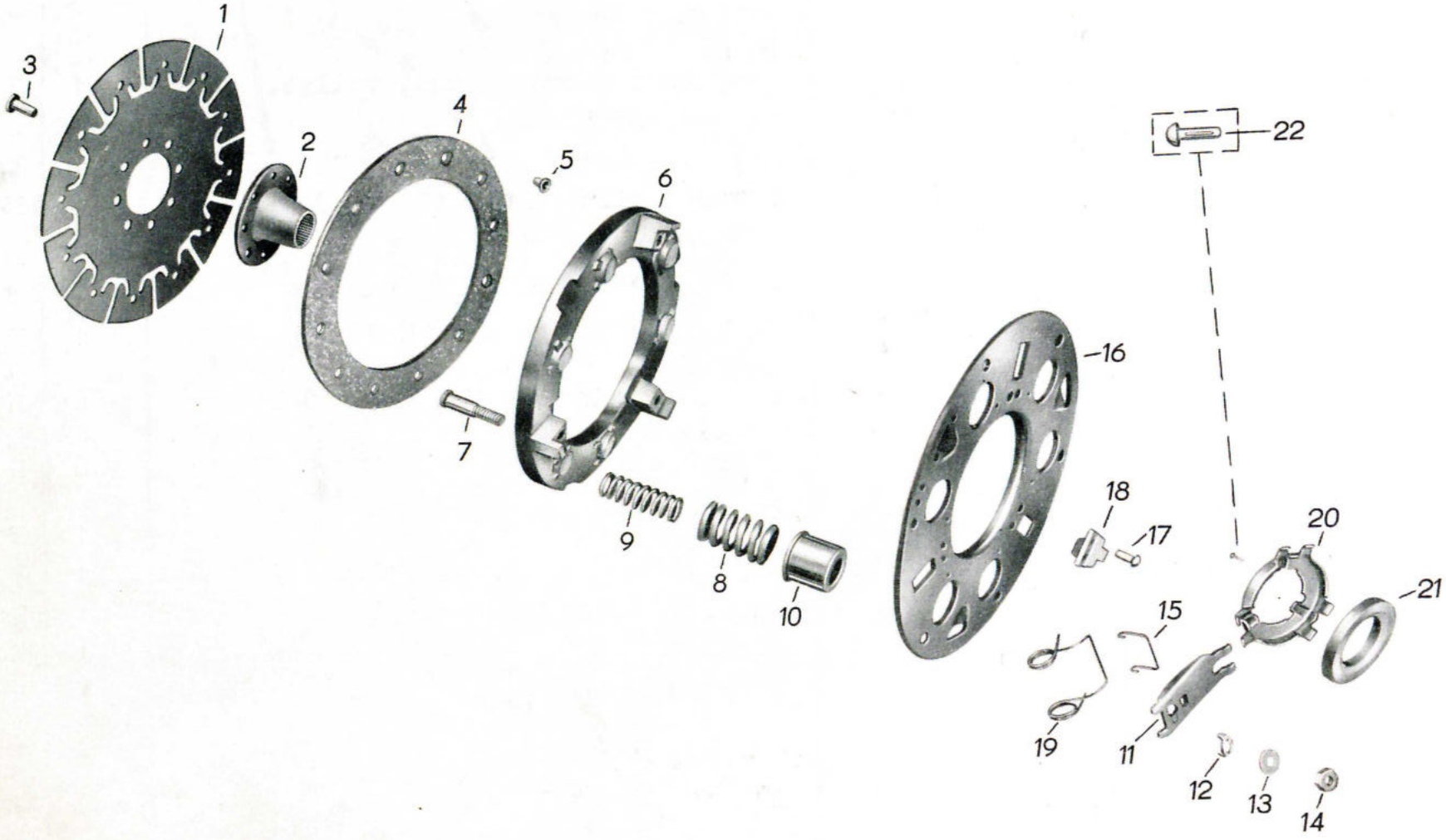
1
3
2
4
5
6
7
9
8
10
16
22
18
17
20
21
15
19
11
12
13
14

Bild-Nr.	Ersatzteil-Nummer Barkas-Nr.	Hersteller-Nr.	Benennung	Stück	Bemerkung
1		018-040 012/03	Kupplungsscheibe ohne Nabe	1	Eo
2		018-42.05/04	Kupplungsnabe	1	S
3		RNK-N 2500	Flachkopfniet 6 x 13,5	8	N
4		018-041.010/03 KA 37/38 Cosit-Nr.	Belag	2	Vt
5		TGL 07 339 St SZu	Hohlniet 5 x 0,5 x 6	12	N
6		018-002.010/03	Kupplungsdruckplatte	1	Eo
7		RNK-N 2506	Rändelbolzen M 8 x 37	3	Eo
8		018-005.013/04	Kupplungsdruckfeder	6	Eo
9		018-005.019/04	Kupplungsdruckfeder	6	Eo
10		018-014.010/05	Federtülle	6	Eo
11		018-006.010/04	Kupplungshebel	3	Eo
12		RNK-N 2503	Gelenkstück 8,4	3	Eo
13		RNK-N 2504	Sicherungsblech 8,2	3	Eo
14		TGL 0-934 DIN 934	Sechskantmutter BM 8 4 D	3	N
15		018-020.001/05	Bügel für Schenkelfeder	3	Eo
o.A.		RNK-N 2501	Montagebügel 15	3	Eo
16		018-070.010/03	Kupplungsdeckel kompl.	1	Eo
o.A.		010-059.001/04	Schleifringhalter kompl.	1	Vt
			Besteht aus:		
17		TGL 0-660 MSd 2u DIN 660	Halbrundniet 5 x 12	6	N
18		018-020.010/04	Stützwinkel	3	Eo

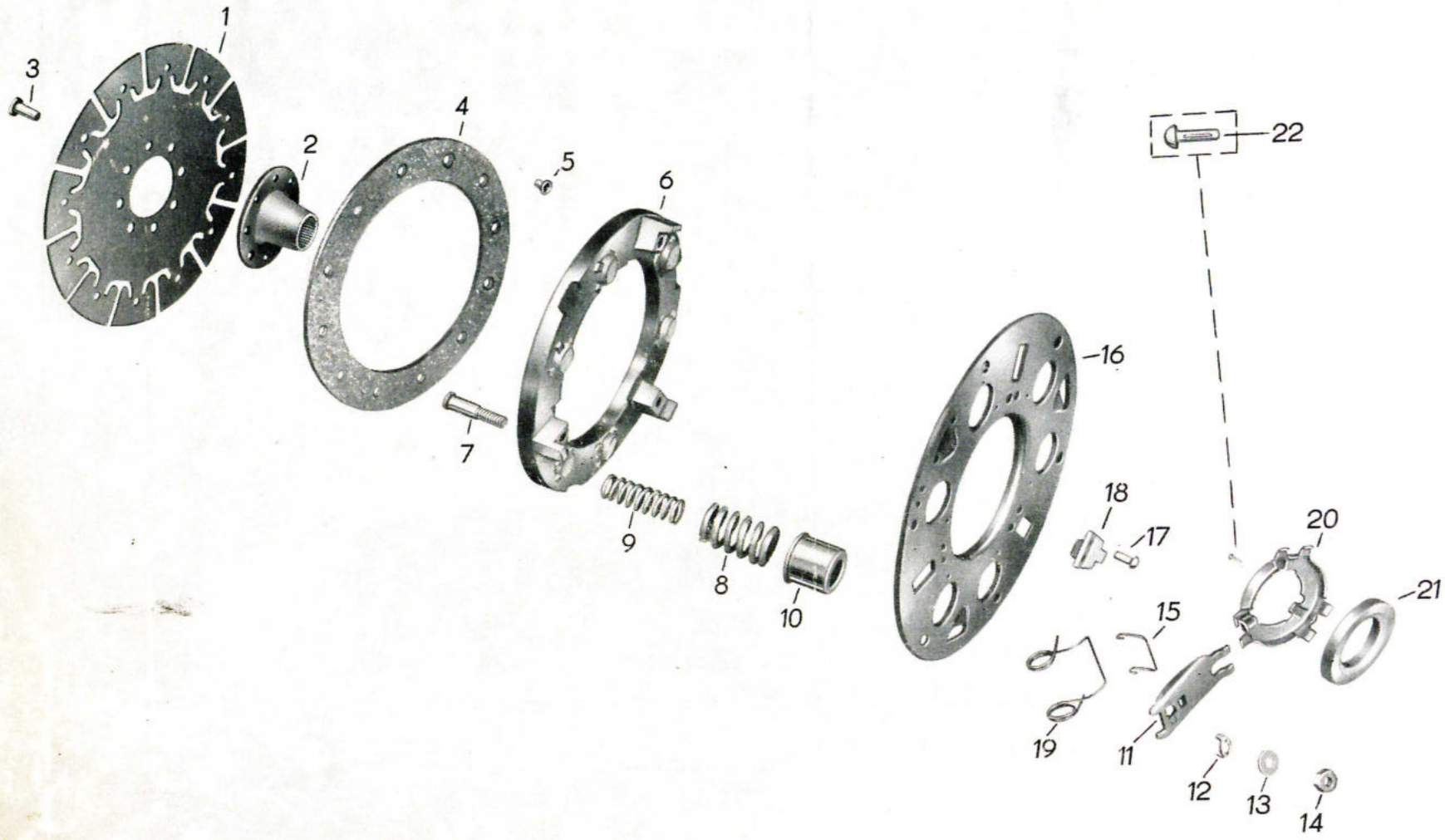
1
3
2
4
5
6
7
9
8
10
16
22
18
17
20
21
15
19
11
12
13
14

Bild-Nr.	Ersatzteil-Nummer Barkas-Nr.	Hersteller-Nr.	Benennung	Stück	Bemerkung
19		018-025.010/04	Schenkelfeder	3	Eo
20		018-044.010/04	Schleifringhalter	1	Eo
21		018-044.011/04	Schleifring	1	Vt
22		TGL 0-1476 DIN 1476	Halbrund-Kerbnagel 2 x 6	1	N

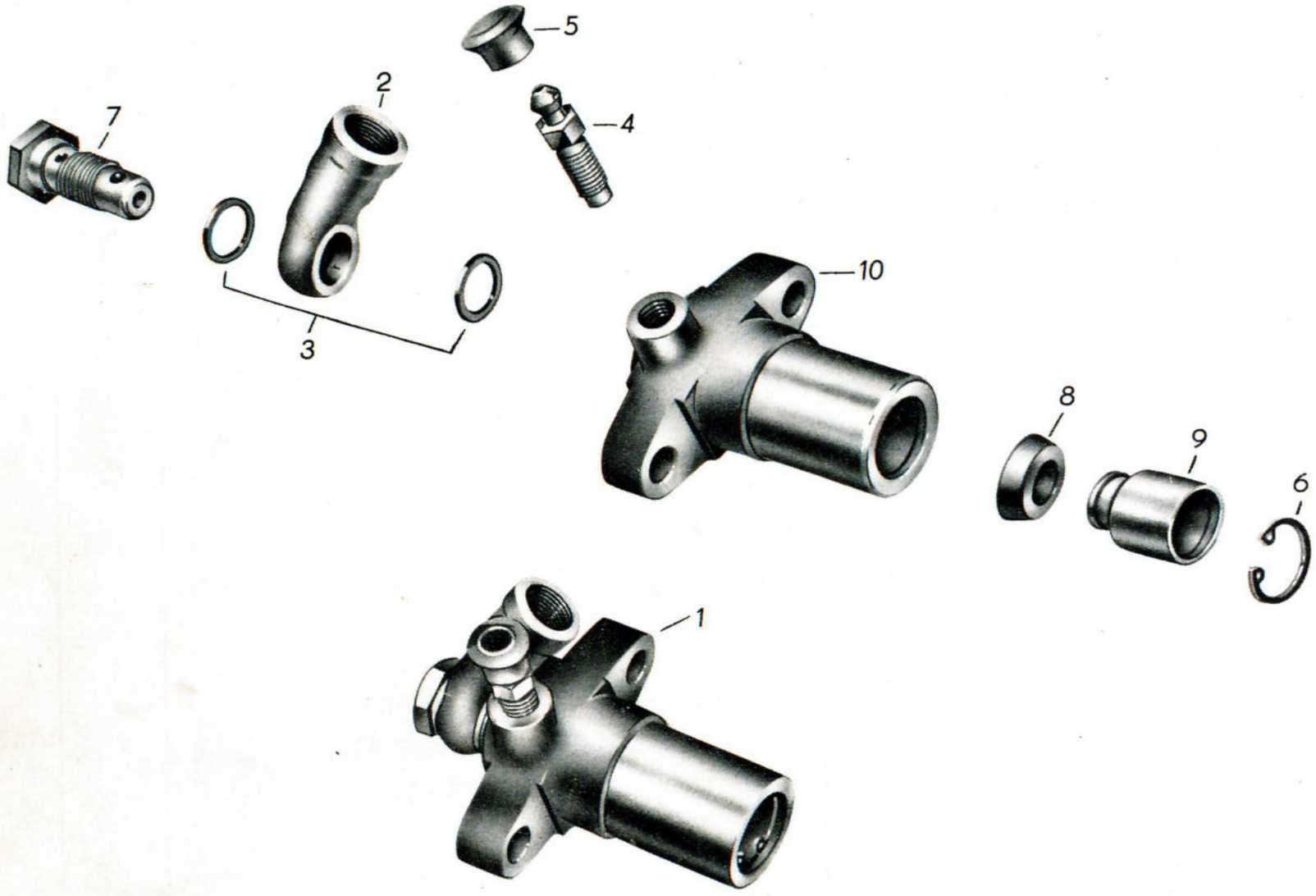
5
2
7
4
10
8
9
6
3
1

Bild-Nr.	Ersatzteil-Nummer Barkas-Nr.	Hersteller-Nr.	Benennung	Stück	Bemerkung
1	KZ. 38 a	56-20:102/14	Ausrückzylinder, vollst. Ø 19,05	1	Vt + R
2	A 38 B	TGL 39-789 75-80:131/04	Ringstutzen	1	Eo
3		TGL 0-7603 DIN 7603	Dichtring A 12 x 15,5 Al	2	N
4		TGL 39-227 A 1 M 8-37	Entlüftungsschraube	1	Eo
5	A 66	TGL 39-233 FE 406-03:037/05	Entlüfterklappe	1	Eo
6		TGL 0-472 DIN 472	Sicherungsring 19 x 1	1	N
7	A 15	56-20:117/04	Hohlschraube	1	Eo
8	KZ. 27	75-02:617/04	Ringmanschette	1	Vt
9	KZ. 26	56-20:121/04	Kolben	1	Vt
10	KZ. 25	56-20:115/03	Gehäuse	1	Vt + R

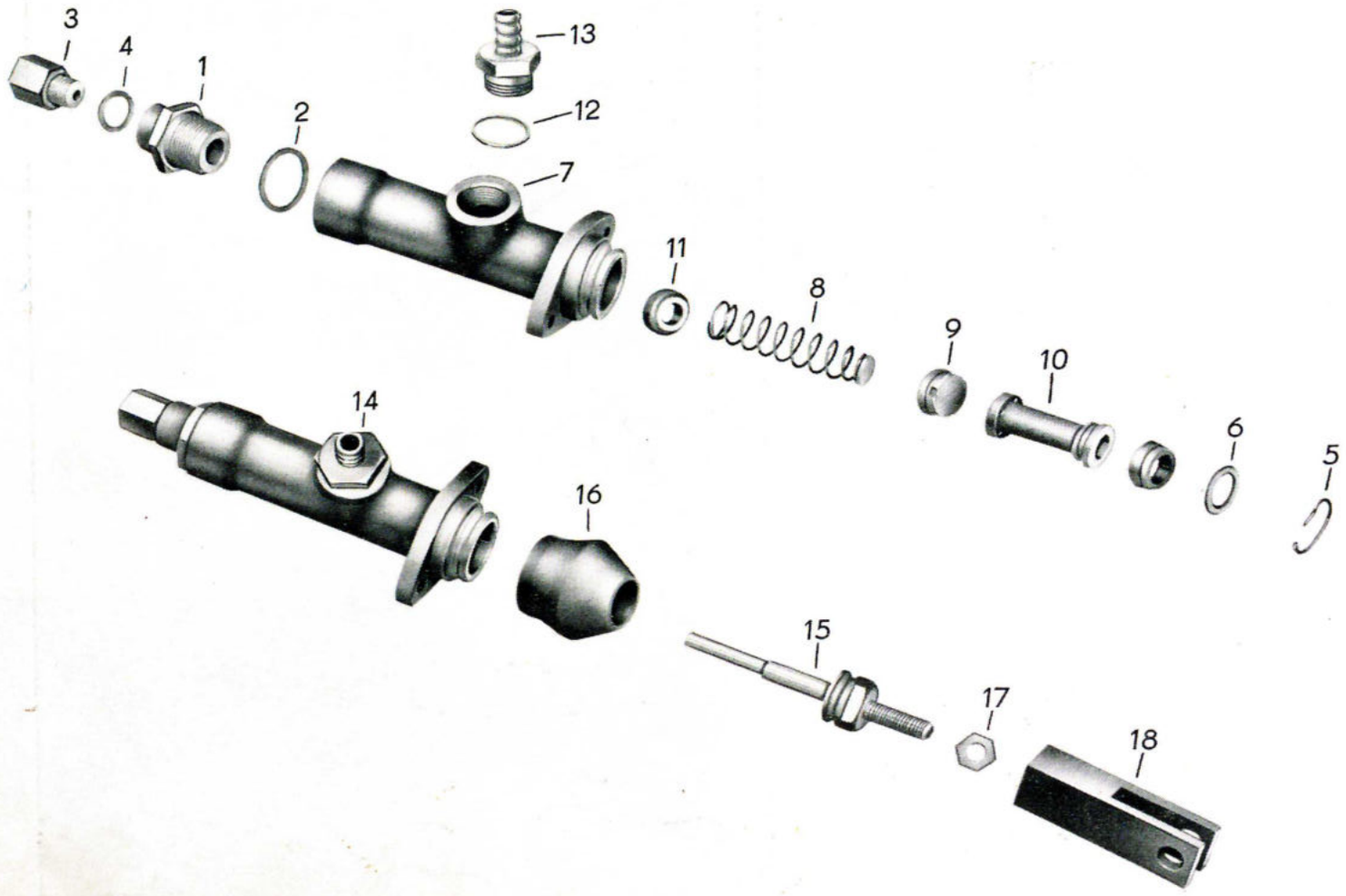
3
4
1
2
13
12
7
11
8
9
10
6
5
14
16
15
17
18

Bild-Nr.	Ersatzteil-Nummer Barkas-Nr.	Hersteller-Nr.	Benennung	Stück	Bemerkung
o.A.	KH 150 a	36-02:001/23	Kupplungshauptzylinder	1	Vt + R
1	KH 8	56-02:003/04	Verschlußschraube	1	Eo
2		TGL 0-7603 A1 DIN 7603	Dichtring 22 x 27	1	Eo
3	KH 120		Schraubstutzen	1	S
4		TGL 0-7603 DIN 7603	Dichtring A 12 x 15,5	1	S
5	BH 13	75-02:321/04	Sprengring	1	Eo
6	BH 12	75-02:320/04	Scheibe	1	Eo
7	BH 17	75-02:346/03	Gehäuse	1	Vt
8	BH 43	75-02:345/04	Druckfeder, vollst.	1	Vt
o.A.	BH 3	75-02:346/04	Druckfeder	1	Vt
o.A.	BH 4	75-02:326/04	Federteller	1	Vt
9	BH 11	75-02:317/04	Manschette	1	Vt
10	BH 5	75-02:313/04	Kolben	1	Vt
11	BH 6	75-02:222/04	Ringmanschette	1	Vt
12		TGL 0-7603 DIN 7603	Dichtring 20 x 24	1	N
13	CH 31	75-06:335/04	Anschlußnippel	1	Eo
14	KH 147	56-02:001/33	Kupplungshauptzylinder	1	R
15	A 220	TGL 39-749 75-02:323/14	Druckstange, vollst.	1	Eo
16	BH 30	75-02:349/04	Schutzbalg	1	Eo
17		TGL 0-934 DIN 934	Sechskantmutter M 8	1	N
18	3033-28 771/04	Gabelkopf		1	Eo

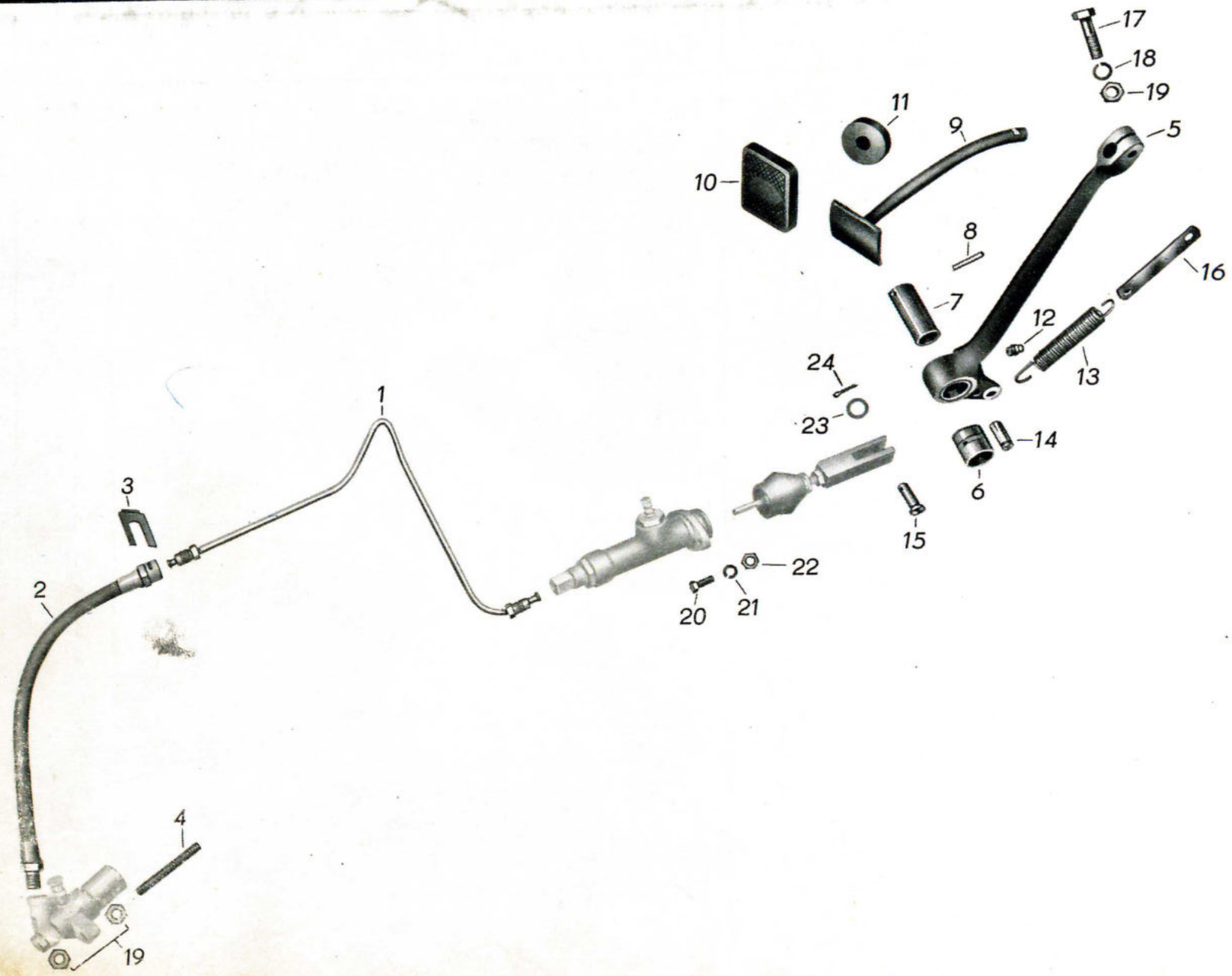
17
18
19
11
9
5
10
8
16
7
12
13
24
23
14
6
1
3
15
22
2
20
21
4
19

Bild-Nr.	Ersatzteil-Nummer Barkas-Nr.	Hersteller-Nr.	Benennung	Stück	Bemerkung
1	3033 U 25 616/06		Leitung für hydr. Kupplung	1	Eo
2		TGL 39-299 DIN 74 225	Bremsschlauch, vollst. BE 300	1	N
3		TGL 39-299 DIN 74 225	Bremsschlauchhalterung 14	1	N
4	3017-29 380/04		Stiftschraube für Ausrückzylinder	1	Eo
5	8 3033-25 335/12		Kupplungshebel	1	Eo
6	3033-29 688/14		Lagerbuchse	1	Eo
7	8 3033-28 128/04		Rohr	1	Eo
8		TGL 0-1471 DIN 1471	Kegelkerbstift 4 x 32 5 S	1	N
9	8 3033 U 25 340/03		Pedalstift, vollst. für Kupplung	1	Eo
10		TGL 39 651	Pedalüberzug	1	Eo
11	3033 U 26 242/04		Abdichtscheibe	1	Eo
12		TGL 0-71 412 DIN 71 412	Kegelschmierkopf B 8	1	N
13	F 4133-17 916		Zugfeder	1	Eo
14		TGL 7408 DIN KS 6	Halskerbstift A 10 x 30 5 S	1	N
15		TGL 18 010 DIN 1434	Bolzen 10 h11 x 32 x 24 5 S	1	N
16	3033-25 336/04		Federaufhängung für Kupplungspedal	1	Eo
17		TGL 0-931 DIN 931	Sechskantschraube M 8 x 35 8 G	1	N
18		TGL 7403 DIN 127	Federring B 8	1	N

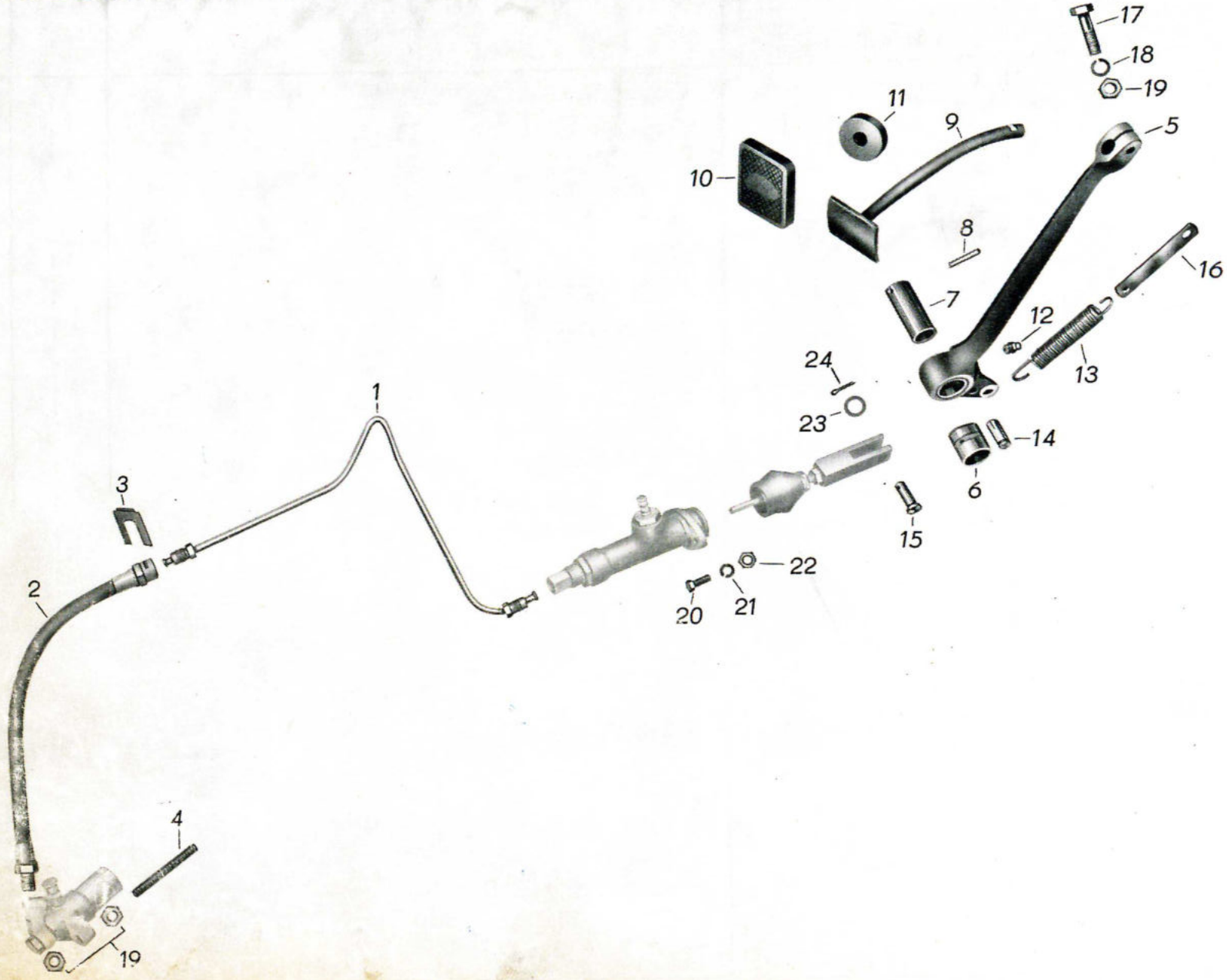
17
18
19
11
9
5
10
8
16
7
12
13
24
23
14
6
1
3
15
22
2
20
21
4
19

Bild-Nr.	Ersatzteil-Nummer Barkas-Nr.	Ersatzteil-Nummer Hersteller-Nr.	Benennung	Stück	Bemerkung
19		TGL 0-934 DIN 934	Sechskantmutter M 8	5	N
20		TGL 0-933 DIN 933	Sechskantschraube M 6 x 20	2	N
21		TGL 7403 DIN 127	Federring B 6	2	N
22		TGL 0-934 DIN 934	Sechskantmutter M 6	2	N
23		TGL 17 774 DIN 433	Scheibe	1	N
24		TGL 0-94 DIN 94	Splint 3 x 16	1	N

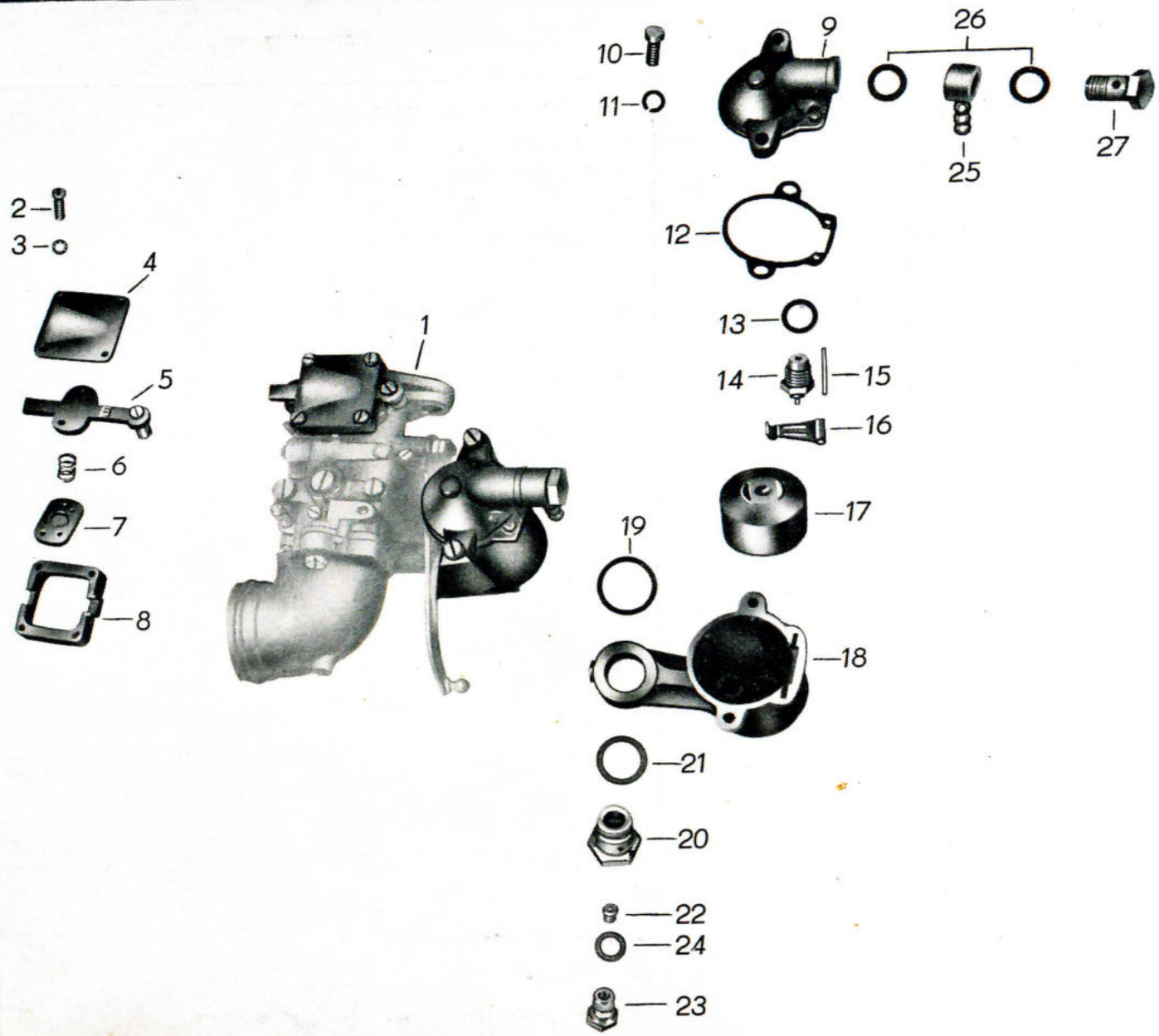
10
11
9
26
25
27
2
3
4
5
6
7
8
1
12
13
14
15
16
17
19
18
21
20
22
24
23

Bild-Nr.	Ersatzteil-Nummer Barkas-Nr.	Hersteller-Nr.	Benennung	Stück	Bemerkung
1		1-093.001/02	Vergaser H 362-26	1	Eo
o.A.		TGL 0-934 DIN 934	Sechskantmutter BM 10	1	N
o.A.		TGL 0-137 DIN 137	Federscheibe B 10	1	N
2		TGL 0-84 DIN 84	Zylinderschraube AM 4 x 15	4	N
3		DIN 6797	Zahnscheibe 4,3	4	N
4		1269	Starteroberteil	1	Eo
5		1379	Starterbetätigung	1	Eo
6		1383	Druckfeder	1	Eo
7		1380	Starterflachschieber	1	Eo
8		1264	Starterunterteil	1	Eo
9		1274	Schwimmergehäusedeckel	1	Eo
10		TGL 0-84 DIN 84	Zylinderschraube AM 6 x 18	2	N
11		TGL 7403 DIN 127	Federring B 6	4	N
12		1273	Dichtung für Schwimmergehäusedeckel	1	Eo
13		TGL 0-7603 DIN 7603	Dichtring A 12 x 16	1	N
14		1139	Schwimmernadelventil	1	Vt
15		0116	Zylinderstift	1	Eo
16		1095	Scharnierhebel	1	Vt
17		1094	Schwimmer	1	Eo
18		1368	Schwimmergehäuse vormontiert	1	Eo

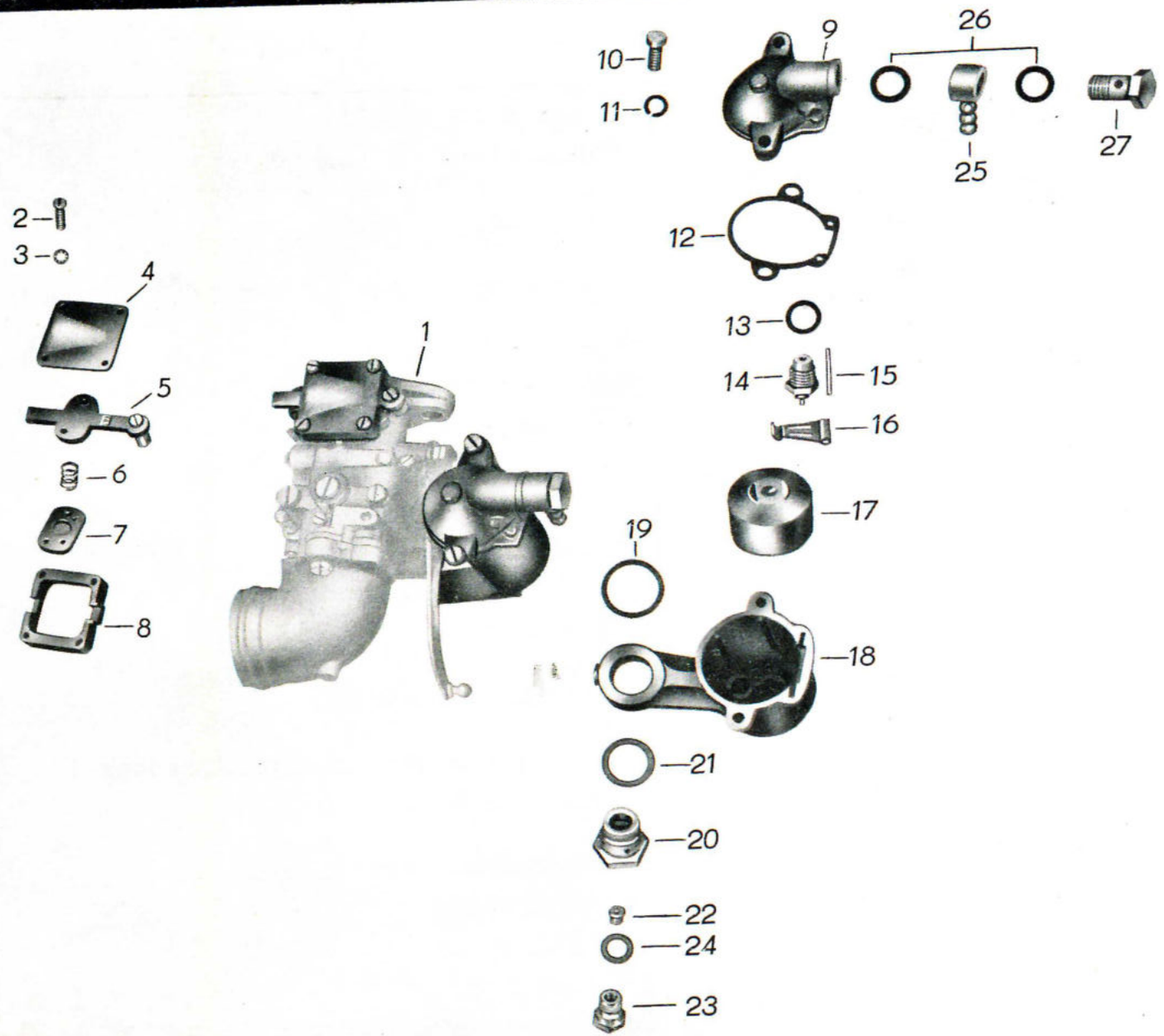
1
2
3
4
5
6
7
8
9
10
11
12
13
14
15
16
17
18
19
20
21
22
23
24
25
26
27

Bild-Nr.	Ersatzteil-Nummer Barkas-Nr.	Ersatzteil-Nummer Hersteller-Nr.	Benennung	Stück	Bemerkung
19		052	Dichtring	1	Eo
20		1252	Hohlschraube	1	Eo
21		1250	Dichtring	1	Eo
22		1089	Hauptdüse (bei Bestellung Größe angeben)	1	Eo
23		0038	Düsenhalteschraube	1	Eo
24		0039	Dichtring	1	Eo
25		0055	Schwenkschlauchnippel	1	Eo
26		TGL 0-7603 DIN 7603	Dichtring A 12 x 18	2	N
27		TGL 0-7623 DIN 7623	Hohlschraube A 6	1	N

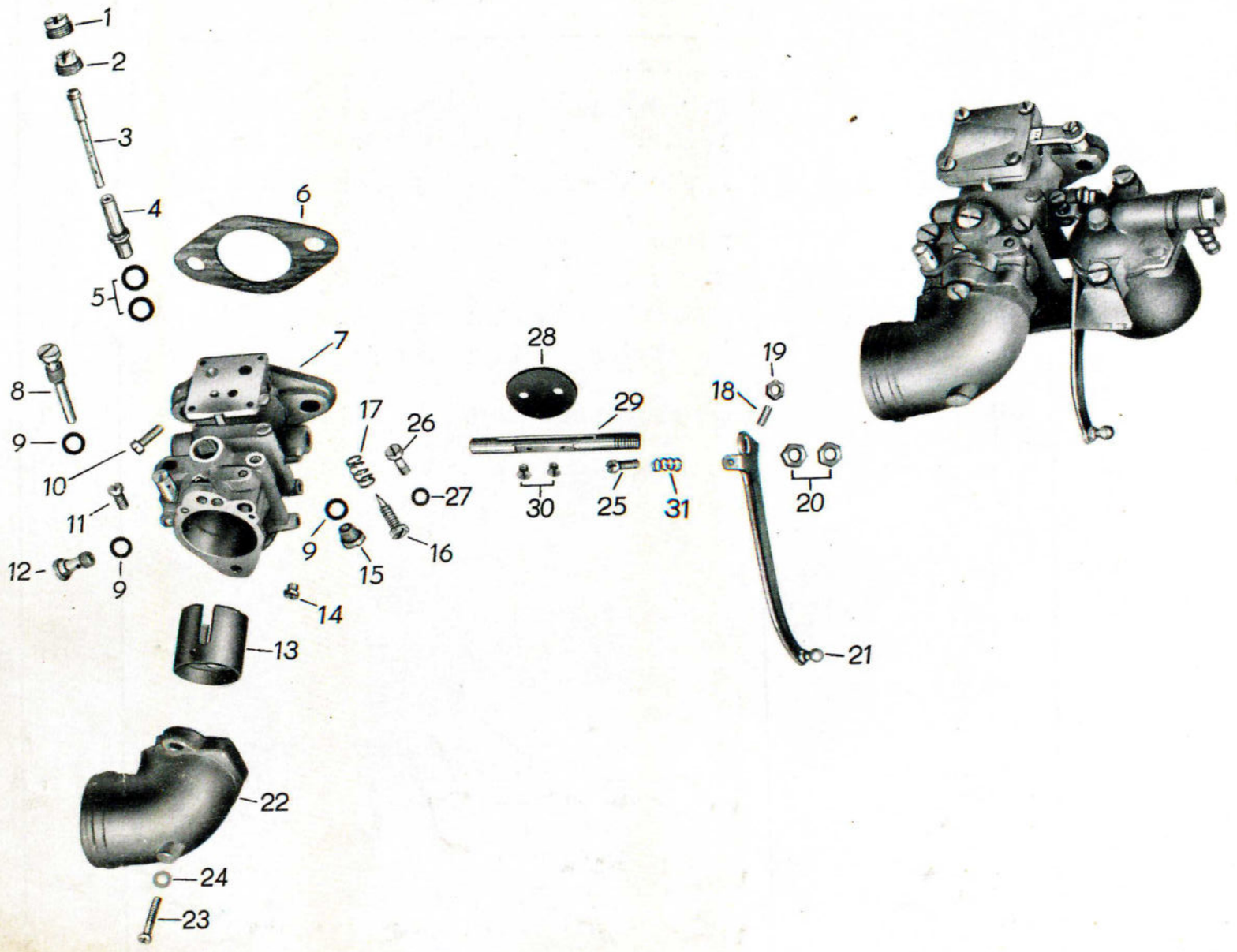
1
2
3
4
5
6
7
8
9
10
11
12
9
13
14
15
16
17
26
27
28
29
30
25
31
18
19
20
21
22
24
23

Bild-Nr.	Ersatzteil-Nummer Barkas-Nr.	Hersteller-Nr.	Benennung	Stück	Bemerkung
1		0092	Gewindestift	1	Eo
2		1258	Verschraubung	1	Eo
3		1276	Mischrohr	1	Eo
4		1256	Einsatzstück	1	Eo
5		1107	Dichtring	2	Eo
6		DIN 71 511	Dichtung 40	1	N
7		1535	Vergasergehäuse vormontiert	1	Eo
8		1260	Startmischrohr	1	Eo
9		0034	Dichtring	3	Eo
10		TGL 0-933 DIN 933	Sechskantschraube M 4 x 15	1	N
11		TGL 0-84 DIN 84	Zylinderschraube AM 4 x 12	1	N
12		1249	Leerlaufdüse } (bei Bestellung Größe angeben)	1	Eo
13		1277	Lufttrichter }	1	Eo
14		1091	Ausgleichdüse }	1	Eo
15		0040	Zylinderschraube	1	Eo
16		1536	Leerlaufgemischregulierschraube	1	Eo
17		0011	Druckfeder	1	Eo
18		DIN 417	Gewindestift M 4 x 12	1	N
19		TGL 0-934 DIN 934	Sechskantmutter M 4	1	N
20		TGL 0-439 DIN 439	Sechskantmutter BM 8	2	N
21		1528	Drosselklappenhebel vormontiert	1	Eo

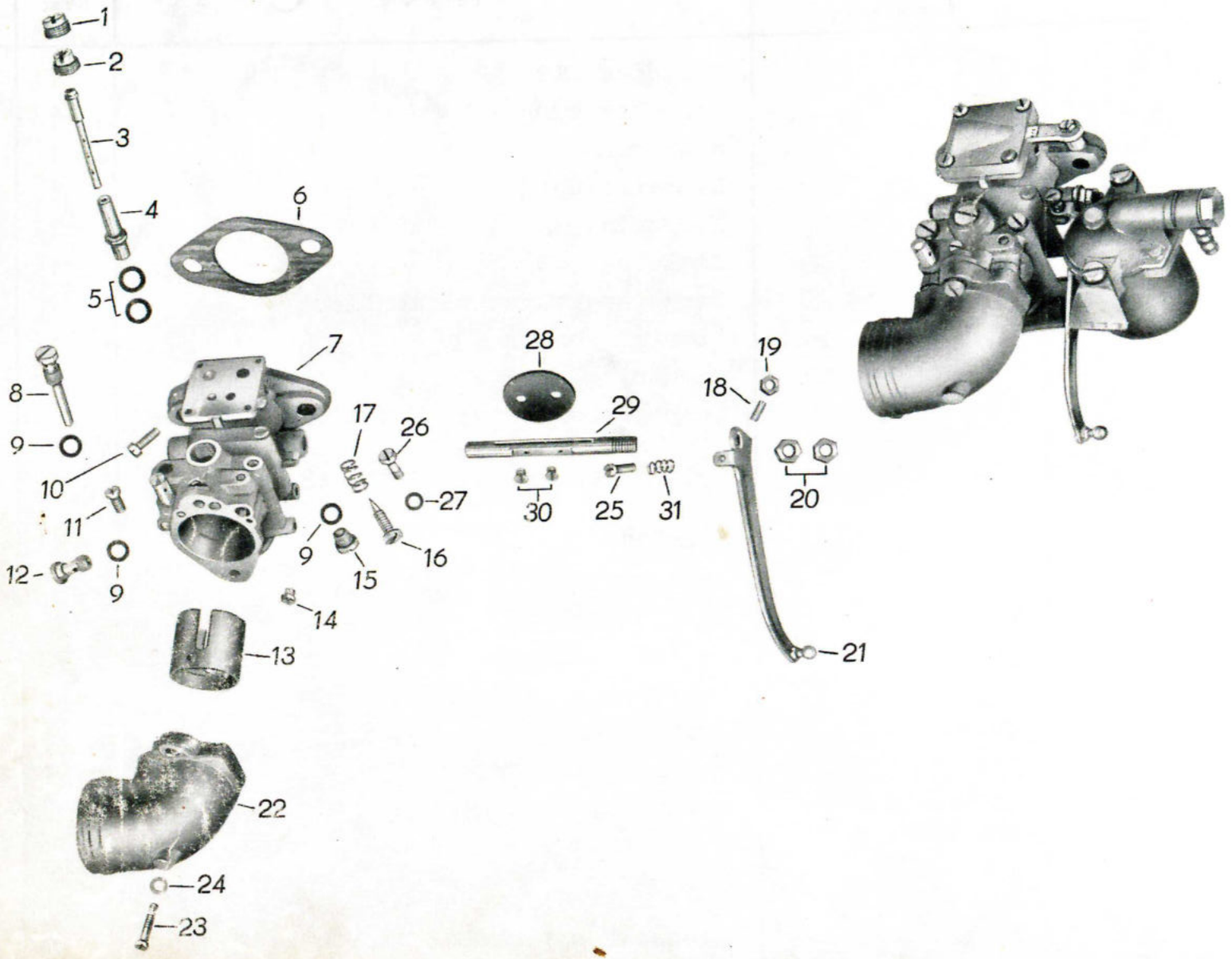
1
2
3
4
5
6
7
8
9
10
11
12
9
13
14
9
15
16
17
26
27
28
29
30
25
31
18
19
20
21
22
24
23

Bild-Nr.	Ersatzteil-Nummer Barkas-Nr.	Ersatzteil-Nummer Hersteller-Nr.	Benennung	Stück	Bemerkung
22		1278	Ansaugkrümmer	1	Eo
23		TGL 0-84 DIN 84	Zylinderschraube AM 6 x 18	2	N
24		TGL 7403 DIN 127	Federring B 6	2	N
25		TGL 0-84 DIN 84	Zylinderschraube AM 4 x 15	1	N
26		1088	Starterdüse (bei Bestellung Größe angeben)	1	Eo
27		0033	Dichtring	1	Eo
28		1283	Drosselklappe	1	Eo
29		1282	Drosselklappenwelle	1	Eo
30		TGL 5687 DIN 84	Linsensenkschraube AM 4 x 6	1	N
31		0032	Druckfeder	1	Eo

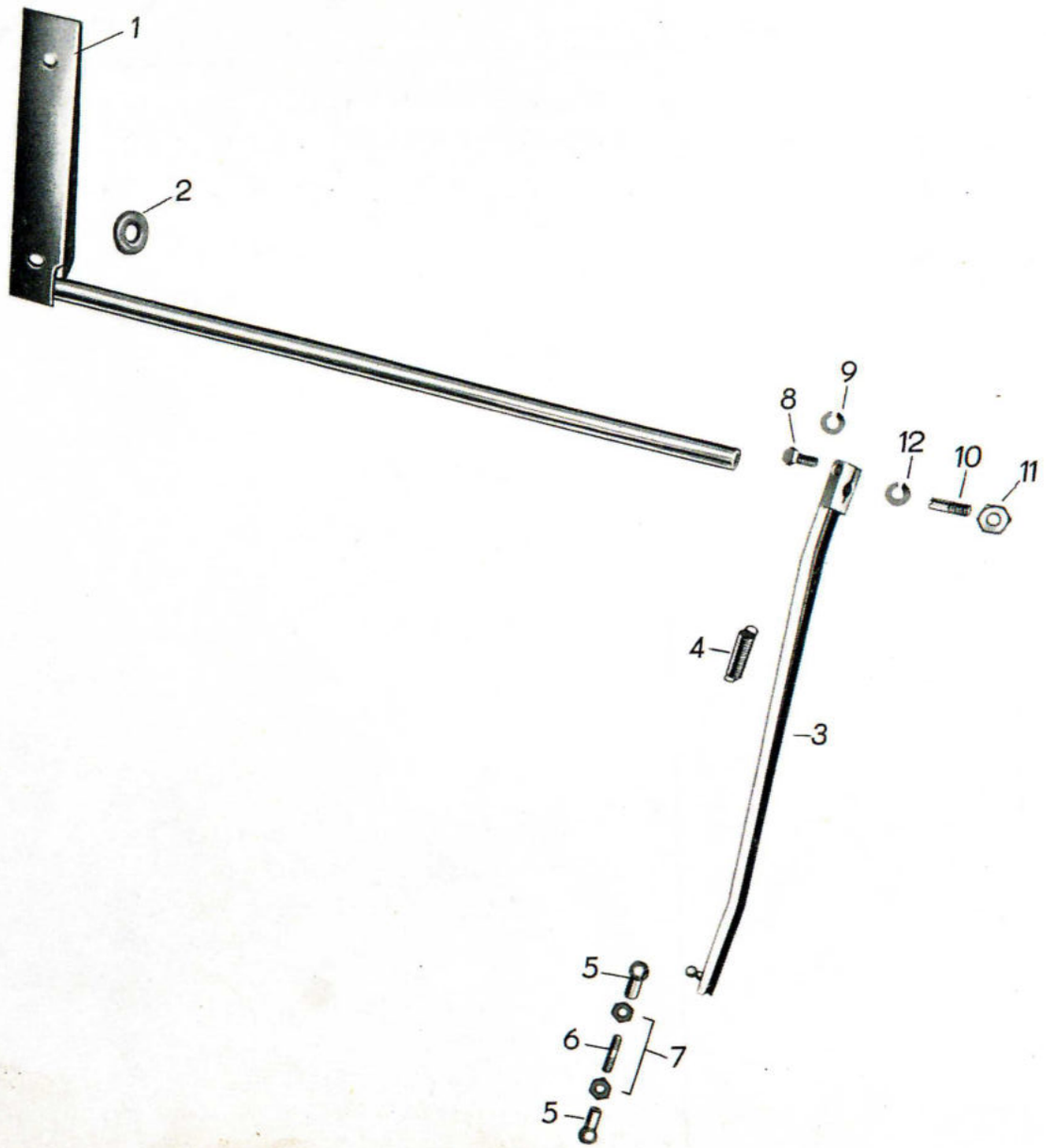
1
2
8
9
12
10
11
4
3
5
6
7
5

Bild-Nr.	Ersatzteil-Nummer Barkas-Nr.	Hersteller-Nr.	Benennung	Stück	Bemerkung
1	3033 U 32 355		Fahrpedal mit Welle, vollst.	1	Eo
2	F4142-6454-1		Kabeltülle	1	Eo
3	8 3033 U 28 660/03		Hebelarm, vollst. zur Gasbetätigung	1	Eo
4	E4133-16 976		Zugfeder	1	Eo
o.A.		TGL 39-803 DIN 71 803	Kugelzapfen B 8 x 4 4 D	1	N
o.A.	3033 U 29 343/04		Zugstange zum Vergaser, vollst.	1	Eo
5		TGL 39-804 DIN 71 805	Kugelpfanne A 8 4 D	2	N
6		TGL 0-940 DIN 940	Stiftschraube M 5 x 25 5 S	1	N
7		TGL 0-439 DIN 439	Sechskantmutter BM 5	1	N
8		TGL 0-931 DIN 931	Sechskantschraube M 6 x 20 8 G	1	N
9		TGL 0-7403 DIN 127	Federring B 6	1	N
10	3033-31 275/05		Schaftschraube	1	N
11		TGL 0-934 DIN 934	Sechskantmutter M 8	1	N
12		TGL 0-7403 DIN 127	Federring B 8	1	N

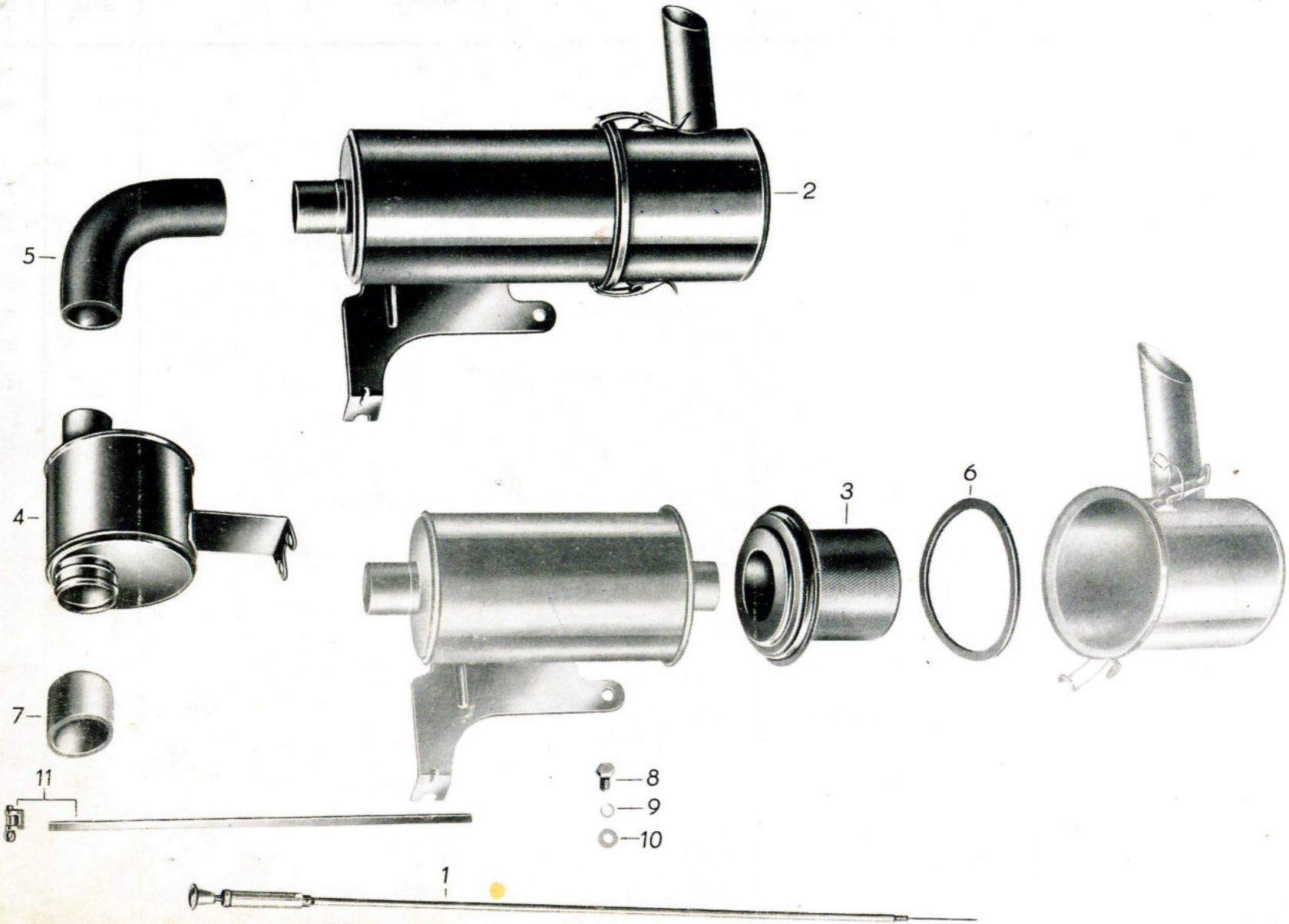
5
2
4
3
6
7
11
8
9
10
1

Bild-Nr.	Ersatzteil-Nummer Barkas-Nr.	Hersteller-Nr.	Benennung	Stück	Bemerkung
1		TGL 39-326	Betätigungszug, vollst. 3 A gr 620 x 70	1	Eo
o.A.	4312-7942		Knopf für Starterzug	1	Eo
2	8 3013 U 33 883/01		Dämpfer, vollst.	1	Eo
3	306-114.00/14		Filter	1	Eo
4	8 3013 U 33 884/02		Abzweigtopf, vollst.	1	Eo
5	3013-33 885/04	oder 4108-08:050/04	Verbindungsschlauch Gummikrümmer	1	Eo
o.A.	3013-33 998/03		Verbindungsschlauch	1	Eo
6	306-110-001/05		Dichtring	1	Eo
7	3013-33 443/04		Schlauchstück	1	Eo
8		TGL 0-933 DIN 933	Sechskantschraube M 8 x 16 5 D	1	N
9		TGL 7403 DIN 127	Federring B 8	1	N
10		TGL 0-125-St DIN 125	Scheibe 8,4	1	N
o.A.		TGL 0-125-St DIN 125	Scheibe 10,5	3	N
11		TGL 11 046	Schlauchbinder A 9 x 430	4	N

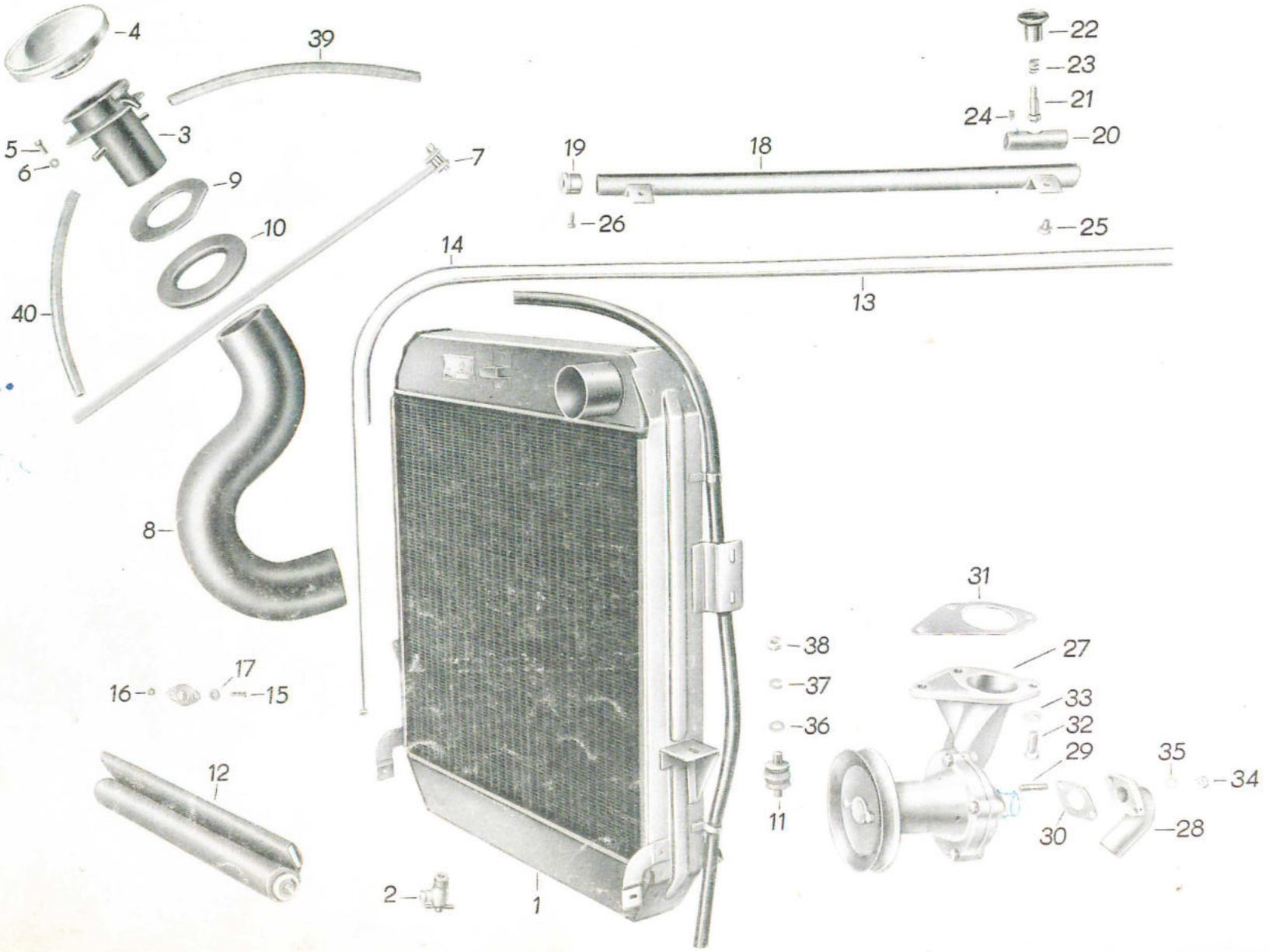
4
39
22
23
21
24
20
3
5
6
7
19
18
9
10
26
25
14
13
40
8
31
38
27
17
16
15
37
33
36
32
29
35
34
12
11
30
28
2
1

Bild-Nr.	Ersatzteil-Nummer Barkas-Nr.	Hersteller-Nr.	Benennung	Stück	Bemerkung
1		817-100.000/00	Kühler, vollst.	1	Eo
2		TGL 9600 DIN 71 401	Ablaßventil CM 14 x 1,5 keg.	1	N
3		817-180.000/03	Einfüllstutzen	1	Eo
4	3015-32 004/04		Überdruckverschluß mit Zierdeckel	1	Eo
o.A.	3015 F 32 401/06		Verschlußdeckel,vollst. lackiert (NVA)	1	Eo
5		TGL 0-84-43	Zylinderschraube AM 4 x 10	4	N
6		TGL 7603 DIN 7603	Dichtring A 4 x 8	4	N
7		TGL 11 046	Schlauchbinder A 9 x 430	2	N
8	3015-31 968/02		Formschlauch	1	Eo
9	3015-32 083/04		Dichtung	1	Eo
10	3015-32 109/04		Gummiwulstring	1	Eo
11	3015 U 29 359/04		Gummilager für Kühler	2	Eo
12	3015 U 32 607/06		Kühlerrollo	1	Eo
13		TGL 39-285/03	Seilhülle 3 x 1015	1	N
o.A.		TGL 39-285 DIN 71 988	Hülse 3	1	N
14	3015-32 606/04		Seilzug	1	Eo
15		TGL 5683 DIN 87	Senkschraube BM 2,5 x 12 4 S	2	N
16		TGL 0-934 DIN 934	Sechskantmutter M 2,5 5 S	2	N
17	3055-30 972/05		Senkscheibe	2	Eo
18	3015 U 32 075/02		Führung, vollst.	1	Eo

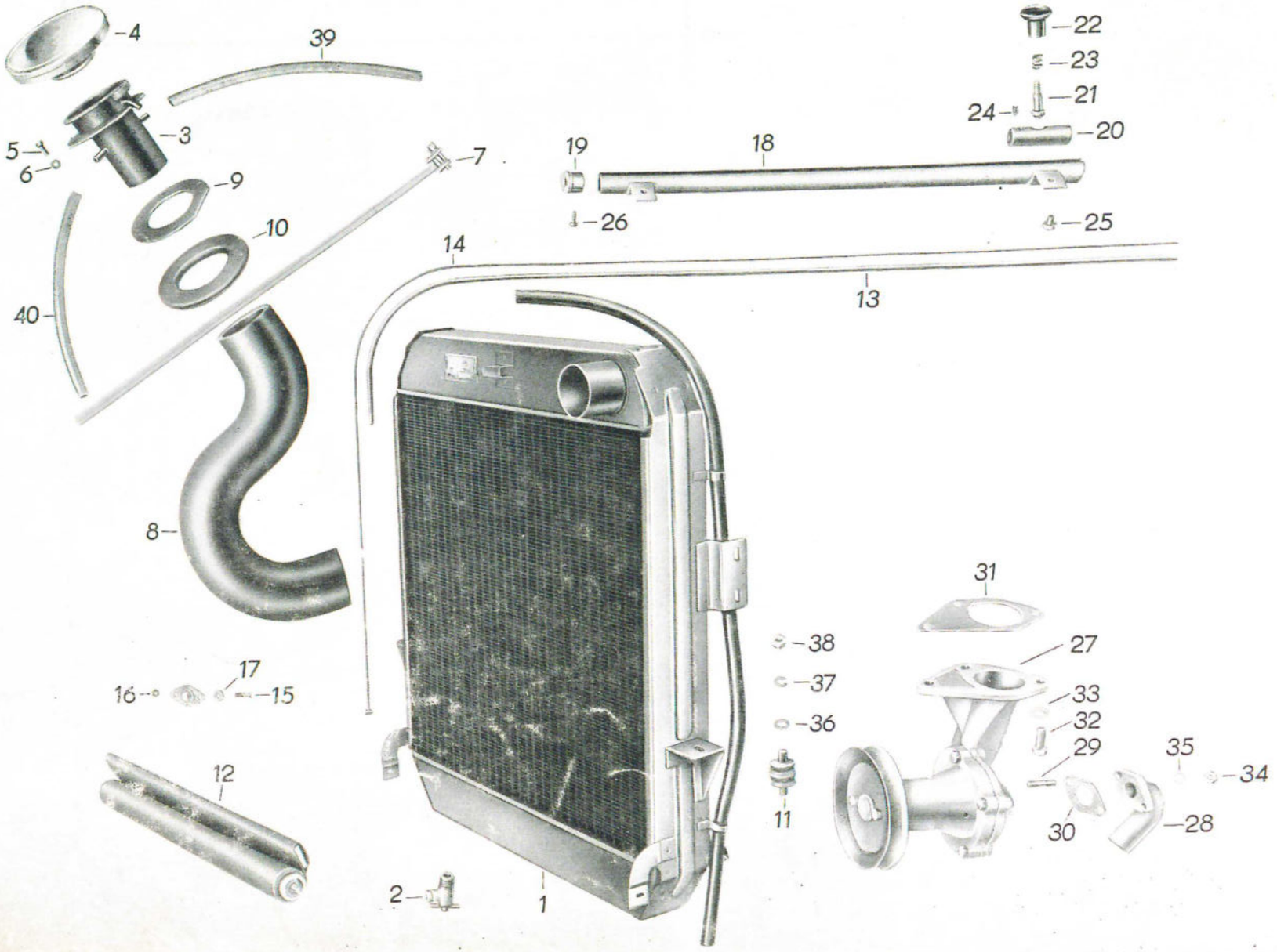
4
39
3
5
6
9
10
7
40
8
22
23
21
24
20
19
18
26
25
14
13
17
16
15
12
2
1
38
37
36
11
31
27
33
32
29
35
34
30
28

B 1000

Bild-Nr.	Ersatzteil-Nummer		Benennung	Stück	Bemerkung
	Barkas-Nr.	Hersteller-Nr.			

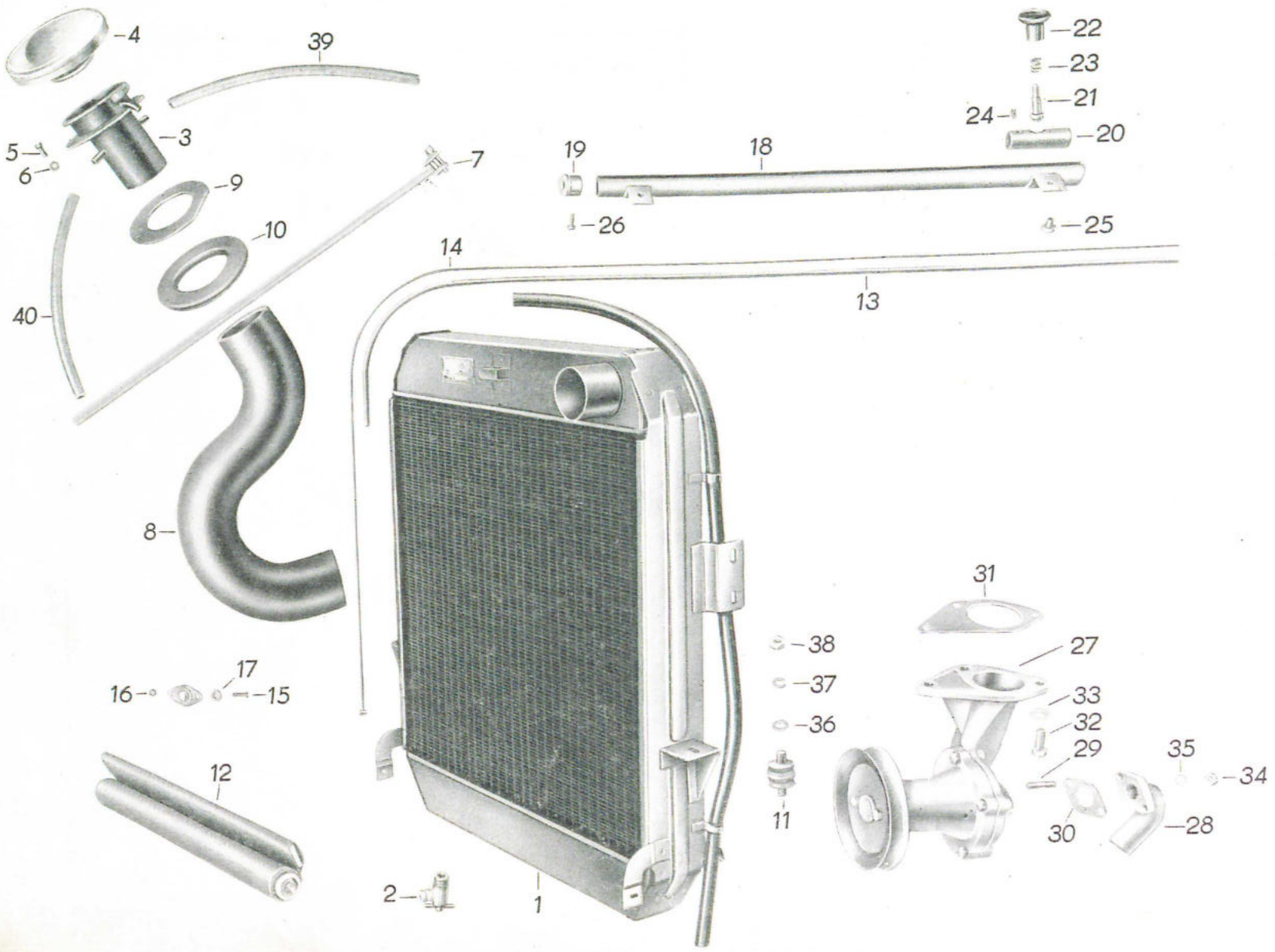
4
39
3
5
6
9
10
7
40
8
16
17
15
12
2
1
14
13
19
18
22
23
21
24
20
26
25
31
38
37
36
27
33
32
29
35
34
11
30
28

Bild-Nr.	Ersatzteil-Nummer Barkas-Nr.	Hersteller-Nr.	Benennung	Stück	Bemerkung
36		TGL 0-125 DIN 125	Scheibe 8,4	2	N
37		TGL 7403 DIN 127	Federring B 8	2	N
38		TGL 0-439 DIN 439	Sechskantmutter BM 8	2	N
39	3020-33 122/06		Entlüfterschlauch rechts (A 5 ==24o mm)	1	S
40	3020-32 114/06		Entlüfterschlauch links (A 5 = 2oo mm)	1	S

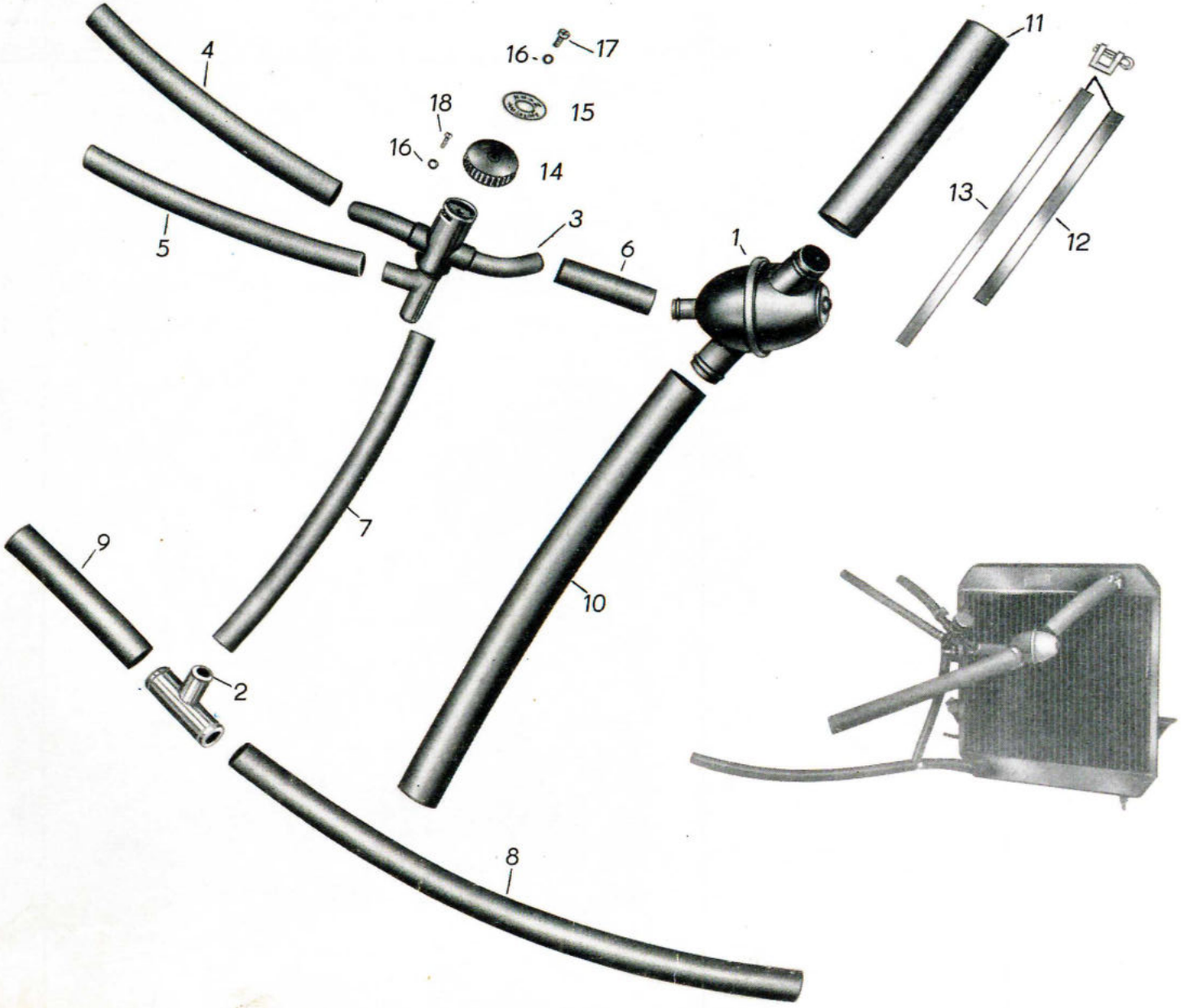
4
16
17
18
15
16
14
5
3
6
1
11
13
12
7
9
10
2
8

B 1000

Bild-Nr.	Ersatzteil-Nummer		Benennung	Stück	Bemerkung
	Barkas-Nr.	Hersteller-Nr.			

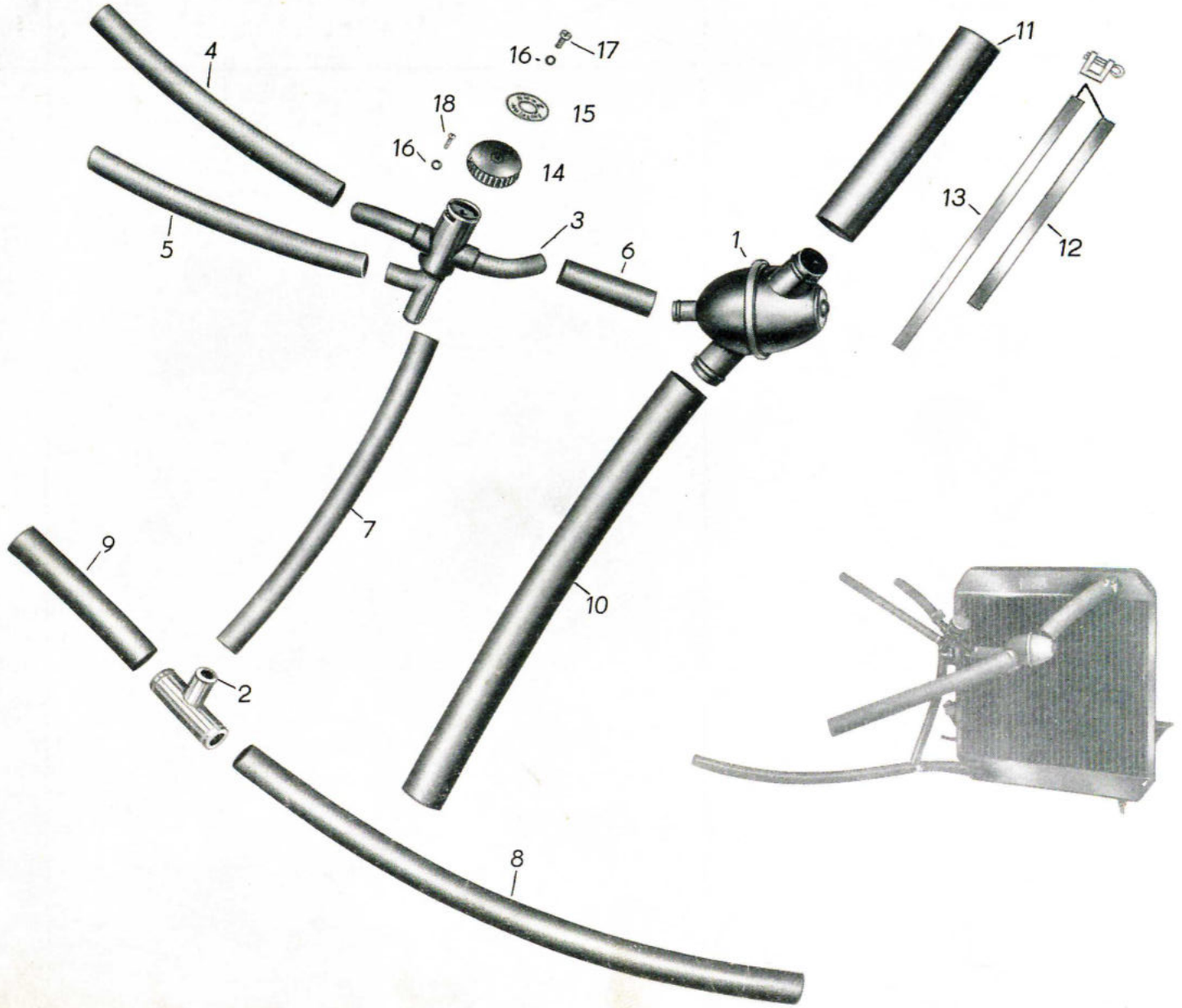
4
16
17
18
15
16
14
5
3
6
1
11
13
12
9
7
10
2
8

Bild-Nr.	Ersatzteil-Nummer Barkas-Nr.	Ersatzteil-Nummer Hersteller-Nr.	Benennung	Stück	Bemerkung
17		TGL 0-84 DIN 84	Zylinderschraube AM 4 x 35 5 S	1	N
18		TGL 0-84 DIN 84	Zylinderschraube AM 4 x 10 5 S	2	N

K 1

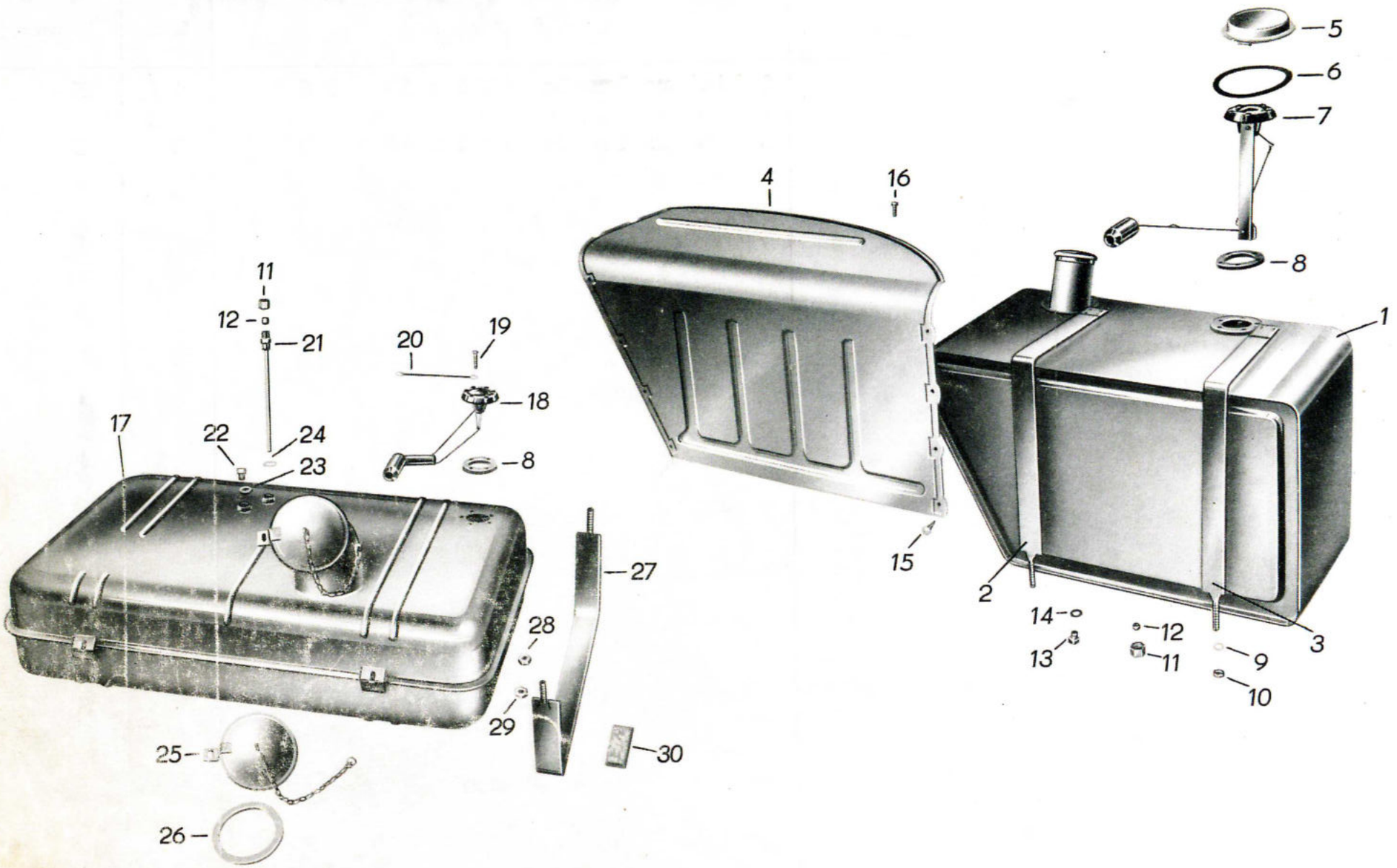
5
6
7
8
4
16
1
11
12
21
20
19
18
8
17
22
24
23
27
28
29
30
25
26
15
2
14
13
12
11
9
10
3

Bild-Nr.	Ersatzteil-Nummer Barkas-Nr.	Hersteller-Nr.	Benennung	Stück	Bemerkung
1	213-000.000/02		Kraftstoffbehälter, vollst.	1	Eo
2	3019 U 29 257/06		Spannband groß, vollst.	1	Eo
3	3019 U 29 258/06		Spannband klein, vollst.	1	Eo
4	8 3055 U 32 320/00		Abdeckhaube über Kraftstoffbehälter, vollst.	1	Eo
5	8 3055 U 29 870/04		Verschlußkappe, vollst. für Abdeckhaube am Kraftstoffbehälter	1	Eo
6	3055-30 841/04		Dichtung	1	Eo
7		91.0202-03 000	Kraftstoffgeber	1	Eo
8		91.020-900.20(5)	Dichtring	2	N
9		TGL 7403 DIN 127	Federring B 8	2	N
10		TGL 0-934 DIN 934	Sechskantmutter M 8	1	N
11		TGL 0-3870 DIN 3870	Überwurfmutter m 8 L-A-	1	N
12		TGL 0-3861 DIN 3861	Schneidring d 8 L-S	1	N
13		TGL 0-7604 DIN 7604	Verschlußschraube M 10 x 1	1	N
14		TGL 0-7603 DIN 7603	Dichtring A 10 x 14	11	Eo
15	3055-28 665/04		Federklammer	4	N
16		TGL 0-85 DIN 85	Linsenschraube AM 4 x 12	4	N
o.A.		TGL 0-125 DIN 125	Scheibe 4,3		

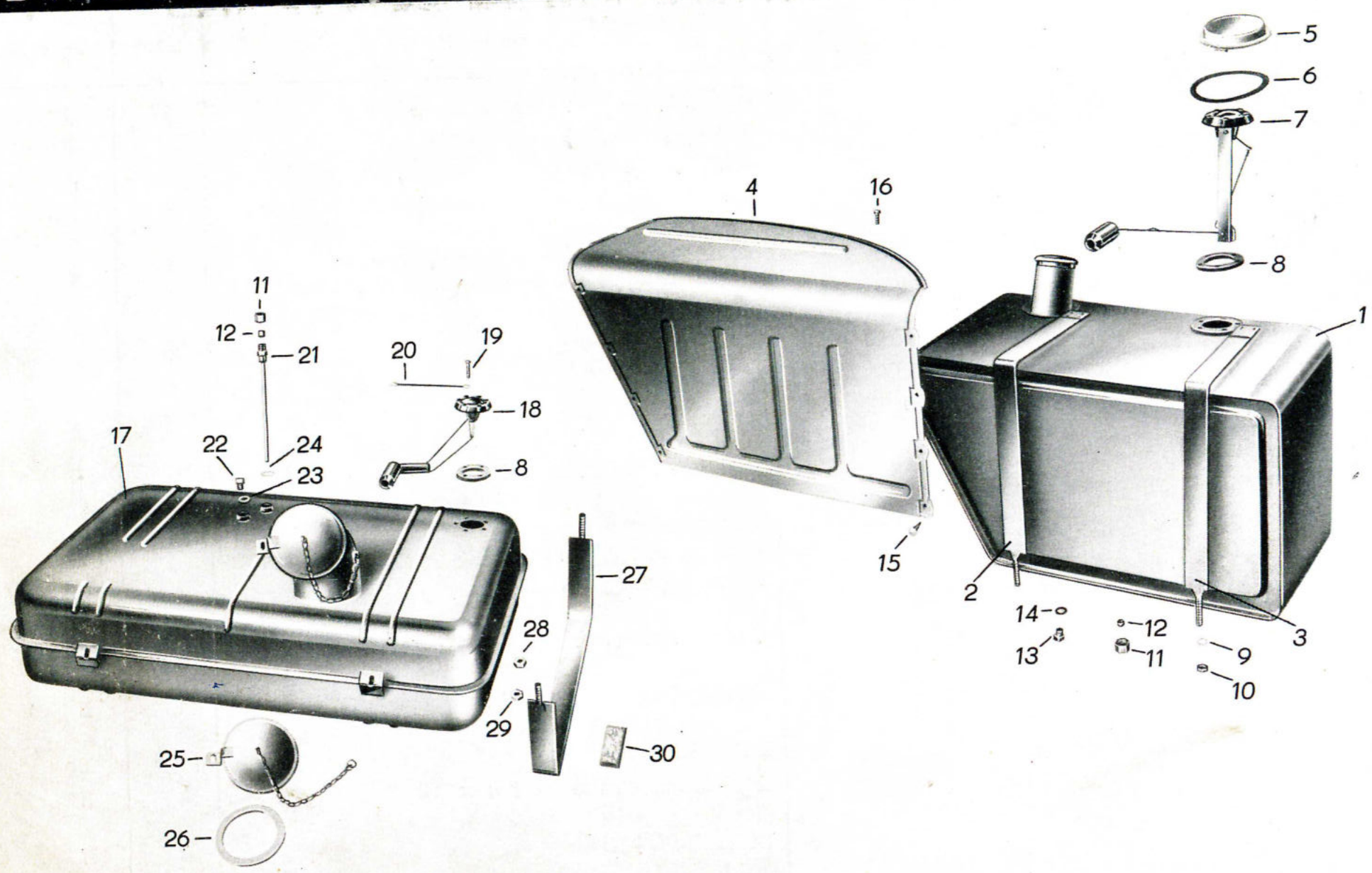
5
6
7
4
16
8
11
12
21
20
19
18
1
17
22
24
23
8
15
2
14
12
3
13
11
9
10
27
28
29
30
25
26

Bild-Nr.	Ersatzteil-Nummer Barkas-Nr.	Hersteller-Nr.	Benennung	Stück	Bemerkung
17	3019-32 674/01		Kraftstoffbehälter für HP	1	Eo
18		Typ C 205-16	Kraftstoffgeber	1	Eo
19		TGL 0-84 DIN 84	Zylinderschraube AM 5 x 25 4 S	5	N
20	3019-32 997/04		Leitung 31	1	S
21	3019 U 32 935/04		Verschraubung gerade, vollst.	1	S
22		TGL 0-7604 DIN 7604	Verschlußschraube M 14 x 1,5 4 D	3	N
23		TGL 0-7603 DIN 7603	Dichtring A 14 x 18	3	N
24		TGL 0-7603 DIN 7603	Dichtring A 12 x 16	1	N
25		80 DIN 73 400	Verschlußdeckel, vollst.	1	N
26		Z 2010/35 (Robur-Nr.)	Dichtung (106 x 80 x 2,5)	1	N
27	3019 U 33 197/03		Spannband, vollst. gebogen	2	Eo
28		TGL 0-934 DIN 934	Sechskantmutter M 10	4	N
29		TGL 0-439 DIN 439	Sechskantmutter M 10	4	N
30	3019-32 732/04		Unterlegstreifen	9	Eo

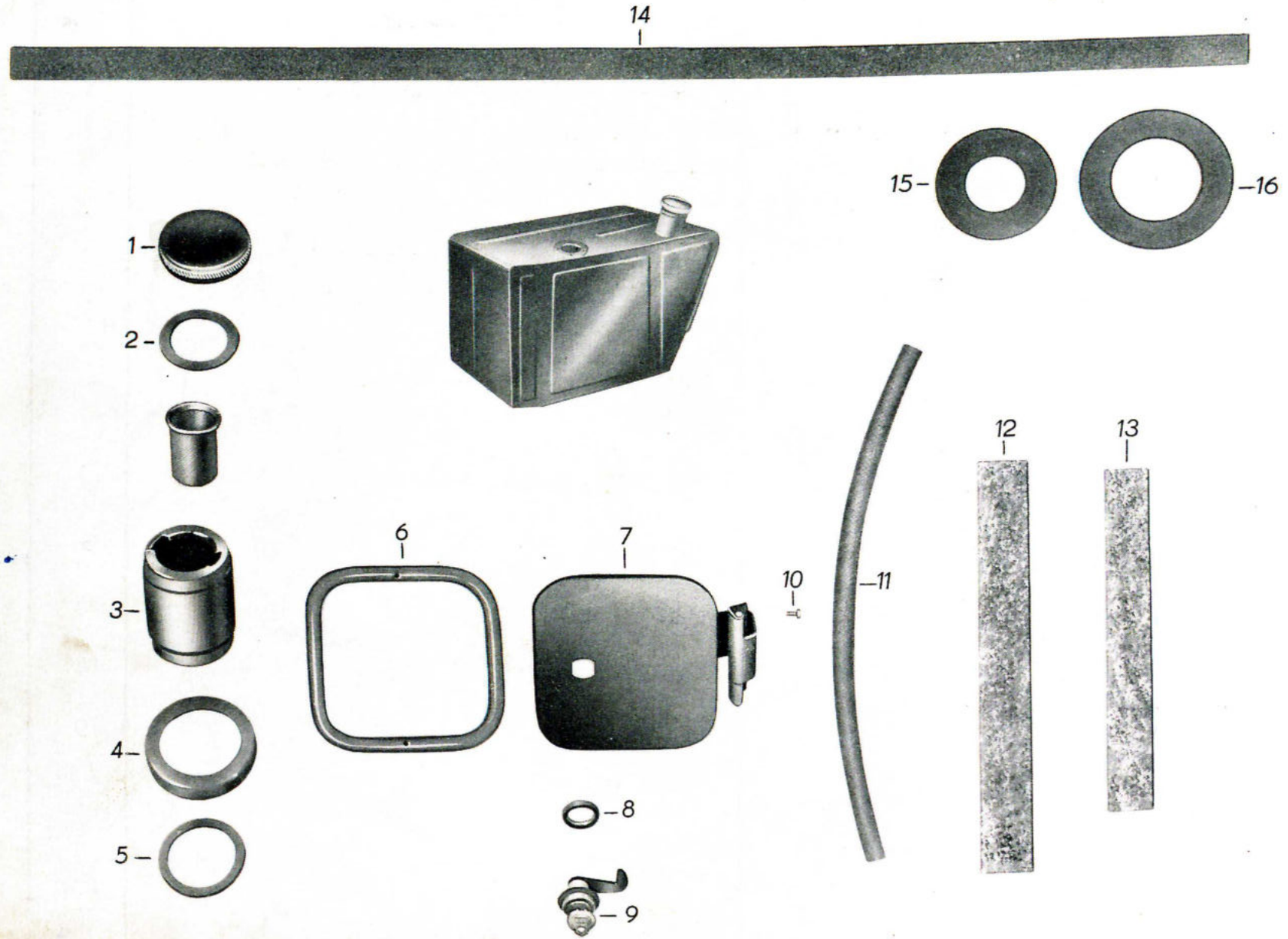
14
15
16
1
2
3
4
5
6
7
8
9
10
11
12
13

Bild-Nr.	Ersatzteil-Nummer Barkas-Nr.	Hersteller-Nr.	Benennung	Stück	Bemerkung
			Kraftstoffbehälter und Zubehör		
1		214-010.000/04	Verschlußdeckel	1	Eo
2		1763-8	Dichtring	1	Eo
3	3055-31496-03	213-010.000/04	Einfüllstutzen	1	Eo
4	3055-26 423/04		Gummiring für Einfüllstutzen	1	Eo
5		1763-8	Dichtring	1	Eo
6	3055-27 608/03		Dichtring für Klappe	1	Eo
7	8 3010 U 26 579/04		Klappe, vollst. für Kraftstoffeinfüllung	1	Eo
8					
9		A TGL 48-33 202	Zylindereinbauschloß	1	Eo
10		TGL 0-85 DIN 85	Linsenschraube BM 4 x 8 gal Zn 6 c	2	N
o.A.		TGL 7403 DIN 127	Federring B 4 gal Cd 12 c	2	N
11	3055-27 561/06	A 9 TGL 10 347	Kraftstoffschlauch 380 lg.	1	Eo
12	3019-30 671/06		Unterlegstreifen	3	Eo
13	3019-26 298/04		Unterlegstreifen	1	Eo
14	3055-26010/05		Gummiprofil für Abdeckhaube 1050; 580; 490 lg.(je 3 Stück)	1	Eo
15	3019-28 751/04		Dichtring	1	Eo
16	3019-26 819/04		Dichtring	1	Eo

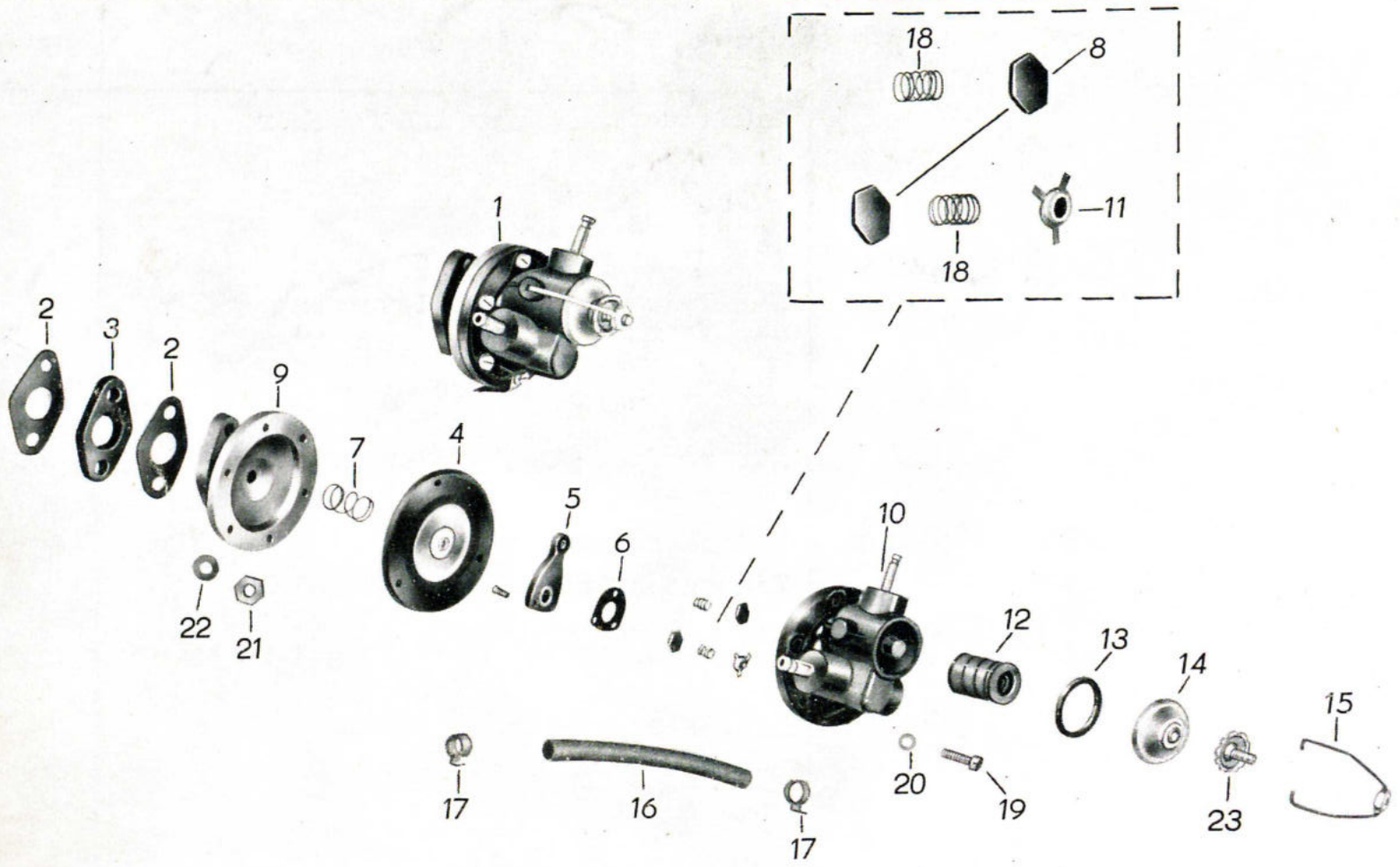
18
8
11
18
1
2
3
2
9
7
4
5
6
10
22
21
12
13
14
15
17
16
17
20
19
23

Bild-Nr.	Ersatzteil-Nummer Barkas-Nr.	Hersteller-Nr.	Benennung	Stück	Bemerkung
1		553-405.001/03	Unterdruck-Kraftstoff-Förderpumpe	1	Eo
2		309 1 10 123 04	Dichtung	2	Eo
3		309 1 10 123 0	Isolierflansch, Preßstoff	1	Eo
4		BVF - 3114	Membrane	1	Vt
5		- 3093	Ventilplatte	1	Eo
6		- 3089	Dichtung	1	Eo
7		- 3113	Druckfeder	1	Eo
8		- 3006	Ventilblättchen	2	Vt
9		- 3112	Flanschkörper für Benzinpumpe	1	S
10			Ventilgehäuse, vollst.	1	Eo
11		- 3088	Ventilhalter	1	Eo
12		- 3091	Sieb, vollst.	1	Eo
13		- 3092	Dichtring, vollst.	1	Eo
14		- 3016	Verschlußdeckel	1	Eo
15		- 3094	Bügel	1	Eo
16		TGL 10 347 DIN 73 369	Kraftstoffschlauch 7 Ø x 2 x 150 lg. (Pumpe-Vergaser)	1	N
17		321 1 22 313 04	Schelle	2	Eo
18		BVF - 3007	Druckfeder	2	Eo
19		TGL 0-84 DIN 84	Zylinderschraube AM 5 x 18	2	N
20		TGL 7403 DIN 127	Federring B 5	6	N
21		TGL 0-934 DIN 934	Sechskantmutter M 8	2	N

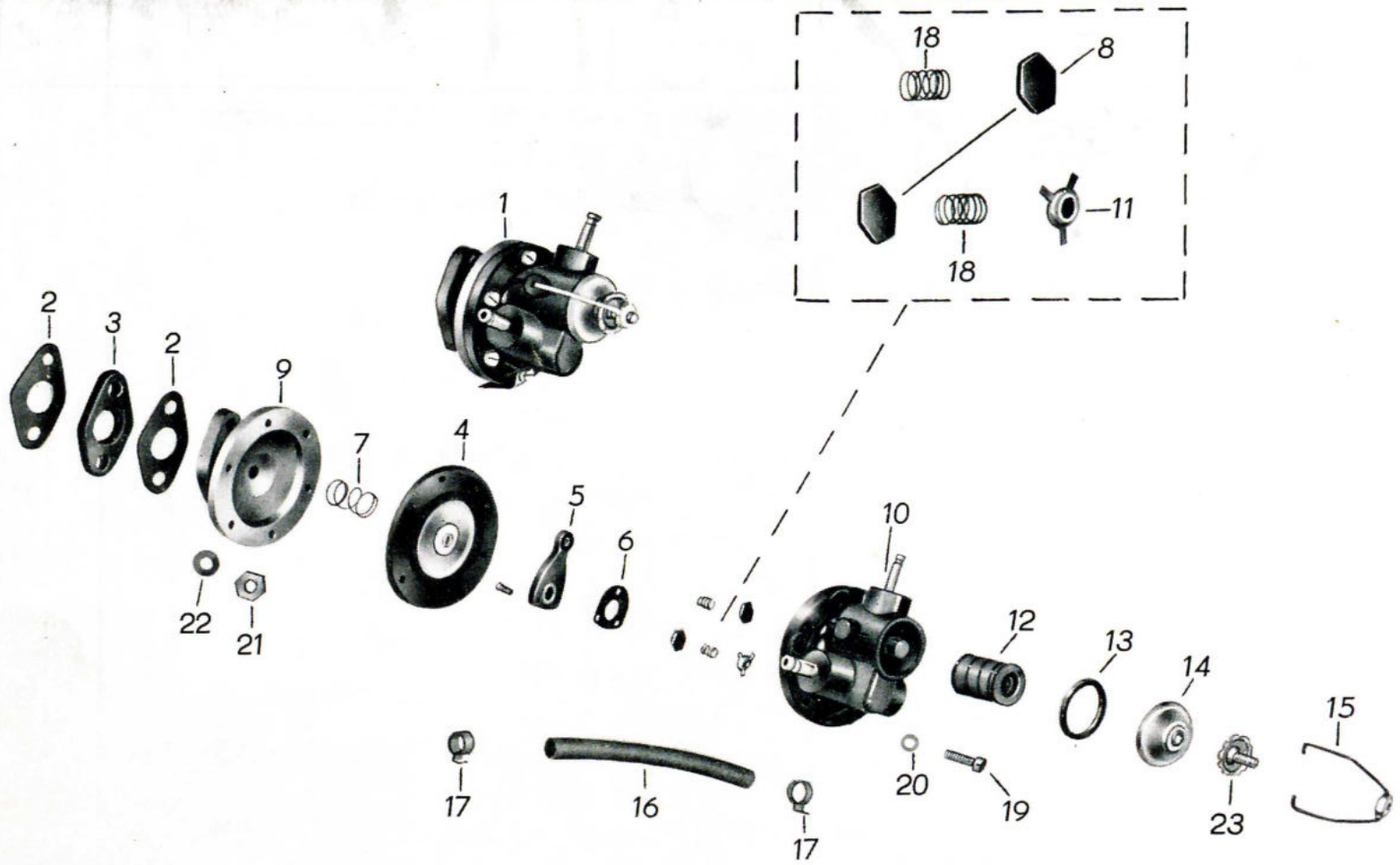
18
8
11
18
1
2
3
2
9
7
4
5
6
10
22
21
12
13
14
15
17
16
17
20
19
23

Bild-Nr.	Ersatzteil-Nummer Barkas-Nr.	Ersatzteil-Nummer Hersteller-Nr.	Benennung	Stück	Bemerkung
22		TGL 0-137 DIN 137	Federscheibe B 8	2	N
23		BVF - 3095	Rändelschraube	1	Eo

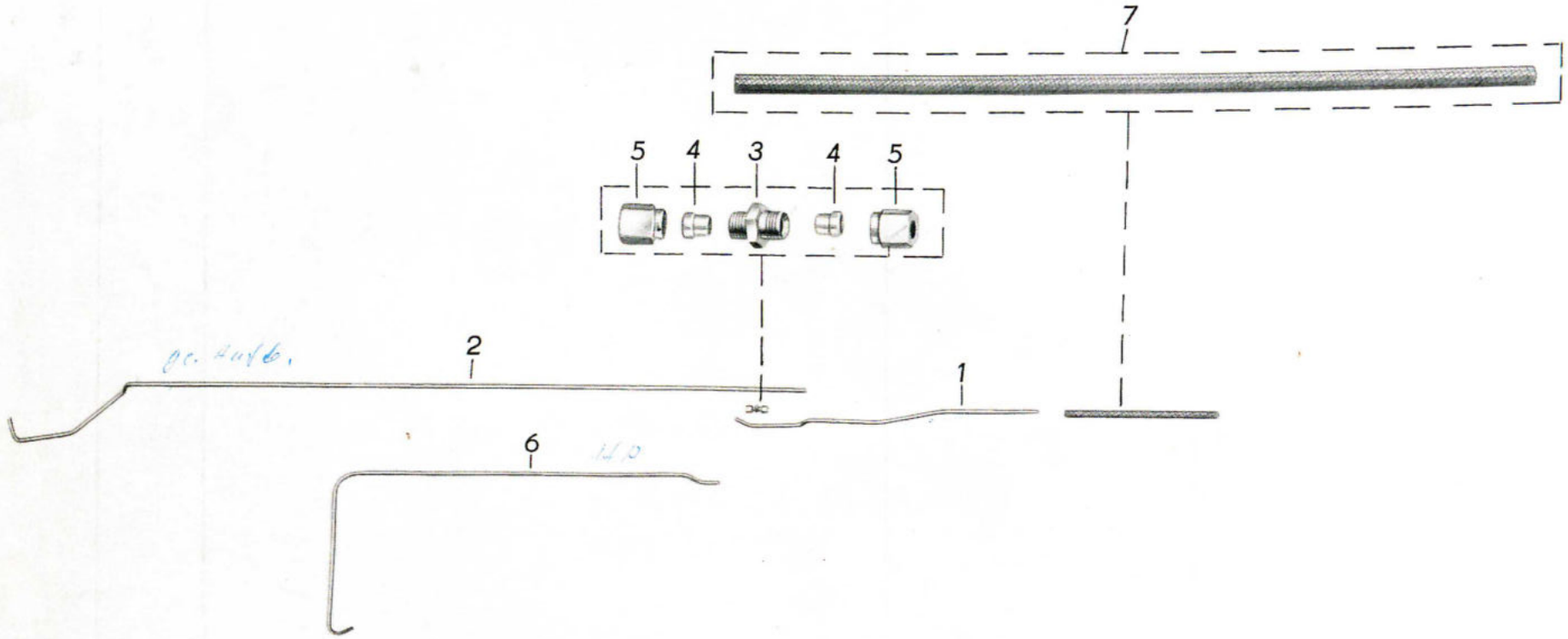
7
5
4
3
4
5
2
1
6

Bild-Nr.	Ersatzteil-Nummer Barkas-Nr.	Hersteller-Nr.	Benennung	Stück	Bemerkung
1	3019-26 392/06		Kraftstoffleitung Ø 8 x 0,7 x 1090	1	N
2	3019-26 394/06		Kraftstoffleitung Ø 8 x 0,7 x 2725	1	N
3		TGL 0-2353	Verschraubung gerade (E 8-40)	2	N
4		DIN 3862	Doppelkegelring 8	2	N
5		TGL 0-7607	Überwurfmutter 6 M 14 x 1,5 9 s 20 k	2	N
6	3019-32 730/06		Kraftstoffleitung	1	für HP Eo
7	3019-33 364/06		Kraftstoffschlauch A 7 TGL 10 347 (DIN 73 379/1) 530 lg.	1	N

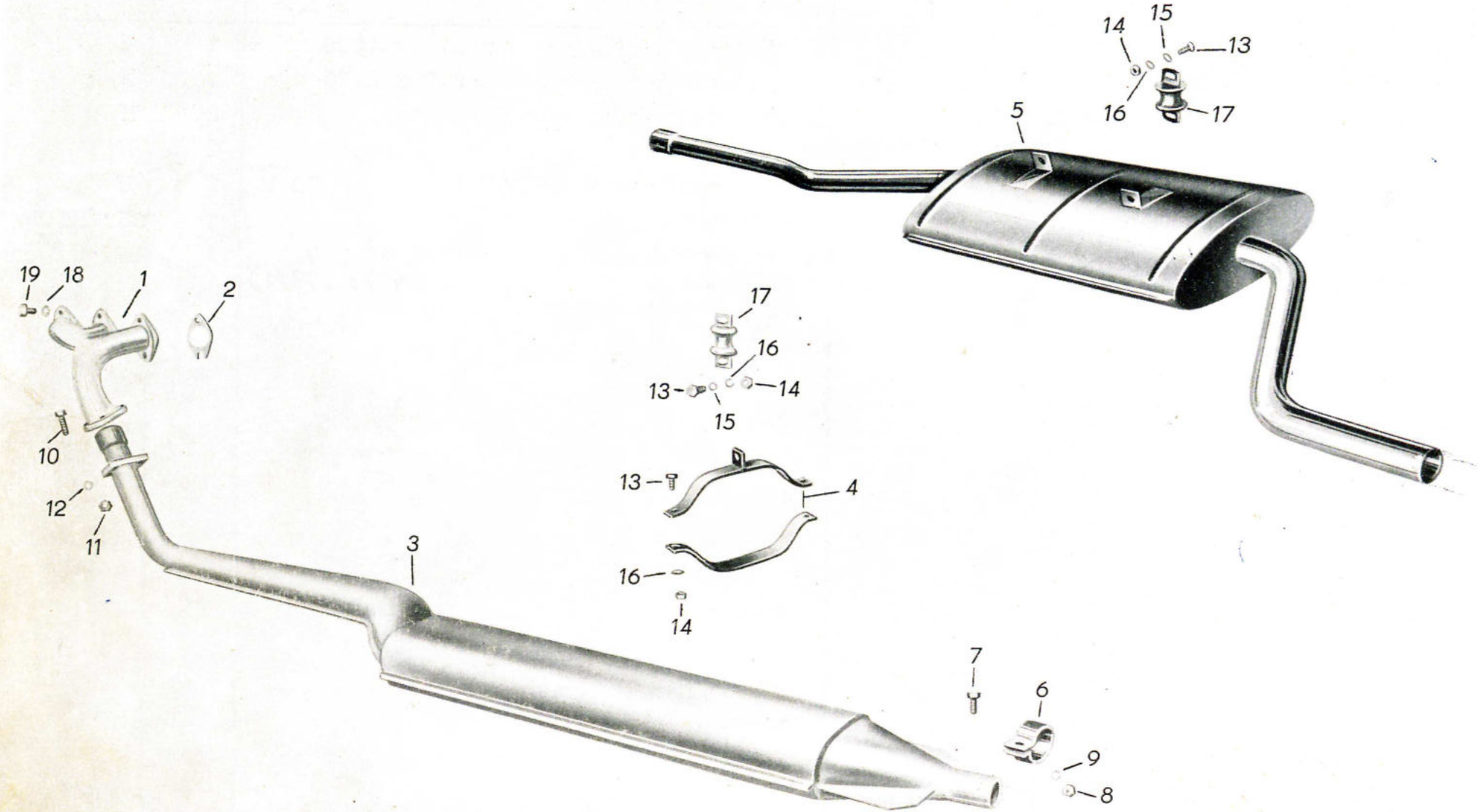
19
18
1
2
10
12
11
3
17
16
13
14
15
13
4
16
14
14
15
16
13
17
5
7
6
9
8

Bild-Nr.	Ersatzteil-Nummer Barkas-Nr.	Hersteller-Nr.	Benennung	Stück	Bemerkung
1	4012-13 392/01		Auspuffkrümmer	1	Eo
2		309 1 10 125 04	Dichtung	3	Eo
3		116-110.000/01	Hauptgeräuschdämpfer	1	Vt
4		116-130.000/03	Aufhängung	1	Eo
5		116-120.000/01	Nachgeräuschdämpfer	1	Vt
6	3018-28 696/04		Klemmschelle	1	Eo
7		TGL 0-933 DIN 933	Sechskantschraube M 8 x 25 5 D	1	N
8		TGL 0-934 DIN 934	Sechskantmutter M 8 5 S	1	N
9		TGL 7403 DIN 127	Federring B 8	1	N
10		TGL 0-931 DIN 931	Sechskantschraube M 10 x 50 5 D	3	N
11		TGL 0-934 DIN 934	Sechskantmutter M 10 Ms 58 F 44	3	N
12		TGL 7403 DIN 127	Federring B 10	3	N
13		TGL 0-933 DIN 933	Sechskantschraube M 8 x 20 6 D	6	N
14		TGL 0-934 DIN 934	Sechskantmutter M 8 5 S	6	N
15		TGL 0-125 DIN 125	Scheibe 8,4 St.	6	N
16		TGL 7403 DIN 127	Federring B 8	6	N
17	3018 U 28 692/04		Halterung mit Gummiverbindung, vollst.	3	Eo

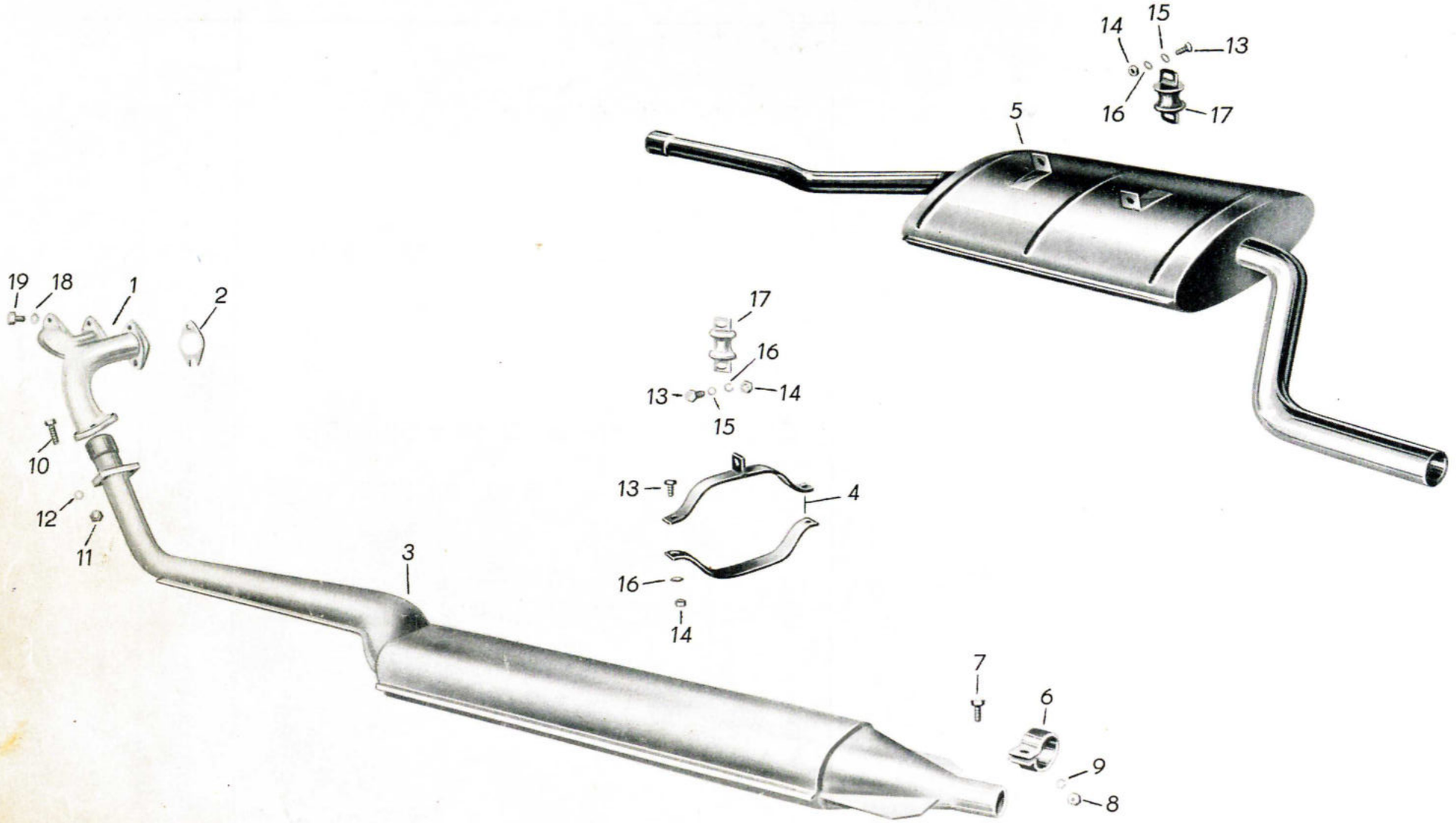
19
18
1
2
10
12
11
3
17
16
13
14
15
13
4
16
14
14
15
13
16
17
5
7
6
9
8

Bild-Nr.	Ersatzteil-Nummer Barkas-Nr.	Ersatzteil-Nummer Hersteller-Nr.	Benennung	Stück	Bemerkung
18		TGL 0-125 DIN 125	Scheibe 10,5	6	N
19		TGL 0-933 DIN 933	Sechskantschraube M 10 x 25 8 G	6	N

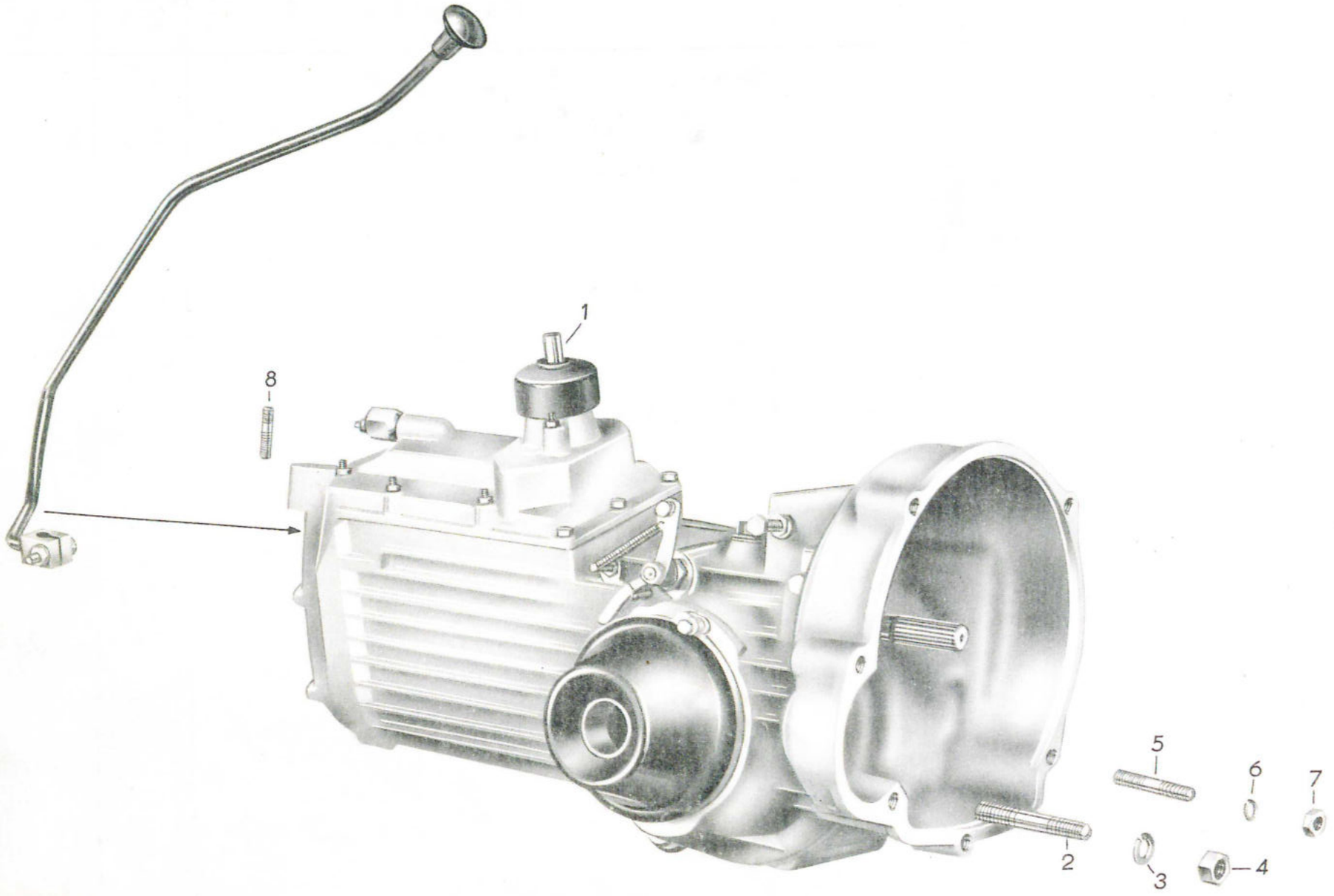
1
8
2
5
6
7
3
4

Bild-Nr.	Ersatzteil-Nummer Barkas-Nr.	Hersteller-Nr.	Benennung	Stück	Bemerkung
			Getriebe Typ EGS 4-16/B 1000		
1	0902-100.300/00		Getriebe vollst. (Knüppelschaltung)	1	Eo
2		TGL 0-835 DIN 835	Stiftschraube M 12 x 50 8 G	2	N
3		TGL 7403 DIN 127	Federring B 12	2	N
4		TGL 0-934 DIN 934	Sechskantmutter M 12	2	N
5		TGL 0-835 DIN 835	Stiftschraube M 10 x 35	4	N
6		TGL 7403 DIN 127	Federring B 10	4	N
7		TGL 0-934 DIN 934	Sechskantmutter M 10	4	N
8		TGL 0-835 DIN 835	Stiftschraube M 10 x 25 8 G	4	N

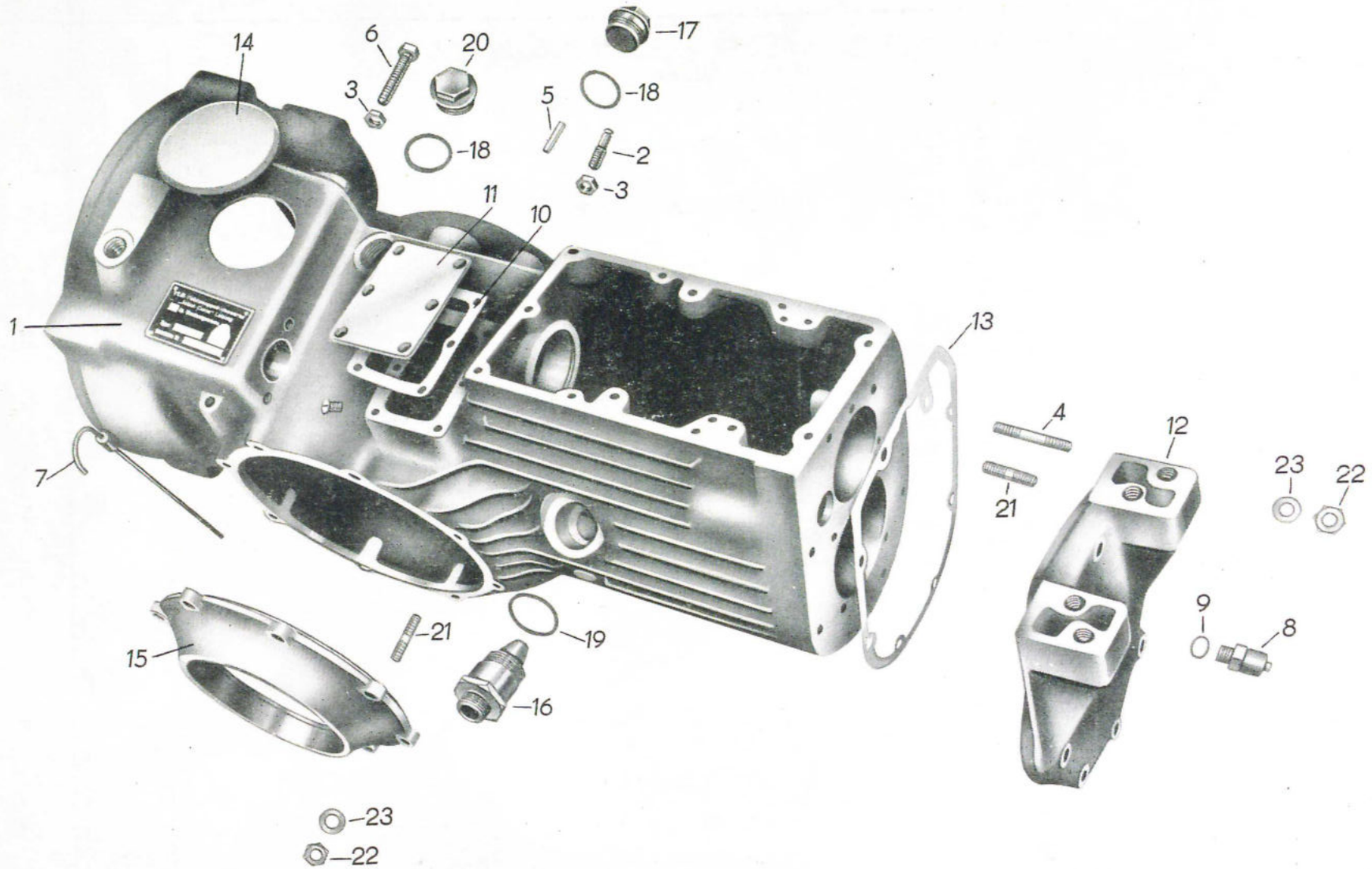
14
6
20
17
3
5
18
18
2
3
11
10
1
13
4
12
23
22
21
7
9
8
21
19
15
16
23
22

Bild-Nr.	Ersatzteil-Nummer Barkas-Nr.	Hersteller-Nr.	Benennung	Stück	Bemerkung
1	0902-101.000/01		Getriebegehäuse vollst.	1	Eo
2	0902-103.028/04		Anschlagbolzen bis Getriebe ab FZ. 3199/64	1	Eo
3		TGL 0-439 DIN 439	Sechskantmutter B M 8 - 5 S	2	N
4		TGL 0-835 DIN 835	Stiftschraube B M 8 x 35 8 G	8	N
o.A.		TGL 0-7 DIN 7	Zylinderstift 5 m 6 x 16	2	N
5		TGL 0-1472 DIN 1472	Steckkerbstift 5 x 32	1	N
6	0902-103.029/14		Sechskantschraube	1	Eo
7	0902-101.300/04		Ölmeßstab	1	Eo
8	0902-250.400/04		Entlüfter vollst.	1	Eo
9		TGL 0-7603 DIN 7603	Dichtring C 12 x 16 Al As	1	N
10	0902-102.023/04		Dichtung für Schaulochdeckel	1	Eo
11	0902-102.022/04		Schaulochdeckel	1	Eo
12	0902-107.001/11		Abschlußdeckel	1	Eo
13	0902-107.002/03		Dichtung für Abschlußdeckel	1	Eo
14	0902-101.004/05		Abdeckscheibe (Barkas-Ersatzteil-Nr. F 4143-24274)	1	Eo
15	0902-102.330/04		Differentialdeckel vollst.	1	Eo
16	0902-106.001/04		Führungshülse für Tachoantrieb	1	Eo
17		IFA - N 198	Magnetfilterstopfen AM 26 x 1m5	1	N
18		TGL 0-7603 DIN 7603	Dichtring C 26 x 32 Al As	2	N

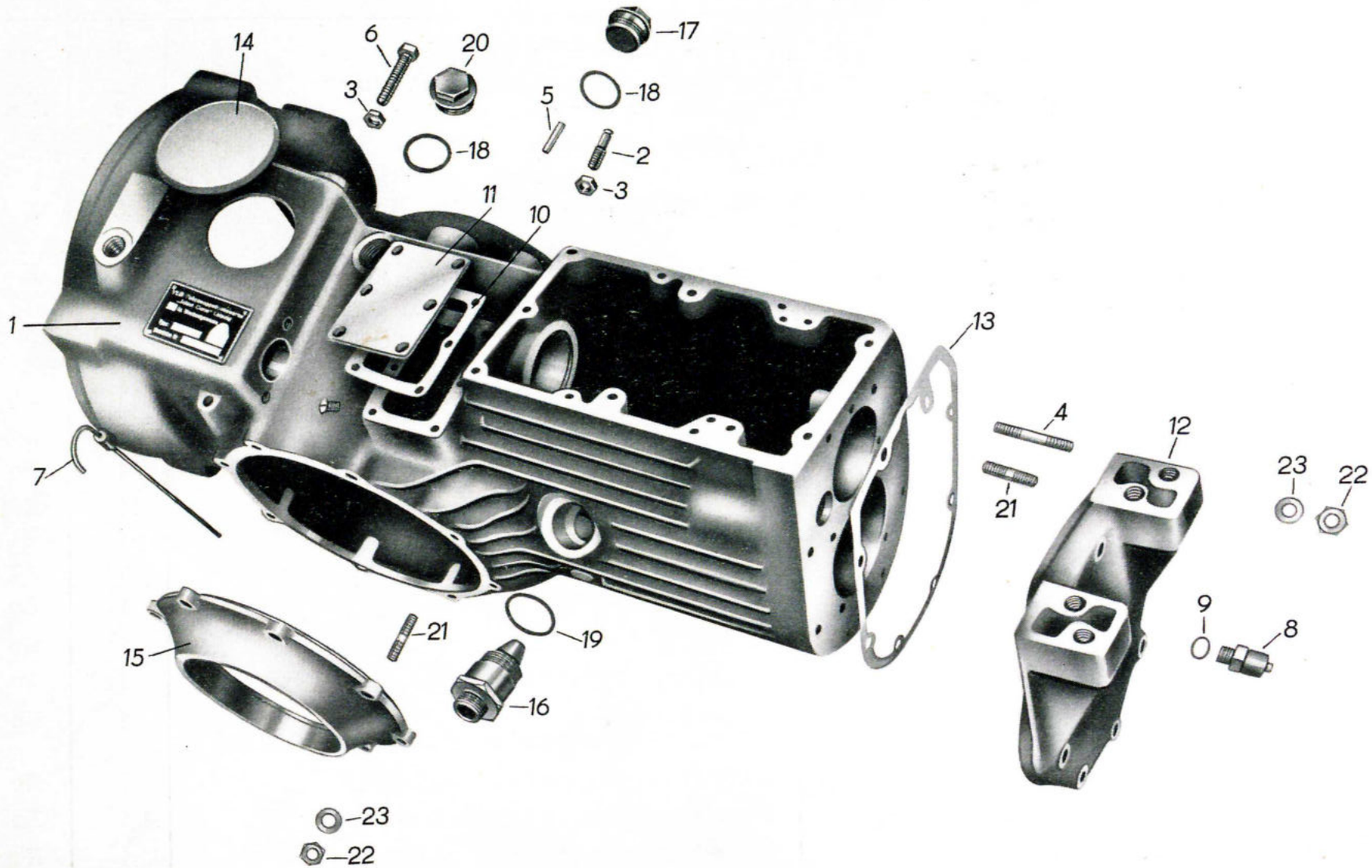
14
6
20
17
3
5
18
18
2
3
11
10
1
13
4
12
23
22
21
7
9
8
21
19
15
16
23
22

Bild-Nr.	Ersatzteil-Nummer Barkas-Nr.	Ersatzteil-Nummer Hersteller-Nr.	Benennung	Stück	Bemerkung
19		TGL 0-7603 DIN 7603	Dichtring A 32 x 38 VF	1	N
20		TGL 0-7604 DIN 7604	Verschlußschraube M 26 x 1,5	1	N
21		TGL 0-835	Stiftschraube BM 8 x 18 G 8	15	N
22		TGL 0-934 DIN 934	Sechskantmutter M 8 5 S	16	N
23		TGL 0-137 DIN 137	Federscheibe G 8	16	N

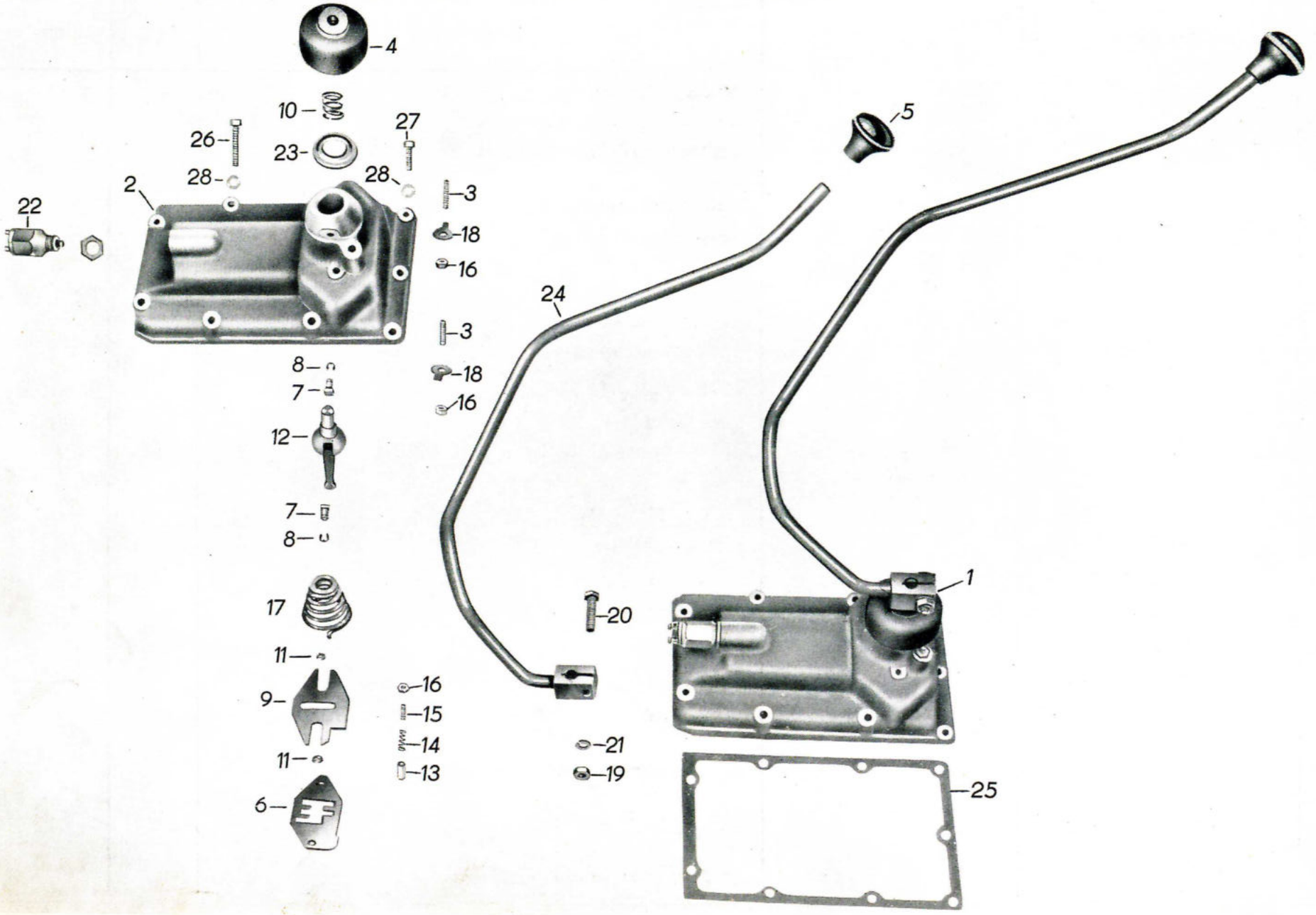
4
10
26
23
27
28
28
2
22
3
18
16
3
18
16
8
7
12
7
8
17
11
9
11
6
16
15
14
13
24
5
1
20
21
19
25

Bild-Nr.	Ersatzteil-Nummer Barkas-Nr.	Hersteller-Nr.	Benennung	Stück	Bemerkung
			Schaltdeckel		
1	0902-109.000/01		Schaltdeckel montiert	1)	Eo
2	0902-109.300/01		Schaltdeckel vormontiert	1)	Eo
			Besteht aus:		
o.A.	0902-109.002/01		Schaltdeckel	1)	Eo
3		TGL 0-835 DIN 835	Stiftschraube M 6 x 16 8 G	2)	N
4	0902-109.012/04		Gummimuffe	1)	Eo
5	0902-109.013/04		Schalthebelknopf (ohne Gewinde)	1)	Eo
6	0902-002.211/04		Kulissenplatte	1)	Vt
7	0902-002.212/04		Vierkantstift	2)	Eo
8		TGL 0-6799 DIN 6799	Sicherungsscheibe 4	2)	Eo
9	0902-002.214/04		Schaltplatte	1)	Vt
10	0902-109.010/04		Druckfeder	1)	Eo
11	0902-002.215/05		Distanzbuchse	2)	Eo
12	0902-109.008/34		Schalthebel-Unterteil	1)	Vt
13	0902-250.024/04		Arretierungszapfen	1)	Eo
14	0902-250.025/04		Druckfeder	1)	Eo
15		TGL 0-553 DIN 553	Gewindestift M 6 x 15	1)	N
16		TGL 0-439 DIN 439	Sechskantmutter BM 6 5 S	3)	N
17	0902-002.205/04		Kegelfeder	1)	Eo
			) für Schalthebel		

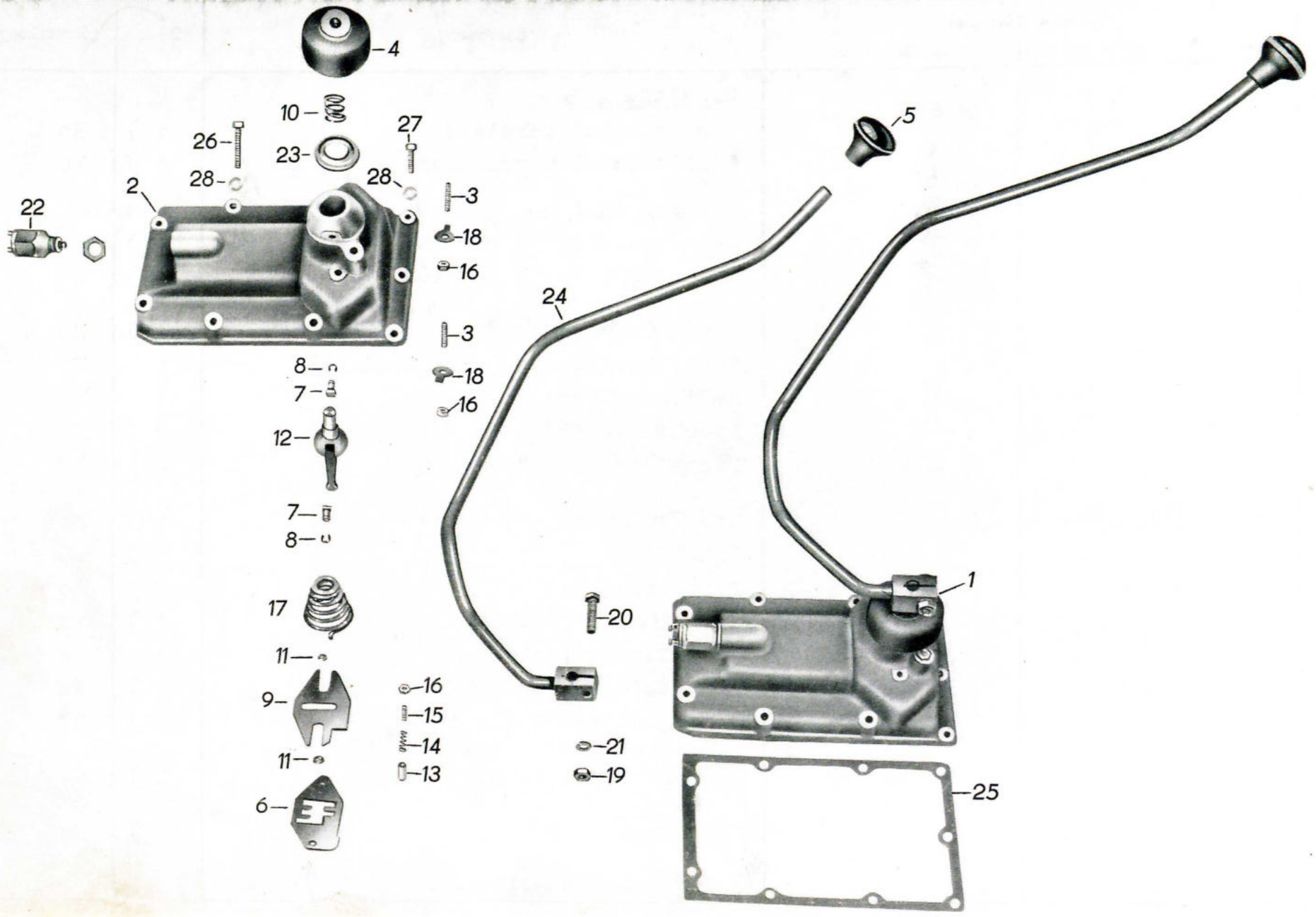
4
10
26
23
27
28
28
2
22
3
18
16
3
18
16
8
7
12
7
8
17
11
9
11
6
16
15
14
13
24
20
21
19
5
1
25

Bild-Nr.	Ersatzteil-Nummer Barkas-Nr.	Hersteller-Nr.	Benennung	Stück	Bemerkung
18		TGL 0-93 St DIN 93	Sicherungsblech 6,4	2)	N
19		TGL 0-934 DIN 934	Sechskantmutter M 8 5 S	1)	N
20		TGL 0-931 DIN 931	Sechskantschraube M 8 x 35 8 G) für Schalthebel	1)	N
21		TGL 7403 DIN 127	Federring A 8	1	
22	IKA 8600 13	TGL 4985	Rückfahrleuchtenschalter	1	Eo
23	0902-109.011/04		Scheibe	1	Eo
24	0902-109.320/22		Schalthebel kompl.	1	Eo
25	0902-002.108/03		Dichtung f. Schaltdeckel	1	Eo
26		TGL 0-931 DIN 931	Sechskantschraube M 6 x 40 8 G	6	N
27		TGL 0-933 DIN 933	Sechskantschraube M 6 x 20 8 G	3	N
28		TGL 0-137 DIN 137	Federscheibe B 6	9	N

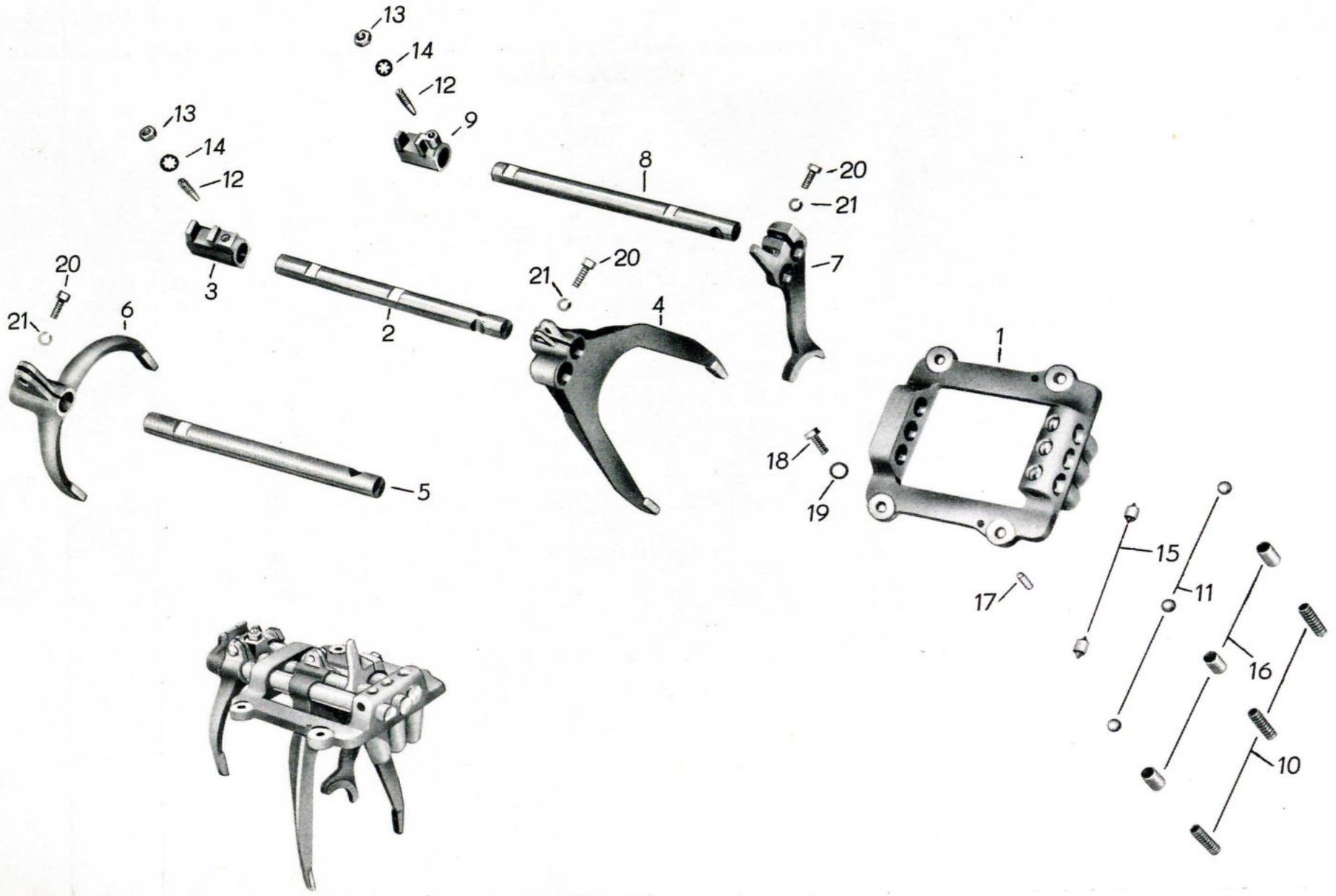
13
14
12
9
8
20
21
7
13
14
12
3
2
20
21
6
21
20
4
1
18
19
5
17
15
11
16
10

Bild-Nr.	Ersatzteil-Nummer Barkas-Nr.	Hersteller-Nr.	Benennung	Stück	Bemerkung
1	0902-002.001/12		Schaltbrücke	1	Vt
2	0902-002.002/14		Schaltstange f. I.u.II. Gang	1	Vt
3	0902-002.008/14		Schaltstangenmitnehmer f. I.u.II. Gang	1	Eo
4	0902-002.005/22		Schaltgabel f. I.u.II. Gang	1	Vt
5	0902-002.003/04		Schaltstange f. III.u.IV. Gang	1	Vt
6	0902-002.006/23		Schaltgabel f. II.u.IV. Gang	1	Vt
7	0902-002.007/23		Schaltgabel f. Rückwärtsgang	1	Vt
8	0902-002.016/14		Schaltstange f. Rückwärtsgang	1	Vt
9	0902-002.015/04		Schaltstangenmitnehmer f. Rückwärtsgang	1	Eo
10	0902-002.011/04		Feder f. Schaltstangenarretierung	3	Eo
11		TGL 15515 DIN 5401	Kugel 8,5 III	3	N
12	0902-002.014/04		Kegelschraube	2	Eo
13		TGL 0-934 DIN 934	Sechskantmutter M 6 5 S	2	N
14		TGL 0-6797 DIN 6797	Zahnscheibe B 6	2	N
15	0902-002.012/04		Sperrolle A	2	Eo
16	0902-002.010/04		Röhrchen zur Schaltarretierung	3	Eo
17		TGL 0-7 DIN 7	Zylinderstift 5 x 16	2	N

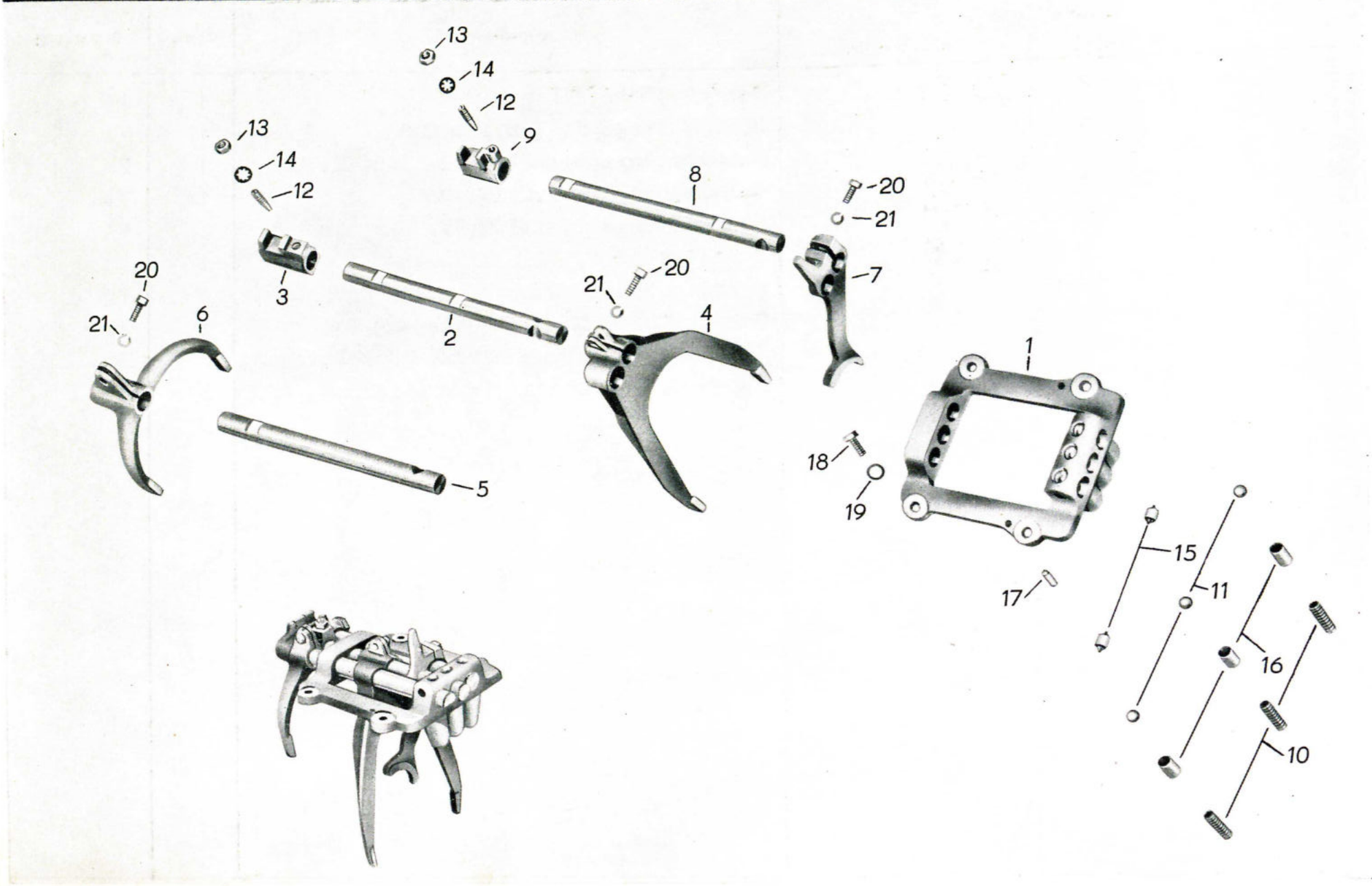
13
14
12
9
13
14
12
8
20
21
7
20
21
6
3
2
21
20
4
1
18
19
5
15
11
17
16
10

Bild-Nr.	Ersatzteil-Nummer Barkas-Nr.	Ersatzteil-Nummer Hersteller-Nr.	Benennung	Stück	Bemerkung
18		TGL 0-931 DIN 931	Sechskantschraube M 6 x 20 8 G	4	N
19		TGL 0-137 DIN 137	Federscheibe B 6	4	N
20		TGL 0-931 DIN 931	Sechskantschraube M 6 x 18 8 G	3	N
21		TGL 7403 DIN 127	Federring B 6	3	N

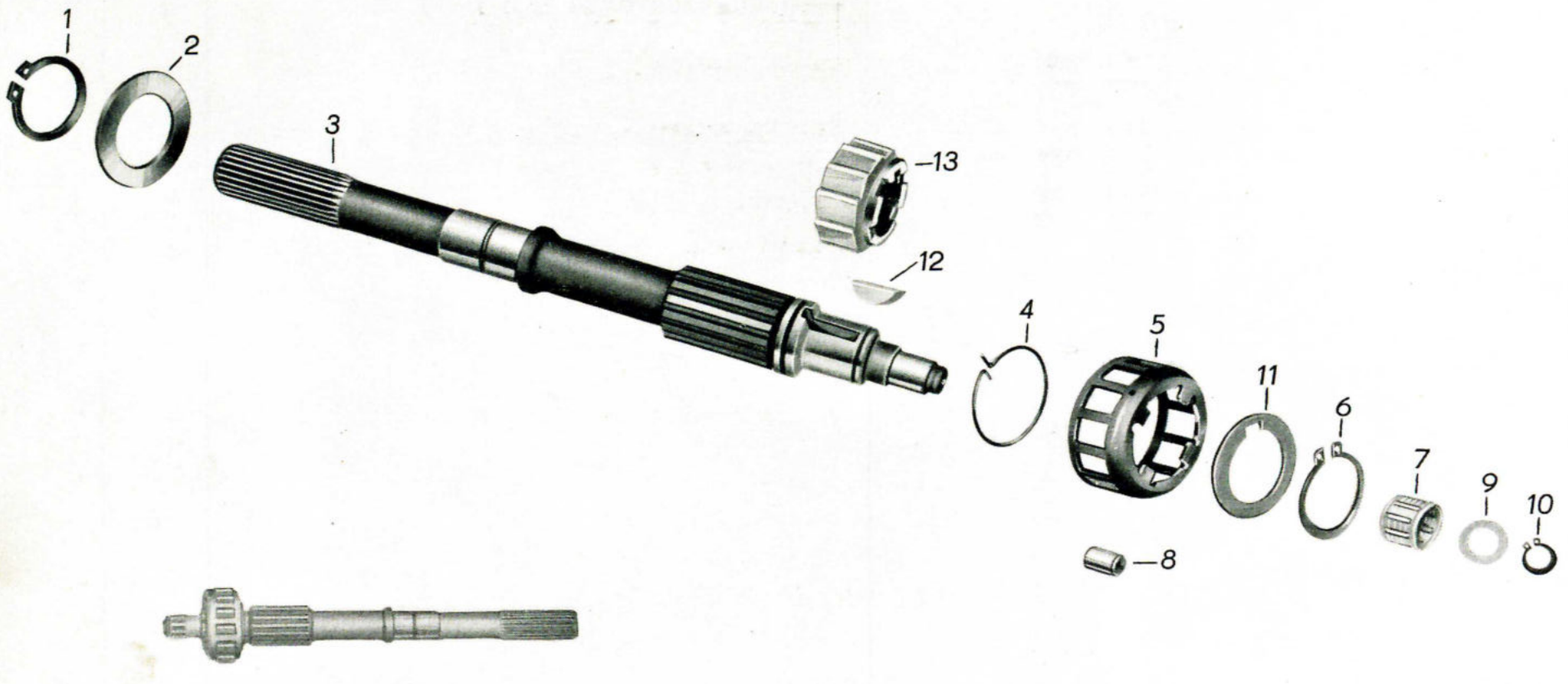
1
2
3
13
12
4
5
11
6
7
9
10
8

Bild-Nr.	Ersatzteil-Nummer Barkas-Nr.	Hersteller-Nr.	Benennung	Stück	Bemerkung
			Antriebswelle mit Freilauf		
1		TGL 0-471 DIN 471	Sicherungsring 28	1	N
2	0902-103.022/05		Freilaufscheibe	1	Vt
3	0902-103.035/02		Antriebswelle	1	Vt
4	0902-103.004/05		Drehfeder	1	Eo
5	0902-103.027/03		Freilaufkorb	1	Vt
6		TGL 0-471 DIN 471	Sicherungsring 22	1	N
7		TGL 11553 DIN 5402	Nadelkranz K 12 x 16 x 13	1	N + Vt
8		TGL 15516 DIN 5402	Zylinderrolle 8 x 12 I	12	N + Vt
9	0902-103.005/05		Scheibe	1	Eo
10		TGL 0-471 DIN 471	Sicherungsring 10	1	N
11	0902-103.037/04		Scheibe	1	Eo
12		TGL 9499 DIN 6888	Scheibenfeder 6 x 9	1	N
13	0902-103.036/03		Freilaufnocken	1	Vt
o.A.	0902-103.803/03		Antriebswelle vollst.	1	Vt + R

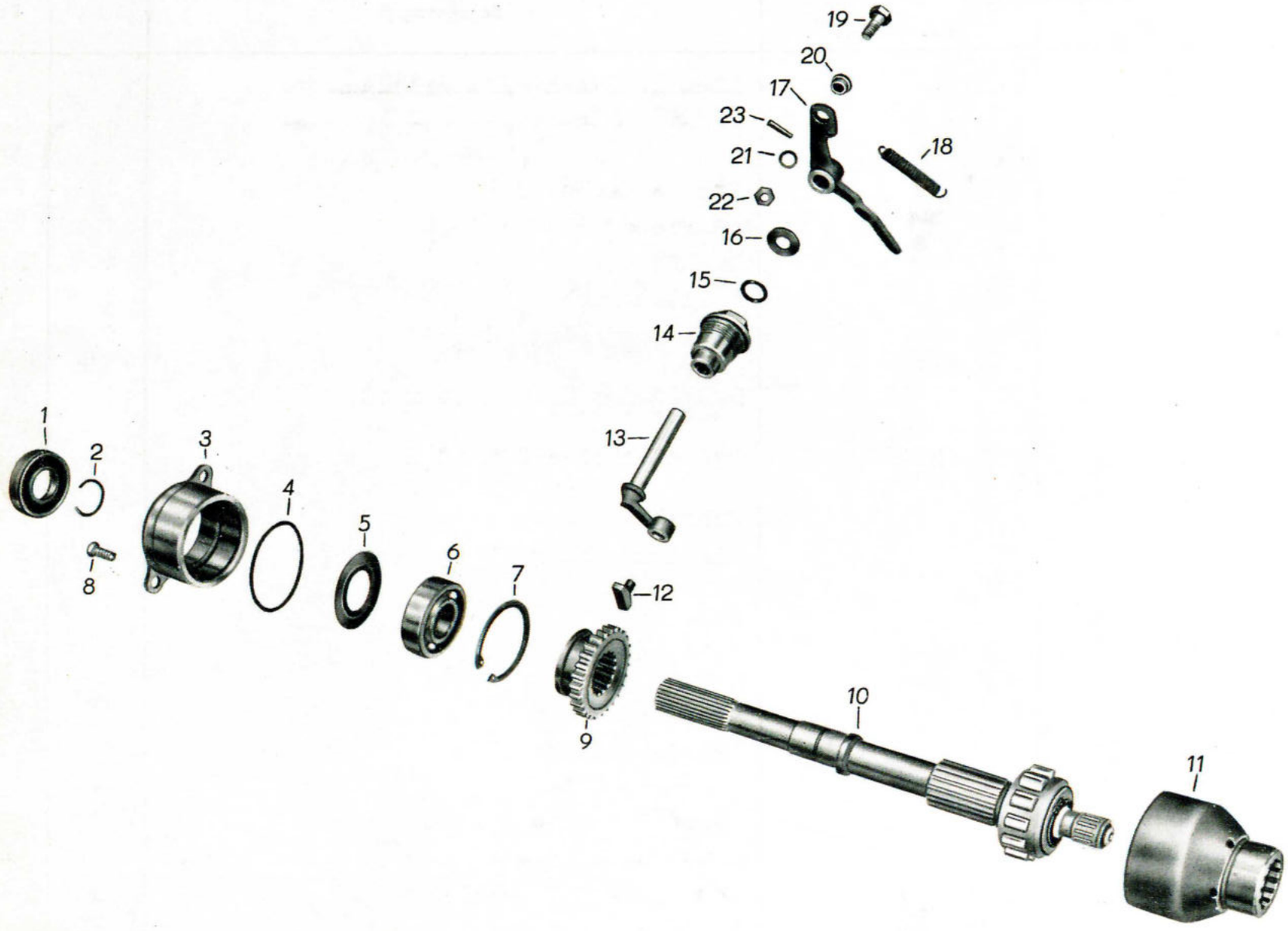
19
20
17
23
21
22
16
15
14
18
1
2
3
4
5
6
7
8
13
12
9
10
11

Bild-Nr.	Ersatzteil-Nummer Barkas-Nr.	Ersatzteil-Nummer Hersteller-Nr.	Benennung	Stück	Bemerkung
			Antriebswelle mit Freilauf und Betätigung		
1		TGL 16454 DIN 6504	Wellendichtring E 20 x 40 WS 1.058 TGL 106-701	1	N
2		TGL 0-9045 DIN 9045	Sprengring 20 x 2	1	N
o.A.	0902-103.301/04		Antriebslagerflansch vollst.	1	Eo
3	0902-103.007/44		Antriebslagerflansch	1	Eo
4		TGL 6365 DIN 2693	Rundring 50 x 2 WSV	1	N
5	0902-103.021/05		Ölspritzblech	1	Eo
6		TGL 2981 DIN 625	Rillenkugellager 6204	1	N
7		TGL 0-472 DIN 472	Sicherungsring 47 x 1,75	1	N
8		TGL 5683 DIN 63	Senkschraube BM 6 x 14 - 5S	2	N
9	0902-103.006/03		Sperrmuffe	1	Vt
10	0902-103.350/03		Antriebswelle vollst. m. Freilauf	1	S
11	0902-104.004/03		Freilaufnabe	1	Eo
12	0902-103.016/05		Schaltschwingenstein	1	Vt
13	0902-103.009/14		Schaltschwinge	1	Vt
o.A.	0902-103.320/05		Führungsbuchse vollst.	1	Eo
14	0902-103.010/24		Führungsbuchse	1	Eo
15		TGL 6365 DIN 2693	Rundring 10 x 3 WSV	1	N

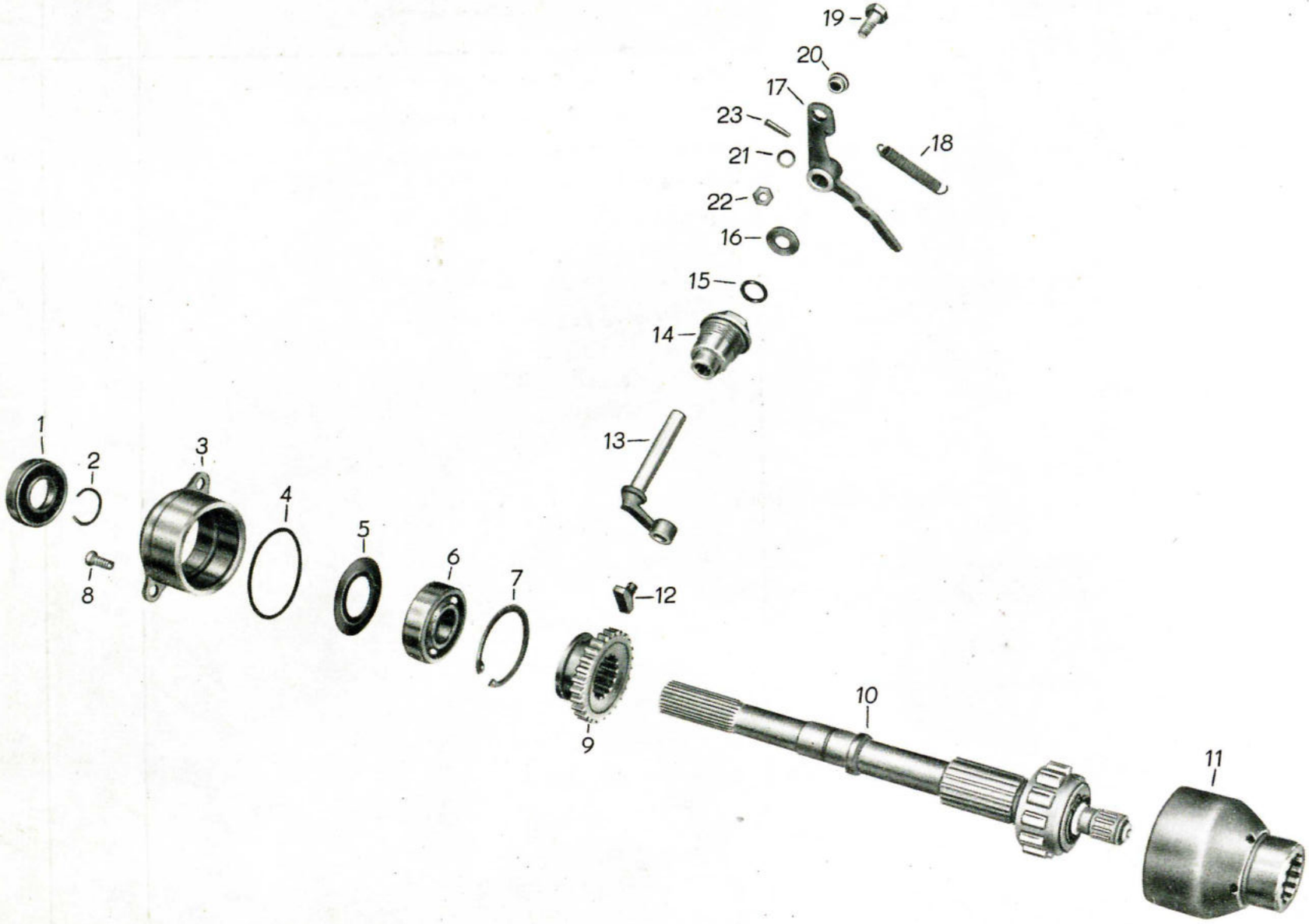
19
20
17
23
21
22
16
15
14
18
1
2
3
4
5
6
7
8
13
12
9
10
11

Bild-Nr.	Ersatzteil-Nummer Barkas-Nr.	Hersteller-Nr.	Benennung	Stück	Bemerkung
16	0902-103.015/04		Scheibe f. Freilaufschaltschwinge	1	Eo
17	0902-103.011/24		Hebel f. Freilaufsperre	1	Eo
18	0902-103.014/14		Feder f. Freilaufsperre	1	Eo
19	0902-103.017/05		Klemmbolzen	1	Eo
20	0902-103.018/05		Buchse	1	Eo
21		TGL 0-137 DIN 137	Federscheibe A 6	1	N
22		TGL 0-934 DIN 934	Sechskantmutter M 6 5 S	1	N
23		TGL 0-1471 DIN 1471	Kegelkerbstift 4 x 16	1	

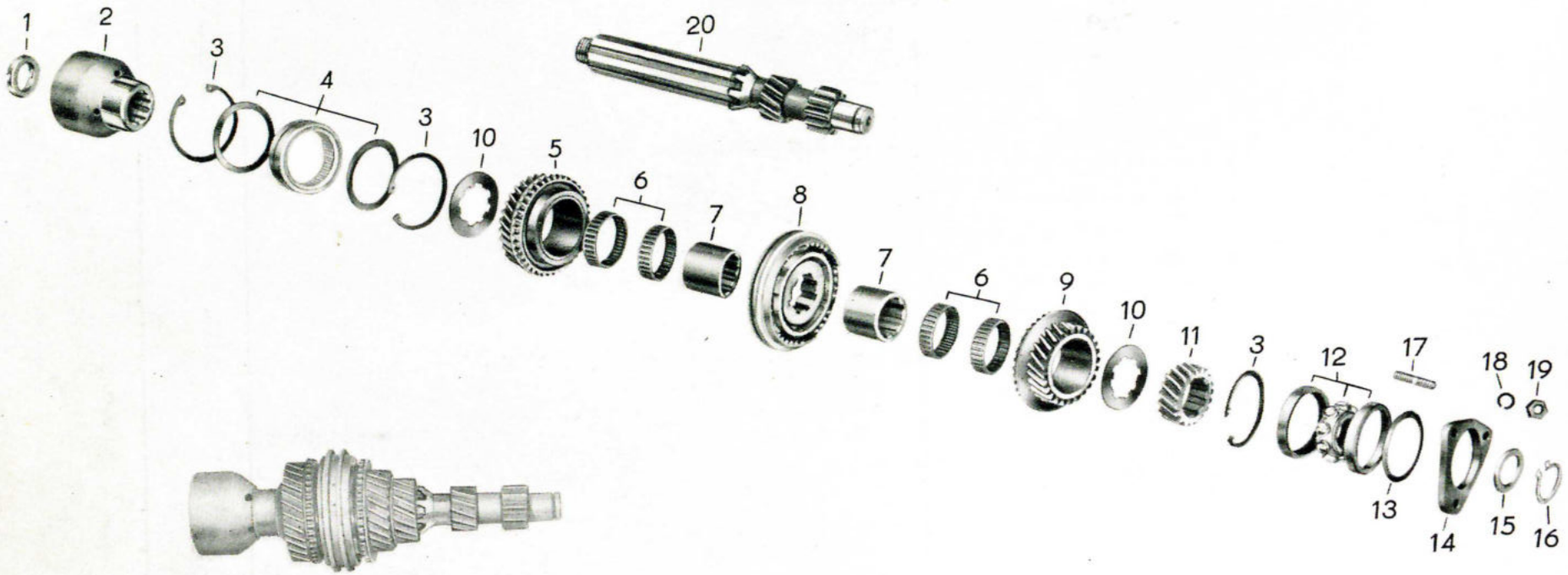
1
2
3
4
3
10
5
6
7
8
7
6
9
10
11
3
12
17
18
19
20
13
14
15
16

Bild-Nr.	Ersatzteil-Nummer Barkas-Nr.	Hersteller-Nr.	Benennung	Stück	Bemerkung
			Hauptwelle und Antriebsräder		
1	0902-104.006/14		Spezialmutter	1	Eo
2	0902-104.004/03		Freilaufnabe	1	Vt
3		TGL 0-472 DIN 472	Sicherungsring 62	2	N
4		TGL 3889 DIN 617	Nadellager RNA 4908 cf	1	N + Vt
5	0902-104.310/14		Antriebsrad IV. Gang vollst.	1	Vt
6		TGL 11 553	Nadelkranz K 42 x 47 x 13	4	N + Vt
o.A.	0902-004.006/04		Distanzbuchse	2	Eo
7	0902-004.010/04		Profilbuchse III. u. IV. Gang	2	Vt
8	0902-001.000/24		Synchronkupplung vollst.	1	Vt
9	0902-104.300/14		Antriebsrad III. Gang vollst.	1	Vt
10	0902-004.007/04		Distanzscheibe	2	Vt
11	0902-004.002/03		Antriebsrad II. Gang	1	Vt
12		TGL 2982 DIN 628	Schrägkugellager Q 305	1	N + Vt
13	0902-004.012/14		Ausgleichscheibe 0,1 und 0,2 mm	n.B.	Eo
14	0902-004.009/03		Lagerdeckel	1	Eo
15	0902-104.008/04/14		Zwischenring 2,5 und 2,6 mm	1	Eo
16		TGL 0-471 DIN 471	Sicherungsring 25	1	N
17		TGL 0-835 DIN 835	Stiftschraube B M 8 x 18 - 8G	3	N
18		TGL 7403 DIN 127	Federring A 8	3	N
19		TGL 0-934 DIN 934	Sechskantmutter M 8 5 S	3	N
20	0902-104.005/12		Hauptwelle	1	Vt
o.A.		TGL 11553	Nadelkranz K 42 x 47 x 17	4)	N + Vt
			) für Nadelkranz K 42 x 47 x 13		

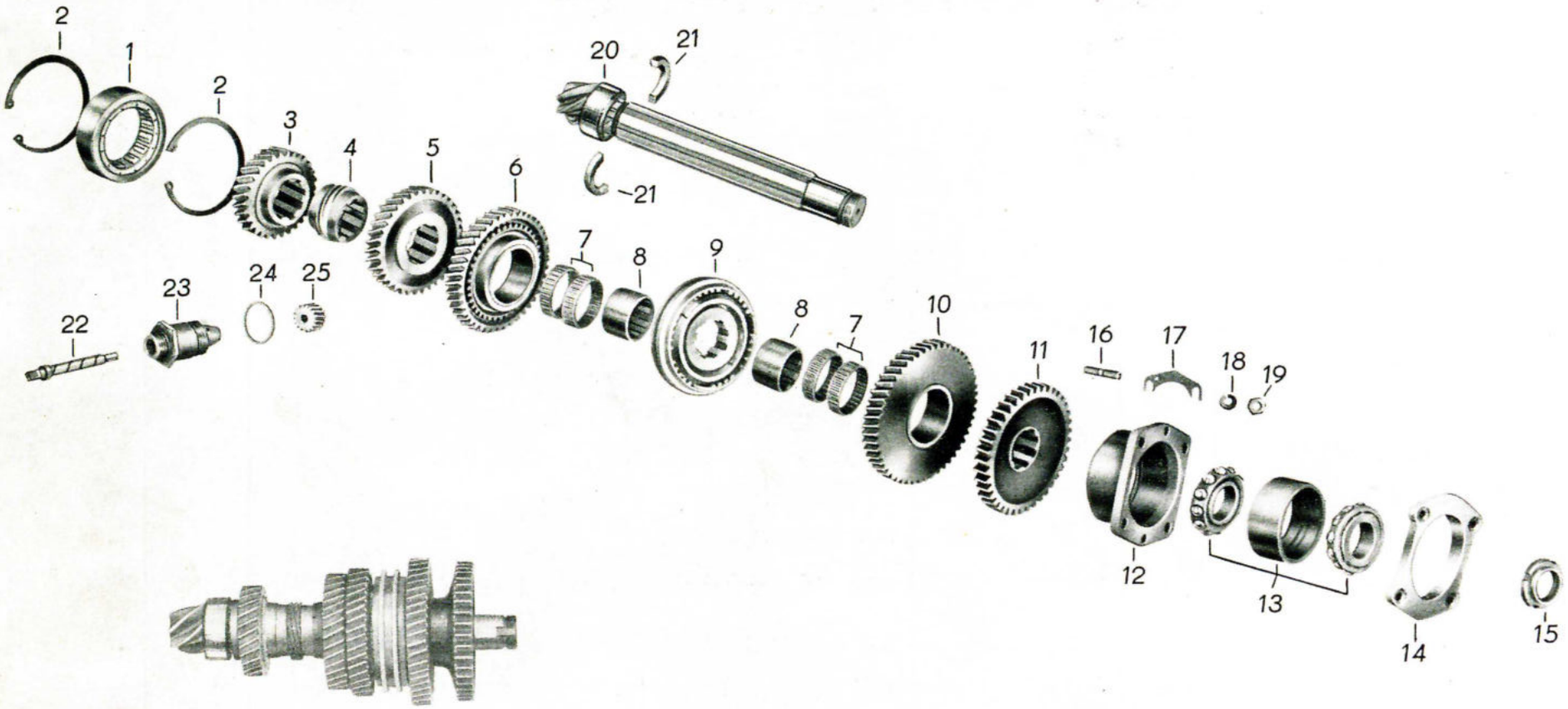
2
1
2
3
4
5
6
20
21
21
7
8
9
8
7
10
11
16
17
18
19
22
23
24
25
12
13
14
15

Bild-Nr.	Ersatzteil-Nummer Barkas-Nr.	Hersteller-Nr.	Benennung	Stück	Bemerkung
		Ritzelwelle mit Räder und Tacho-Antrieb			
1		TGL 2988 DIN 5412	Zylinderrollenlager RNU 2208 M	1	N + Vt
2		TGL 0-472 DIN 472	Sicherungsring 80	2	N
3	0902-105.006/03		Abtriebsrad IV. Gang	1	Vt
4	0902-106.004/03		Tachoantriebsrad	1	Eo
5	0902-105.002/03		Abtriebsrad III. Gang	1	Vt
6	0902-005.310/04		Abtriebsrad II. Gang vollst.	1	Vt
7		TGL 11553	Nadelkranz K 42 x 47 x 13	4	N + Vt
8	0902-005.006/04		Profilbuchse I. und II. Gang	2	Vt
9	0902-001.000/24		Synchronkupplung vollst.	1	Vt
10	0902-005.300/04		Abtriebsrad I. Gang vollst.	1	Vt
11	0902-007.004/03		Abtriebsrad f. Rückwärtsgang	1	Eo
12	0902-006.005/03		Lagerträger	1	Eo
13		TGL 2982 DIN 628	Schrägkugellager 3306 D	1	N + Vt
14	0902-108.002/03		Lagerdeckel	1	Eo
15		TGL 20149 DIN 70852	Nutmutter M 30 x 1,5	1	N
16		TGL 0-835 DIN 835	Stiftschraube BM 8 x 18 8 G	4	N
17	0902-102.018 21/04		Ausgleichscheibenhälften 0,1 - 0,2 und 0,3 + 0,5 mm	2	Eo
18		TGL 7403	Federring B 8	4	N

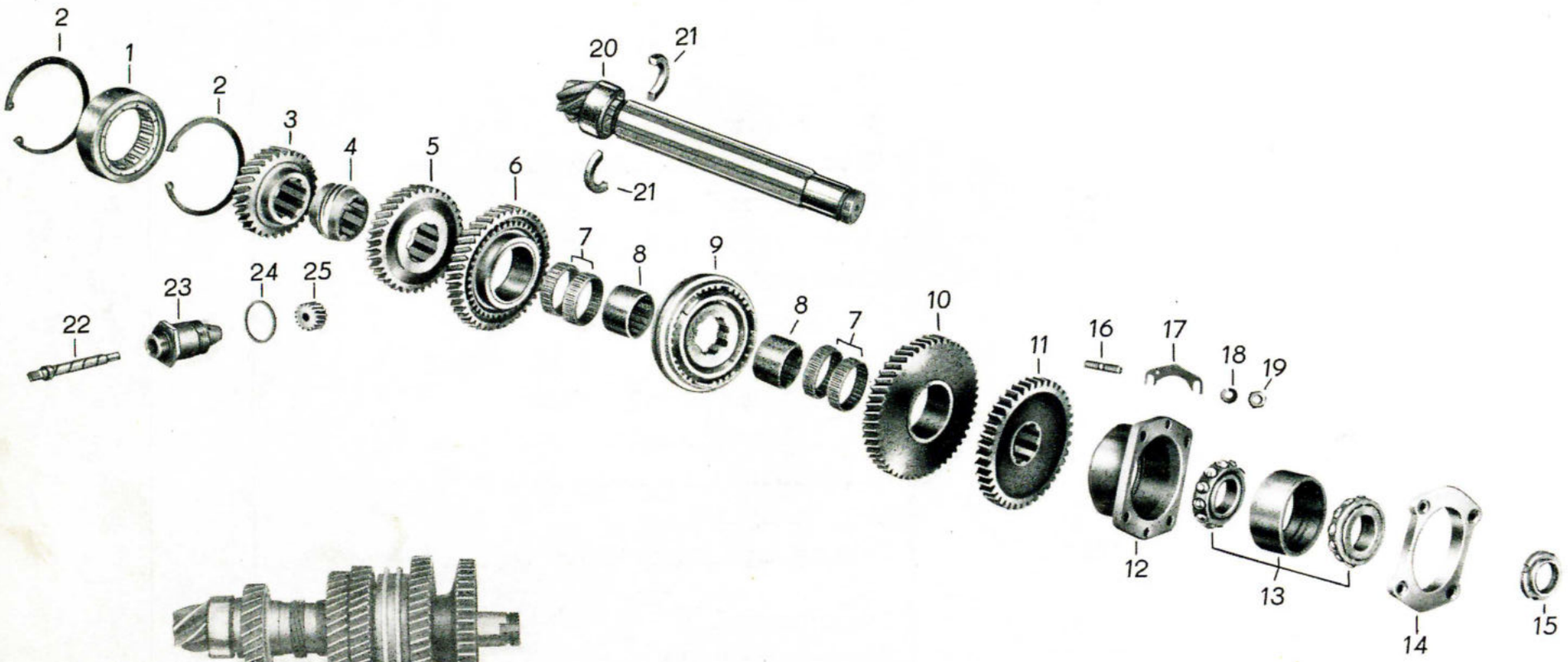
2
1
2
3
4
5
6
20
21
21
7
8
9
8
7
10
11
16
17
18
19
22
23
24
25
12
13
14
15

Bild-Nr.	Ersatzteil-Nummer Barkas-Nr.	Hersteller-Nr.	Benennung	Stück	Bemerkung
19		TGL 0-934 DIN 934	Sechskantmutter M 8	4	N
20	0902-105.300/03		Ritzelwelle vollst.	1	Vt
21	0902-105.011/04		Haltering zweiteilig	1	Eo
22	0902-106.002/04		Tacho-Antrieb	1	Vt
23	0902-106.001/04		Führungshülse f. Tacho-Antrieb	1	Vt
24		TGL 0-7603 DIN 7603	Dichtring A 32 x 38	1	N
25	0902-106.003/04		Tachoritzel	1	Vt
o.A.	0902-106.300/04		Tacho-Antrieb vollst.	1	Eo
o.A.	0902-106.005-03		Tachoritzel	1)	Vt
o.A.	0902-105.300/13		Ritzelwelle vollst. (nur mit Tellerrad 0902-102.040/02)	1)	Vt
o.A.	0902-106.004/03		Tachoantriebsrad)bei Achsuntersetzung 37:7 Zähne	1)	Vt
o.A.		TGL 11553	Nadelkranz K 42 x 47 x 17)für Nadelkranz K 42 x 47 x 13	4)	N + Vt

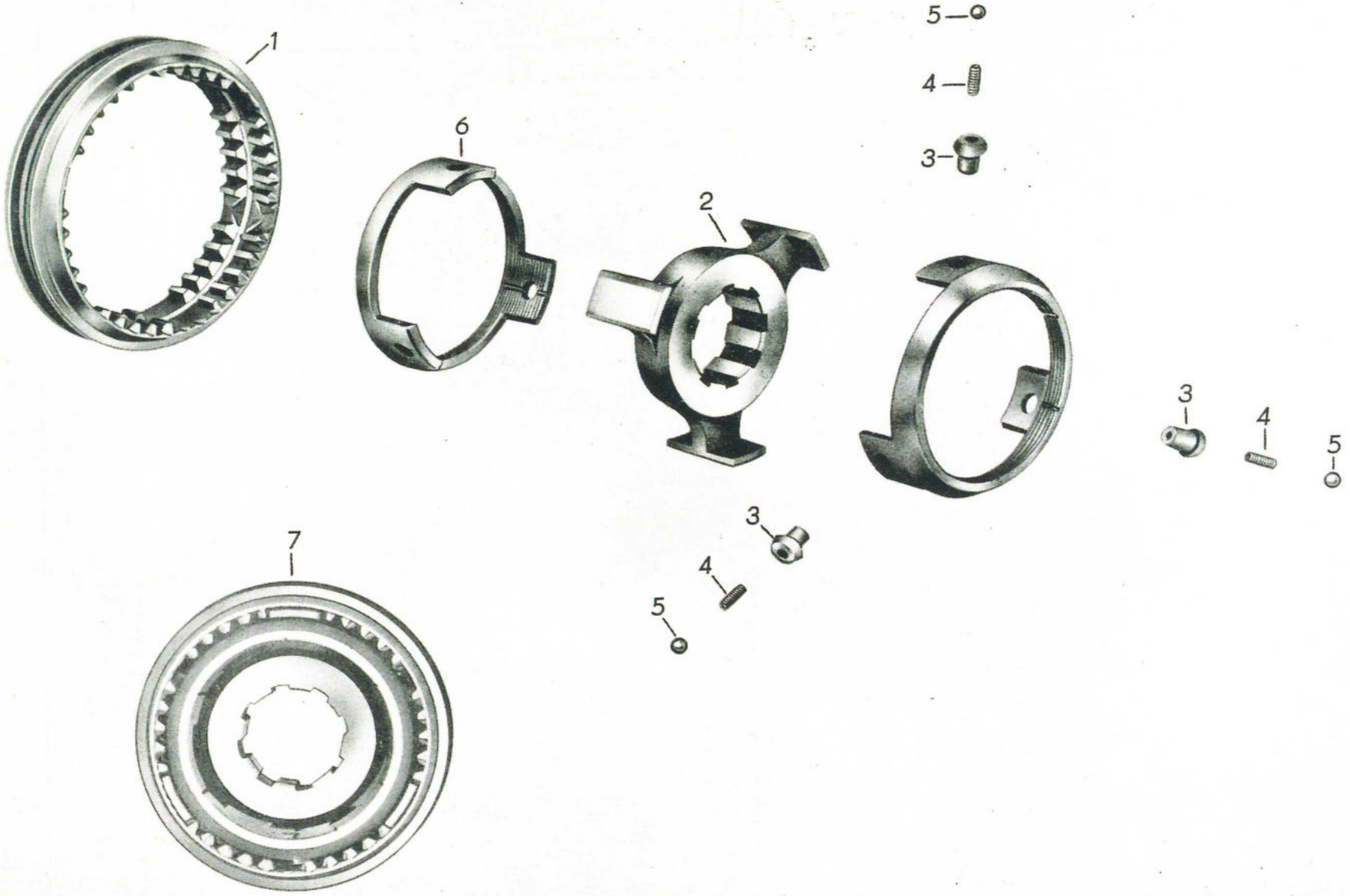
1
6
2
5
4
3
3
4
5
3
4
5
7

Bild-Nr.	Ersatzteil-Nummer Barkas-Nr.	Hersteller-Nr.	Benennung	Stück	Bemerkung
			Synchronkupplung		
1	0902-001.001/12		Schaltmuffe	1	Vt
2	0902-001.002/13		Muffenträger	1	Vt
3		TGL 39-612	Sperrstift	3	Vt
4		TGL 18395	Feder für Synchronisierung (0,55 x 3,5 x 7,5)	3	Eo
5		DIN 5401	Kugel 4 Ø III	3	Eo
6	0902-001.301/13		Reibkegel vollst.	1	Vt
7	0902-001.000/24		Synchronkupplung vollst.	1	Vt

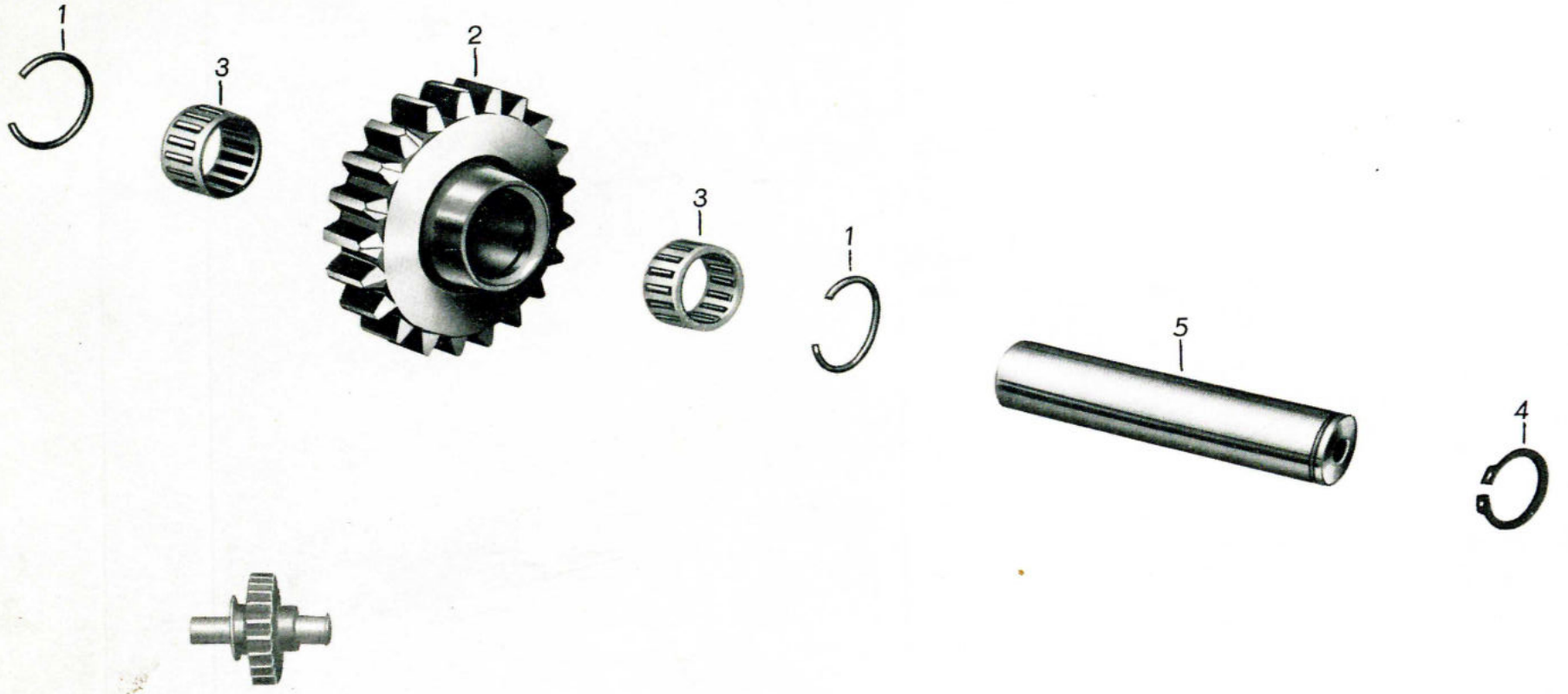
1
3
2
3
1
5
4

Bild-Nr.	Ersatzteil-Nummer Barkas-Nr.	Hersteller-Nr.	Benennung	Stück	Bemerkung
			Rückwärtsgang Rad und Welle		
1	0902-007.005/04		Sprengring	2	Eo
2	0902-007.002/03		Schaltrad für Rückwärtsgang	1	Vt
3			Nadelkranz K 17 x 21 x 13	2	Eo
4		TGL o-471 DIN 471	Sicherungsring 17	1	N
5	0902-007.003/04		Rücklaufachse	1	Vt
o.A.	0902-007.300/04		Schaltrad vollst. für Rückwärtsgang	1	Vt

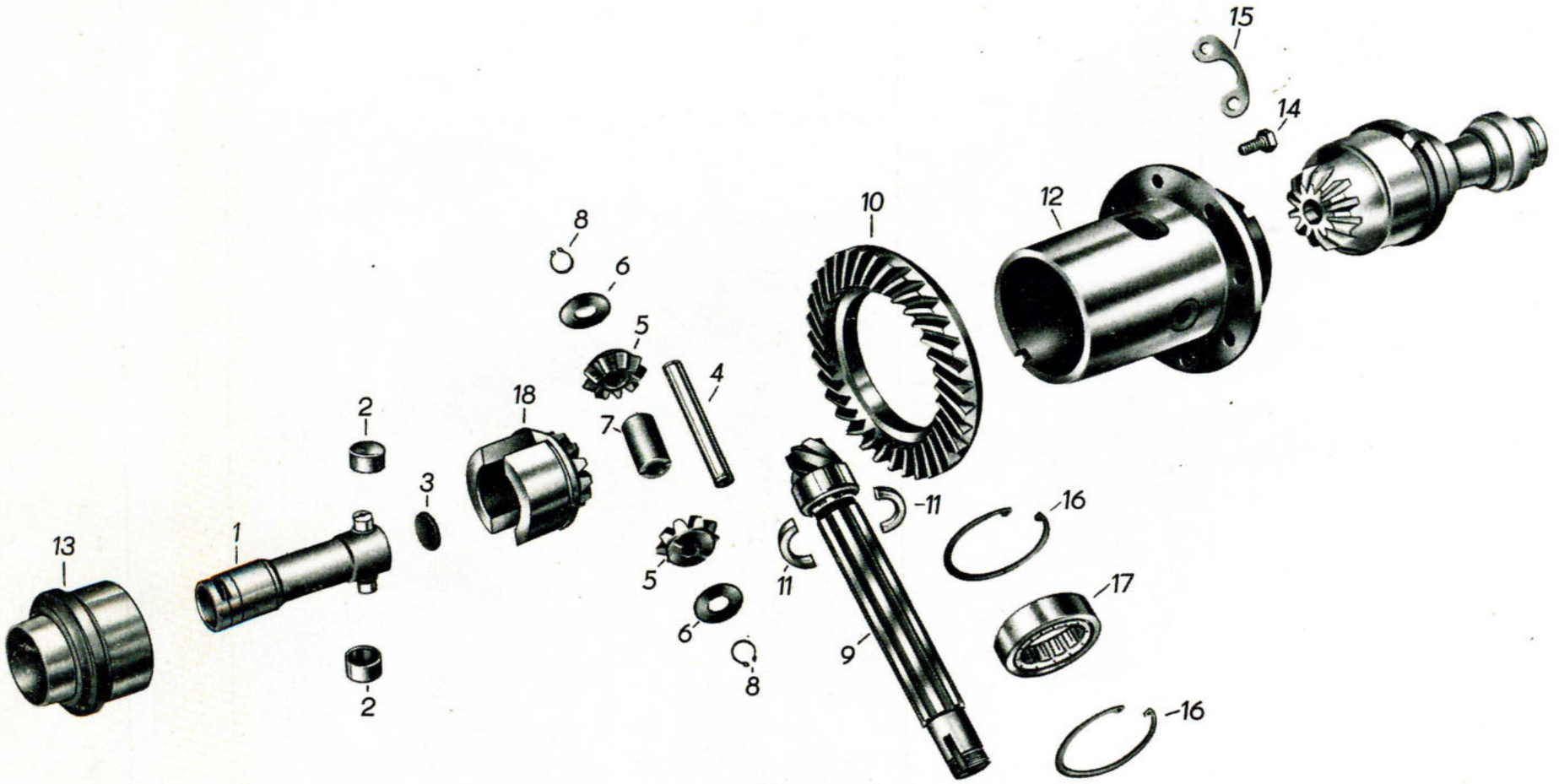
15
14
12
10
8
6
5
4
18
7
2
3
1
13
5
6
8
2
11
11
16
17
9
16

Bild-Nr.	Ersatzteil-Nummer Barkas-Nr.	Hersteller-Nr.	Benennung	Stück	Bemerkung
			Ausgleichgetriebe		
1	0902-102.007/33		Gelenkwellenmitnehmer	2	Vt + R
2	0902-102.008/04		Gelenkkappe	2	Vt
3		TGL 0-470 DIN 470	Verschlußscheibe 32	1	N
4	0902-102.003/14		Ausgleichradachse	1	Vt
5	0902-102.004/03		kleines Ausgleichkegelrad	2	Vt
6	0902-102.028/05		Anlaufscheibe	2	Vt
7	0902-102.027/05		Distanzhülse	1	Eo
8		TGL 0-471 DIN 471	Sicherungsring 16	2	N
			Radsatz		
			Besteht aus:		
9	0902-105.300/03		Ritzelwelle	1	Vt)
10	0902-102.002/32		Tellerrad	1	Vt)
			)Beide Teile nur paarweise Lieferung		
11	0902-105.011/04		Haltering zweiteilig	1	
12	0902-102.800/03		Ausgleichgehäuse	1	Vt
13	0902-102.322/04		Lagerhülse vollst.	2	Eo
14		TGL 0-961 DIN 961	Sechskantschraube M 10 x 1 x 20 8G	8	N
15	0902-102.033/04		Sicherungsblech	4	Eo
16		TGL 472 DIN 472	Sprengring 80 x 2,5	2	N
17		TGL 2988 DIN 5412	Zylinderrollenlager RNU 2208 M	1	N
18	0902-102.005/03		großes Ausgleichkegelrad	2	Vt
o.A.	0902-102.040/02		Tellerrad 37 Zähne	1	Vt
			(nur mit Ritzelwelle vollst. 0902-105.300/13 paarweise lieferbar)		

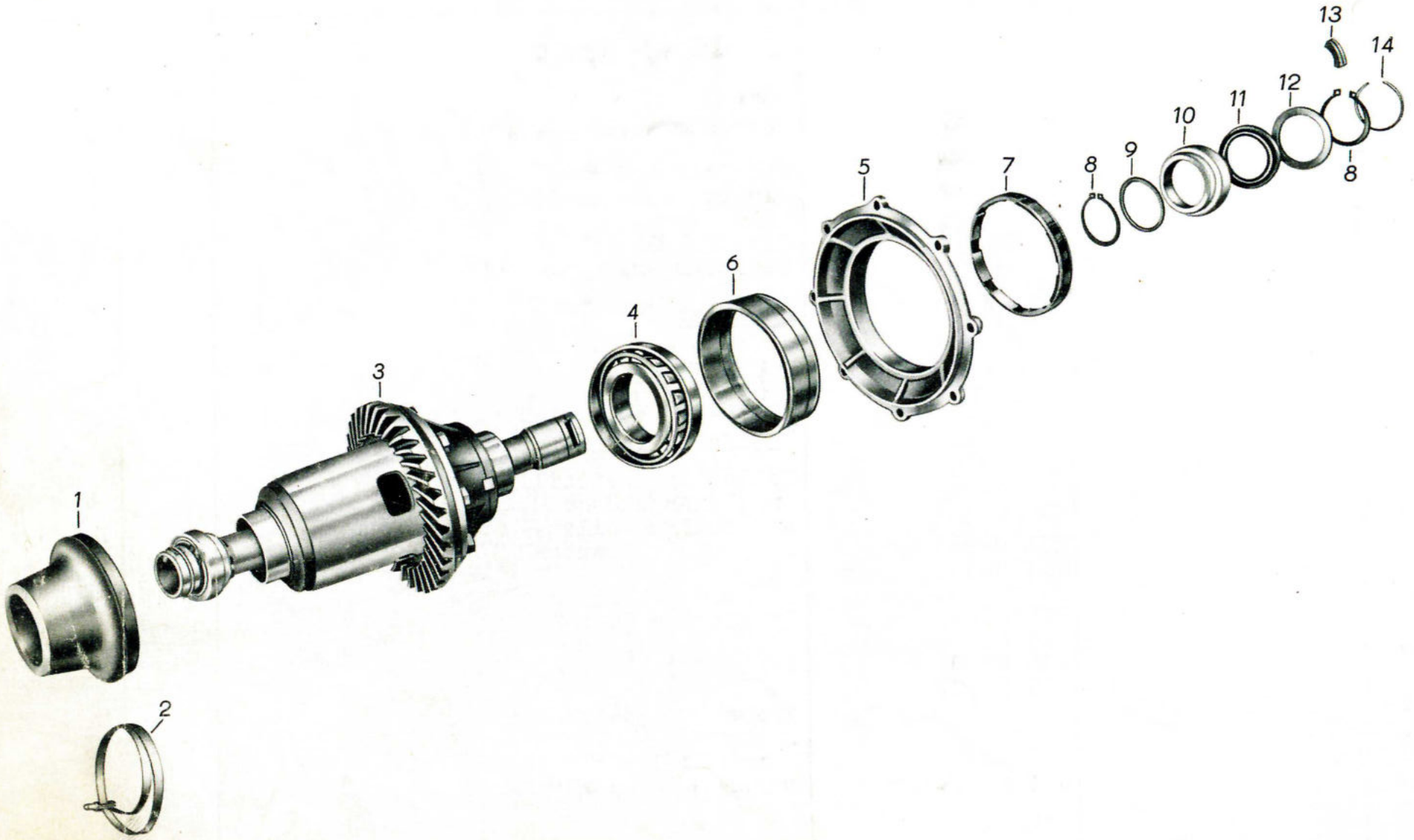
1
2
3
4
5
6
7
8
9
10
11
12
13
14
8

Bild-Nr.	Ersatzteil-Nummer Barkas-Nr.	Hersteller-Nr.	Benennung	Stück	Bemerkung
			Ausgleichgetriebe		
1	0902-102.013/14		Gummimanschette	2	Vt
2		TGL 11046	Schlauchband C 9 x 930	2	N
o.A.		TGL 11046	Schlauchspanner B	4	N
o.A.		TGL 11046	Schlauchband C 5 x 490	2	N
o.A.		TGL 11046	Schlauchspanner A 5	2	N
3	0902-102.300/02		Ausgleichgetriebe vollst.	1	S
4		TGL 2993 DIN 720	Kegelrollenlager 30213	2	N + Vt
o.A.	0902-102.330/04		Differentialdeckel vollst. Besteht aus:	1	Eo
5	0902-102.010/03		Differentialdeckel	1	S
6	0902-102.011/14		Lagerbuchse	1	Eo
7	0902-102.012/04		Einstellmutter	1	Eo
8		TGL 0-471 DIN 471	Sicherungsring 42 x 1,75	4	N + Vt
9	0902-102.017/05		Schulterring	2	Eo
10	0902-102.341/15		Buchse vollst. für Dichtring	2	Eo
11		TGL 16454 DIN 6503	Dichtring E 42 x 55	2	N + Vt
12	0902-102.026/04		Verschlußscheibe	2	Vt
13	0902-102.014/05		Einlegekeil	2	Eo
14		TGL 0-9045	Sprengring 42 x 2	2	N

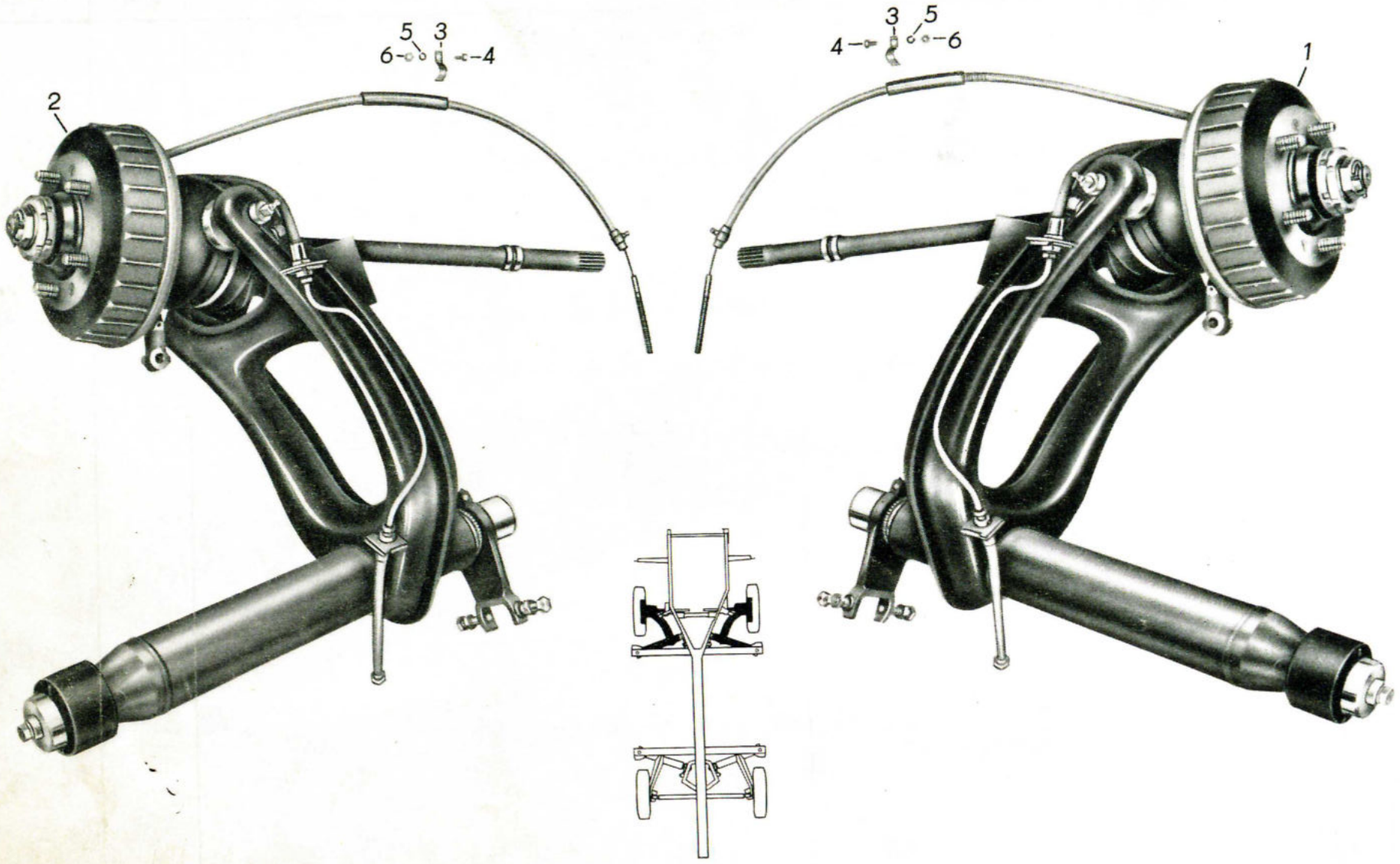
5
3
6
4
2
3
5
4
6
1

Bild-Nr.	Ersatzteil-Nummer Barkas-Nr.	Hersteller-Nr.	Benennung	Stück	Bemerkung
1	8 3034 Z 28017/12		Vorderachse rechts, vollst.	1	Eo
2	8 3034 Z 28018/12		Vorderachse links, vollst.	1	Eo
3		TGL 39-709 DIN 72571	Befestigungsschelle 1 x 15	2	N
4		TGL 0-84 DIN 84	Zylinderschraube M 5 x 12	2	N
5		TGL 7403 DIN 127	Federring B 5	2	N
6		TGL 0-934 DIN 934	Sechskantmutter M 5 - 5 S	2	N

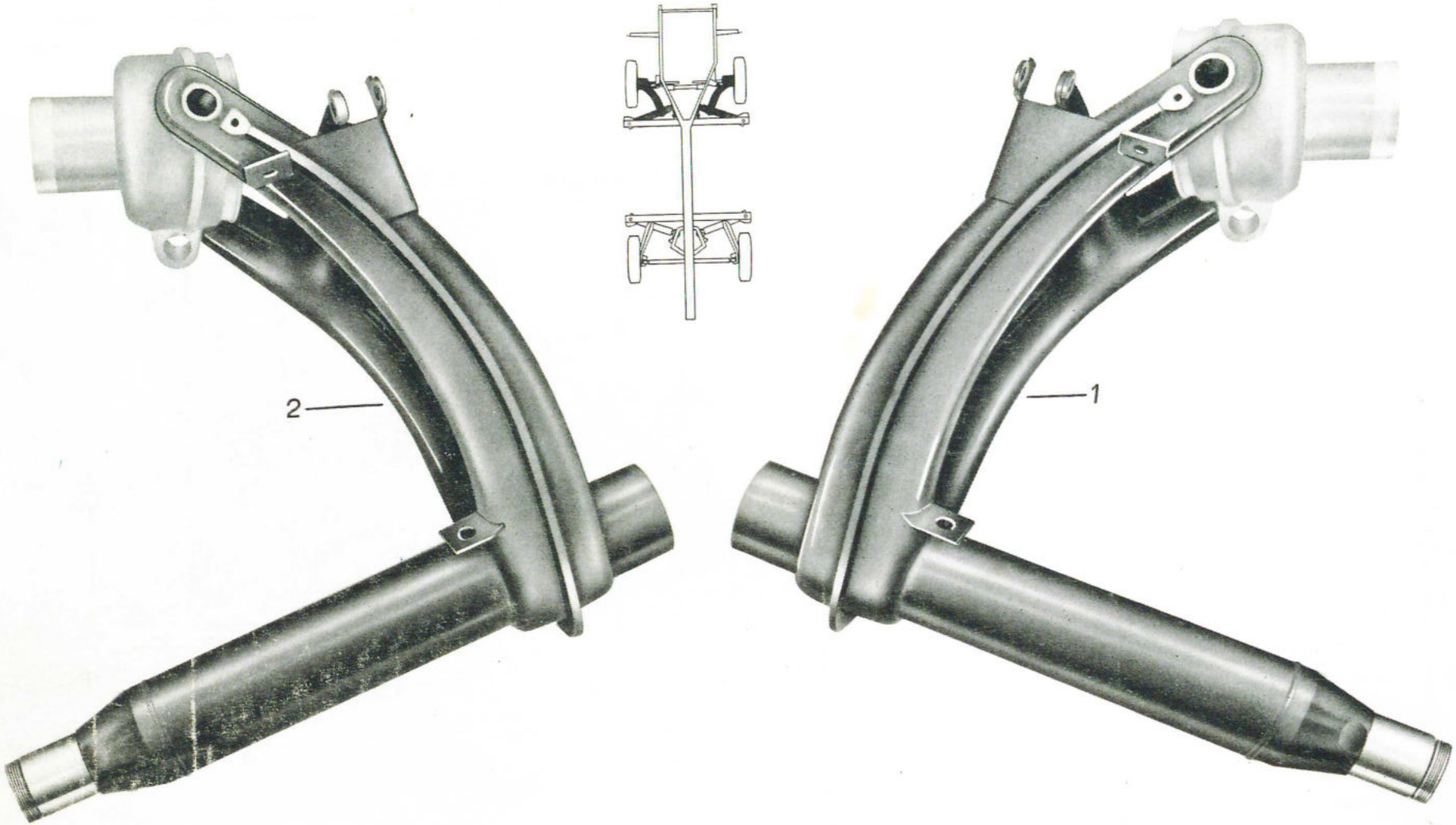
2
1

Bild-Nr.	Ersatzteil-Nummer Barkas-Nr.	Hersteller-Nr.	Benennung	Stück	Bemerkung
1	8 3034 U 27919/10		Tragrohr m. Längslenker vorn, vollst., rechts	1	Eo
2	8 3034 U 27920/10		Tragrohr m. Längslenker vorn, vollst., links	1	Eo
o.A.	3034 U 31853/12		Längslenker vorn m. Lagerung vollst., links	1	Eo
o.A.	3034 U 31852/12		Längslenker vorn m. Lagerung vollst., rechts	1	Eo

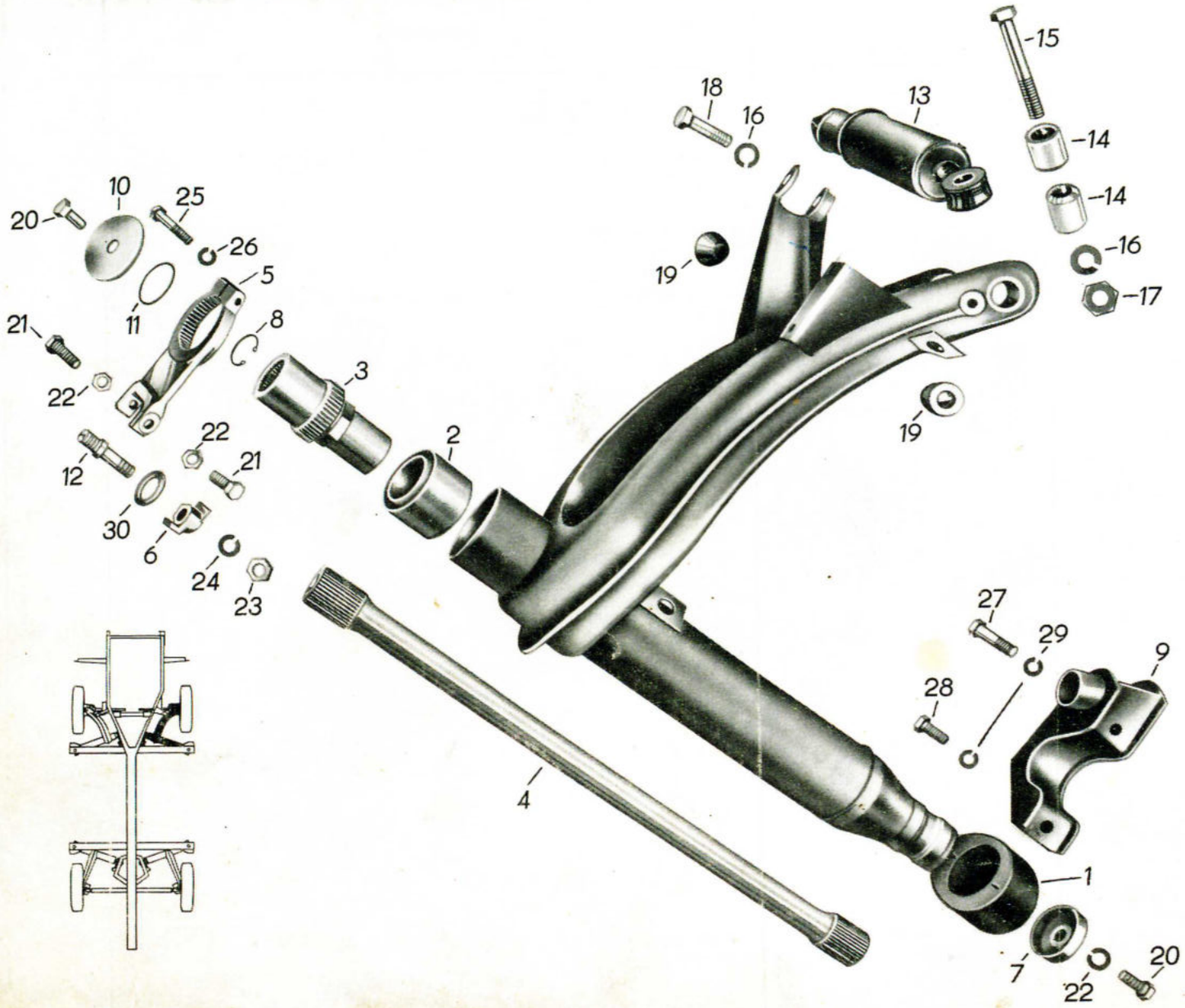
15
18
16
13
14
14
16
17
19
19
10
25
20
26
5
11
21
8
22
3
2
12
22
21
30
6
24
23
4
27
29
9
28
1
7
22
20

Bild-Nr.	Ersatzteil-Nummer Barkas-Nr.	Hersteller-Nr.	Benennung	Stück	Bemerkung
1	3034-33951/03		Gummifederlager außen	2	Vt
2	3034 U 26813/14		Gummifederlager innen, vollst.	2	Vt
3	8 3034-27563/13		Tragrohrlager	2	Vt
4	3034-27069/22		Drehstabfeder "L"	1	Vt
5	3034-26760/13		Tragrohrhebel rechts	1	Eo
6	3034-26643/24		Klemmstück	1	Eo
7	3034-25025/04		Überwurfmutter	1	Eo
8		TGL 0-472 DIN 472	Sicherungsring 42	1	N
9	8 3034 U 26774/12		Tragrohrlager Unterteil vollst., rechts	1	Eo
10	3034-29509/04		Spannscheibe	1	Eo
11		TGL 6365-WSV DIN 2693	Rundring 56 x 2	1	N
12	3034-26641/05		Gewindebolzen für Federverstellung	1	Eo
13	TD 1-32-180-200/50	TGL 8114	Teleskop-Stoßdämpfer	1	Vt
o.A.	3034-33236/04		Halter für Stoßdämpfer	2	Eo
14	3034-33219/04		Distanzhülse	4	Eo
15		TGL 0-960 DIN 960	Sechskantschraube M 14 x 1,5 x 110 8G	2	N
16		TGL 7403 DIN 127	Federring B 14	4	N
17		TGL 0-934 DIN 934	Sechskantmutter M 14 x 1,5 6S	3	N
o.A.		TGL 0-933 DIN 933	Sechskantschraube M 10 x 20 8G	4	N

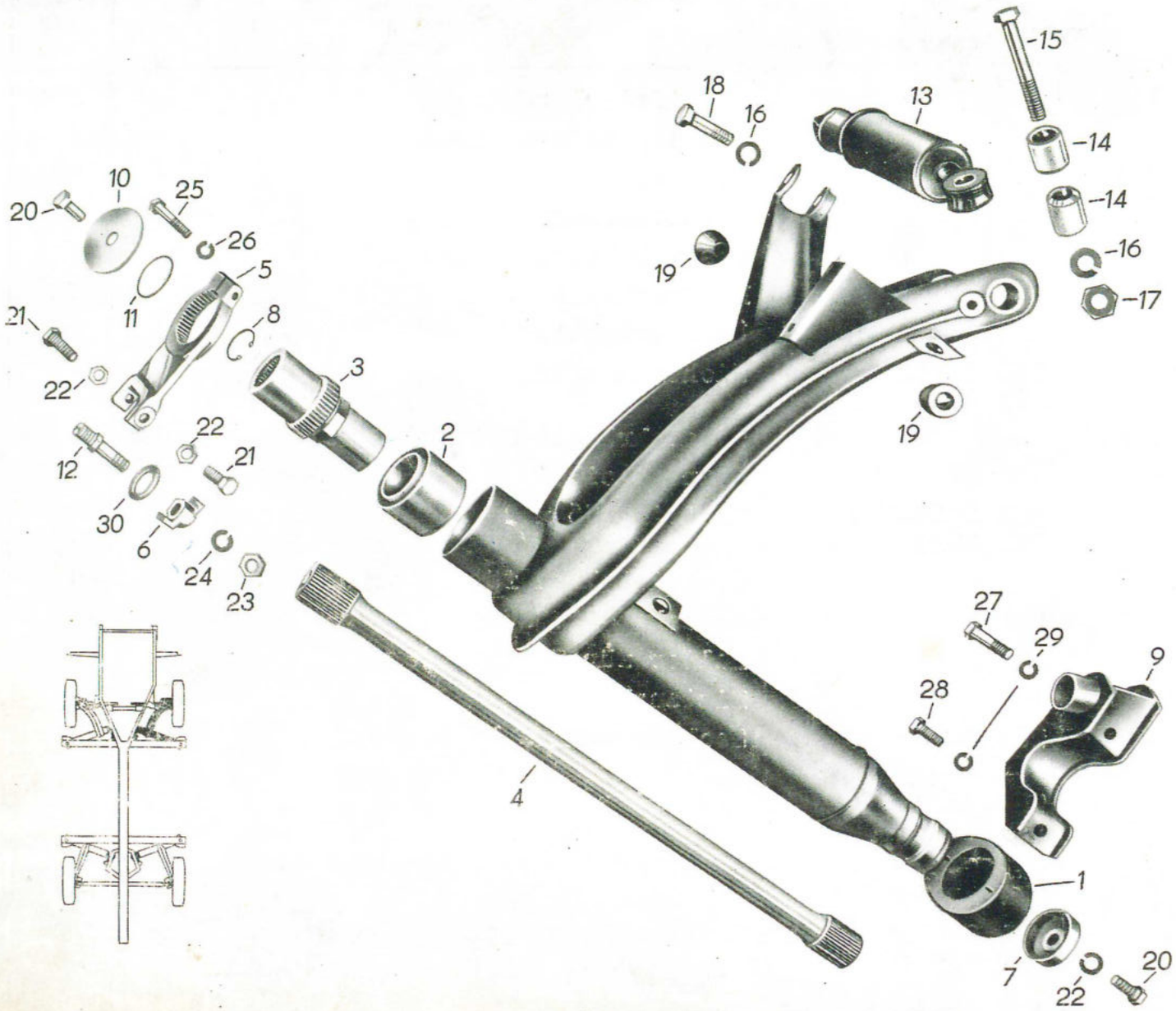
15
18
16
13
14
14
16
17
19
19
10
25
20
26
5
11
21
8
22
3
12
22
21
2
30
6
24
23
4
27
29
9
28
1
7
22
20

Bild-Nr.	Ersatzteil-Nummer Barkas-Nr.	Hersteller-Nr.	Benennung	Stück	Bemerkung
o.A.		TGL 7403 DIN 127	Federring B 10	4	N
18		TGL 0-960 DIN 960	Sechskantschraube M 14 x 1,5 x 55 6D	2	N
19	3034-26136/04		Gummipuffer	2	Eo
20		TGL 0-961 DIN 961	Sechskantschraube M 12 x 1,5 x 35 8G	1	N
21		TGL 0-961 DIN 961	Sechskantschraube M 12 x 1,5 x 60 mit Kernansatz 8G	2	N
22		TGL 0-936 DIN 936	Sechskantmutter M 12 x 1,5	2	N
23		TGL 0-934 DIN 934	Sechskantmutter M 16 x 1,5	1	N
24		TGL 7403 DIN 127	Federring B 16	1	N
25		TGL 0-933 DIN 933	Sechskantschraube M 10 x 60 8G	1	N
26		TGL 7403 DIN 127	Federring B 10	1	N
27		TGL 0-960 DIN 960	Sechskantschraube M 12 x 1,5 x 70 8G	1	N
28		TGL 0-960 DIN 960	Sechskantschraube M 12 x 1,5 x 30 8G	1	N
29		TGL 7403 DIN 127	Federring B 12	2	N
o.A.	3034-33952/04		Hülse (Für Umrüstung von Gummilager außen 3034-33951/03)	1	Eo
30		TGL 8328 DIN 126	Scheibe 27	1	N

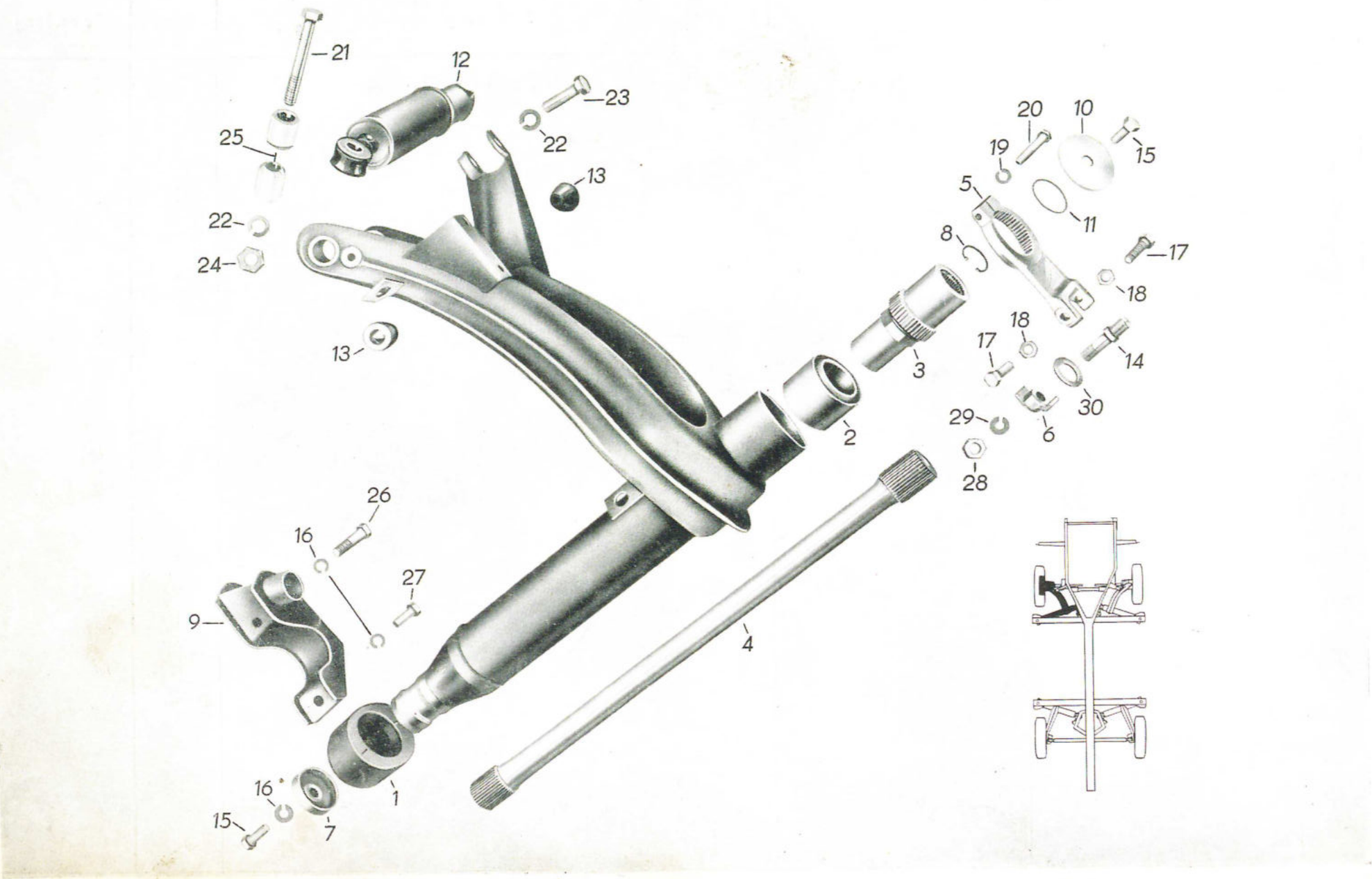
21
12
23
25
22
13
22
24
13
20
10
19
15
5
11
8
17
18
18
17
14
3
30
29
6
2
28
26
16
27
9
4
16
15
7
1

Bild-Nr.	Ersatzteil-Nummer Barkas-Nr.	Hersteller-Nr.	Benennung	Stück	Bemerkung
o.A.	3034 U 31853/02		Längslenker vorn mit Lagerung vollst., links	1	Eo
1	3034-33951/03		Gummifederlager außen	1	Vt
2	3034 U 26813/14		Gummifederlager innen, vollst.	1	Vt
3	3034-27563/13		Tragrohrlager	1	Vt
4	3034-27070/22		Drehstabfeder "R"	1	Vt
5	3034-26761/13		Tragrohrhebel links	1	Eo
6	3034-26643/24		Klemmstück	1	Eo
7	3034-25025/04		Überwurfmutter	1	Eo
8		TGL 0-472 DIN 472	Sicherungsring 42	1	N
9	8 3034 U 26775/12		Tragrohrlager Unterteil vollst.,links	1	Eo
10	3034-29509/04		Spannscheibe	1	Eo
11		TGL 6365-WSV DIN 2693	Rundring 56 x 2	1	N
12	TD1-32-180-200/50	TGL 8114	Teleskopstoßdämpfer	1	Vt
13	3034-26136/02		Gummipuffer	2	Eo
14	3034-26641/05		Gewindebolzen für Federverstellung	1	Eo
15		TGL 0-961 DIN 961	Sechskantschraube M 12 x 1,5 x 35 8G	1	N
16		TGL 7403 DIN 127	Federring B 12	2	N
17		TGL 0-961 DIN 961	Sechskantschraube m. Kernansatz M 12 x 1,5 x 60	2	N
18		TGL0-936 DIN 936	Sechskantmutter M 12 x 1,5 5S	2	N

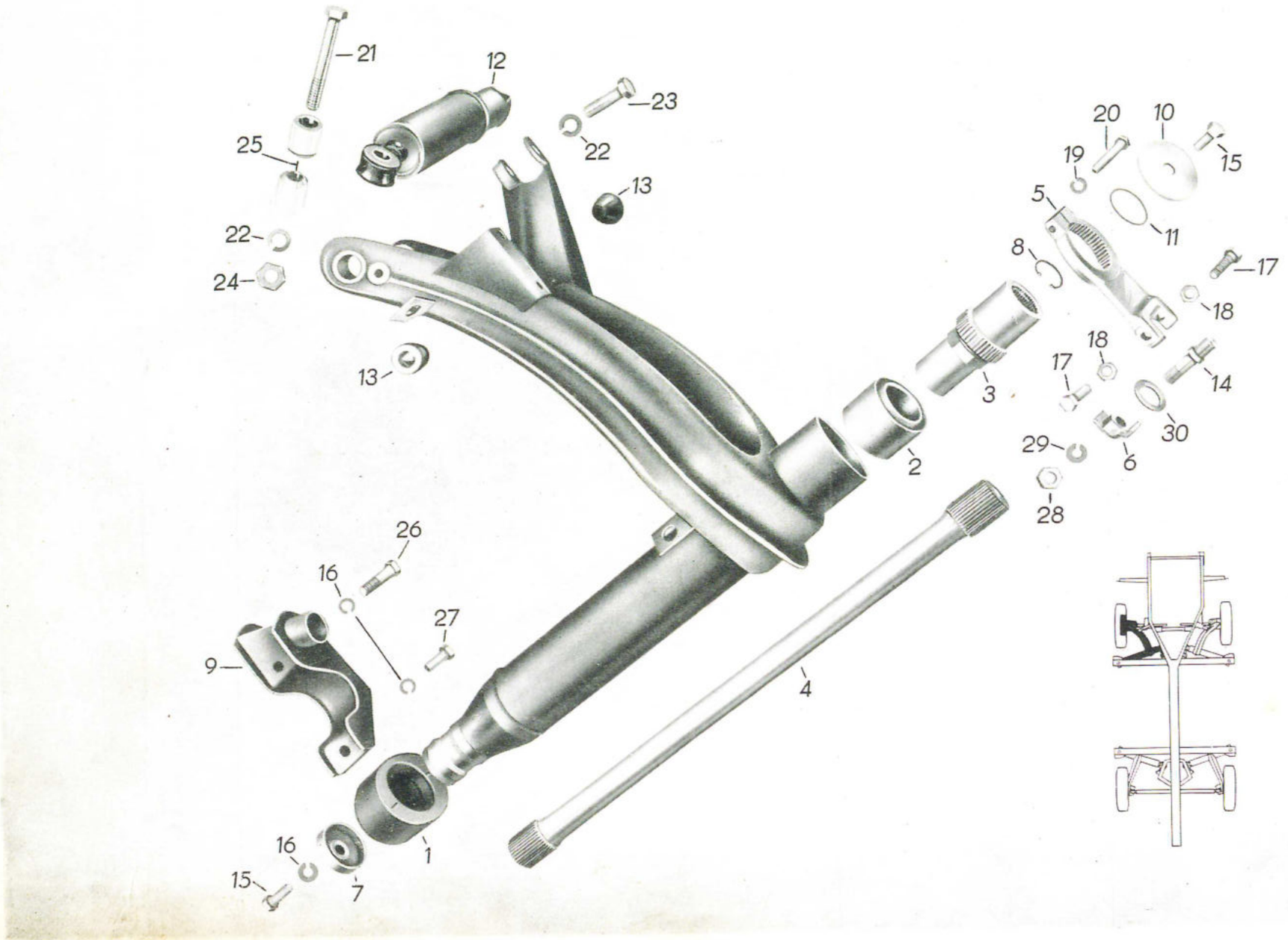
21
12
23
25
22
13
22
24
13
20
10
19
15
5
11
8
17
18
18
17
14
3
30
29
6
2
28
26
16
27
9
4
16
1
15
7

Bild-Nr.	Ersatzteil-Nummer Barkas-Nr.	Hersteller-Nr.	Benennung	Stück	Bemerkung
19		TGL 7403 DIN 127	Federring B 10	1	N
20		TGL 0-933 DIN 933	Sechskantschraube M 10 x 60 8G	1	N
21		TGL 0-960 DIN 960	Sechskantschraube M 14 x 1,5 x 110 8G	1	N
22		TGL 7403 DIN 127	Federring B 14	2	N
23		TGL 0-960 DIN 960	Sechskantschraube M 14 x 1,5 x 55 8G	1	N
24		TGL 0-934 DIN 934	Sechskantmutter M 14 x 1,5	1	N
25	3034-33219/04		Distanzhülse	2	Eo
26		TGL 0-960 DIN 960	Sechskantschraube M 12 x 1,5 x 70 8G	1	N
27		TGL 0-960 DIN 960	Sechskantschraube M 12 x 1,5 x 30	1	N
28		TGL 0-934 DIN 934	Sechskantmutter M 16 x 1,5	1	N
29		TGL 7403 DIN 127	Federring B 16	1	N
30		TGL 8328 DIN 126	Scheibe 27	1	N

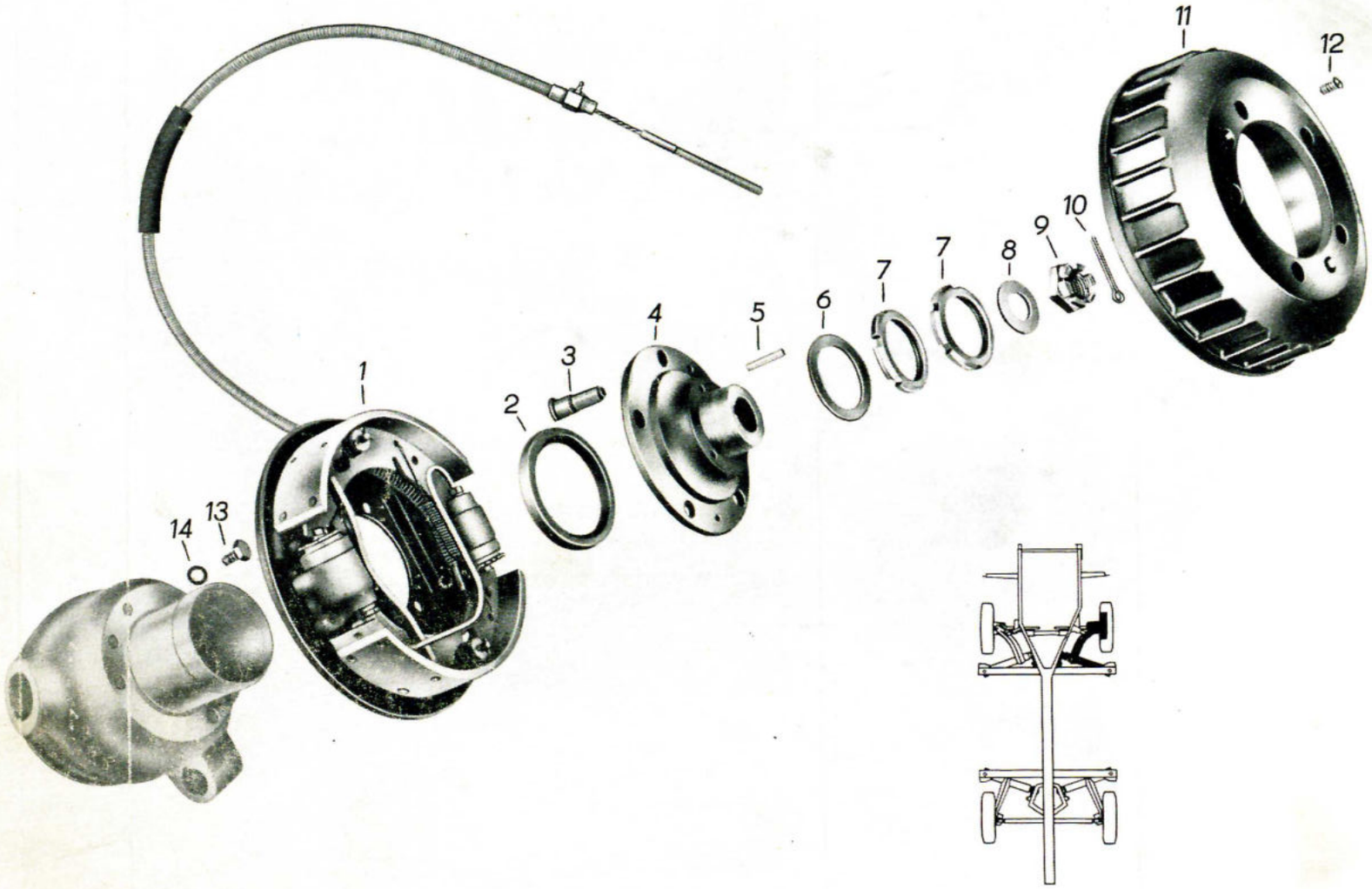
1
2
3
4
5
6
7
7
8
9
10
11
12
13
14

Bild-Nr.	Ersatzteil-Nummer Barkas-Nr.	Hersteller-Nr.	Benennung	Stück	Bemerkung
1	LR 156 a	75-50:654/11	Radbremse vorn rechts, vollst.	1	Eo
2		TGL 16454 DIN 6503	Wellendichtring D 90 x 110	1	Eo
3	8 3035-29262/04		Radbolzen	5	Eo
4	8 3035-31604/02		Radnabe	1	Eo
5		TGL 0-7 DIN 7	Zylinderstift 6h 9 x 36 - 5S	3	N
6	8 3035-31605/04		Lagereinstellring	1	Eo
7		TGL 20149 DIN 70852	Nutmutter A M 60 x 1,5 6S	2	N
8	8 3035-31608/04		Scheibe	1	Eo
9		TGL 0-937 DIN 937	Kronenmutter 27 x 1,5 8G	1	N
10		TGL 0-94 DIN 94	Splint 5 x 50	1	N
11	8 3035-29260/12		Bremstrommel	1	Vt
o.A.	8 3035 U 31603/04		Bremstrommel vollst. mit Nabe (vorn)	2	Vt
12		TGL 0-63 DIN 63	Senkschraube M 8 x 15	2	N
13		TGL 0-933 DIN 933	Sechskantschraube M 10 x 16 8G	6	N
14		TGL 7403 DIN 127	Federring B 10	6	N

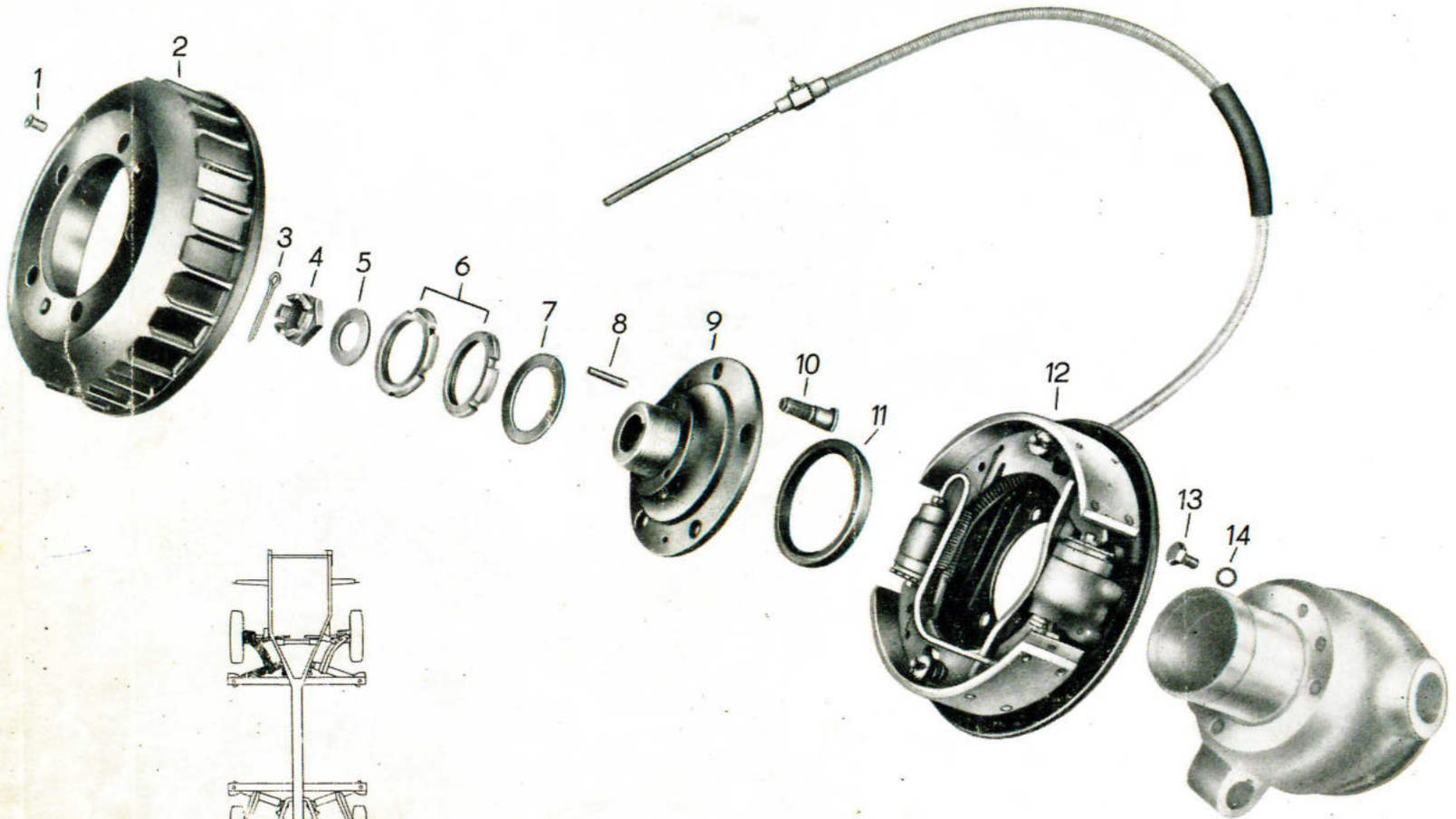
1
2
3
4
5
6
7
8
9
10
11
12
13
14

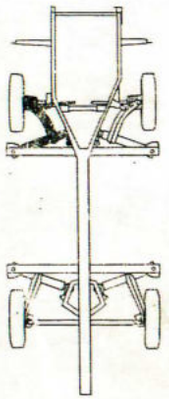

Bild-Nr.	Ersatzteil-Nummer Barkas-Nr.	Hersteller-Nr.	Benennung	Stück	Bemerkung
1		TGL 0-63 DIN 63	Senkschraube M 8 x 15	2	N
2	8 3035-29260/12		Bremstrommel	1	Vt
3		TGL 0-94 DIN 94	Splint 5 x 50	1	N
4		TGL 0-937 DIN 937	Kronenmutter M 27 x 1,5	1	N
5	8 3035-31608/04		Scheibe	1	Eo
6		TGL 20149 DIN 70852	Nutmutter M 60 x 1,5 6S	2	N
7	8 3035-31605/04		Lagereinstellring	1	Eo
8		TGL 0-7 DIN 7	Zylinderstift 6h 9 x 36	3	N
9	8 3035-31604/02		Radnabe	1	Eo
10	8 3035-29262/04		Radbolzen	5	Eo
11		TGL 16454 DIN 6503	Wellendichtring D 90 x 110	1	N Vt
12	LR 56 a	75-50:653/11	Radbremse vorn links,vollst.	1	Eo
13		TGL 0-933 DIN 933	Sechskantschraube M 10 x 16 8G	6	N
14		TGL 7403 DIN 127	Federring B 10	6	N

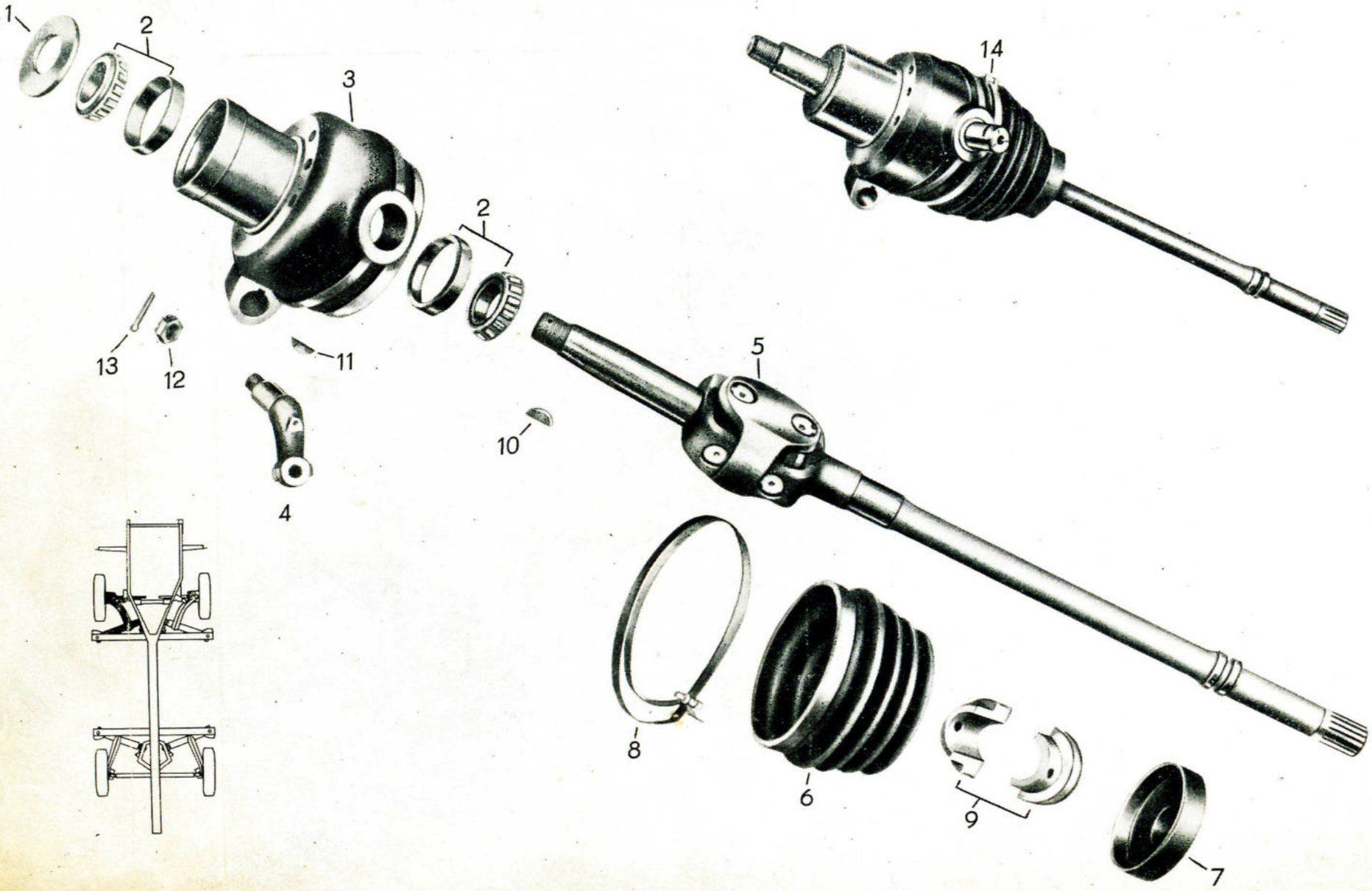
1
2
3
2
14
13
12
11
5
10
4
8
6
9
7

Bild-Nr.	Ersatzteil-Nummer Barkas-Nr.	Ersatzteil-Nummer Hersteller-Nr.	Benennung	Stück	Bemerkung
1	8 3035-31606/04		Druckring	1	Eo
2		TGL 2993 DIN 720	Kegelrollenlager 30208	2	N + Vt
3	8 3035-31601/01		Antriebsgelenkgehäuse vollst., links	1	Eo
4	8 3035-25089/03		Spurstangenhebel	1	Eo
5	64-05:0.02/02Z		Frontgelenkwelle	1	Vt
6	3035-29352/03		Gelenkwellenmanschette	1	Eo
7	3035-32019/04		Gummikappe für Gelenkwellenmanschette	2	Eo
8	3035 U 25127/06		Schlauchband vollst. C 9 x 1050	1	Eo
9	3035-28818/14		Gleitbuchsenhälfte	2	Vt
10		TGL 9499 DIN 6888	Scheibenfeder 8 x 11	1	N
11		TGL 9499 DIN 6888	Scheibenfeder 6 x 11	1	N
12		TGL 0-937 DIN 937	Kronenmutter M 16 x 1,5	1	N
13		TGL 0-94 DIN 94	Splint 4 x 30	1	N
14	3035 U 33178/06		Vorderradantrieb vollst., links	1	Eo

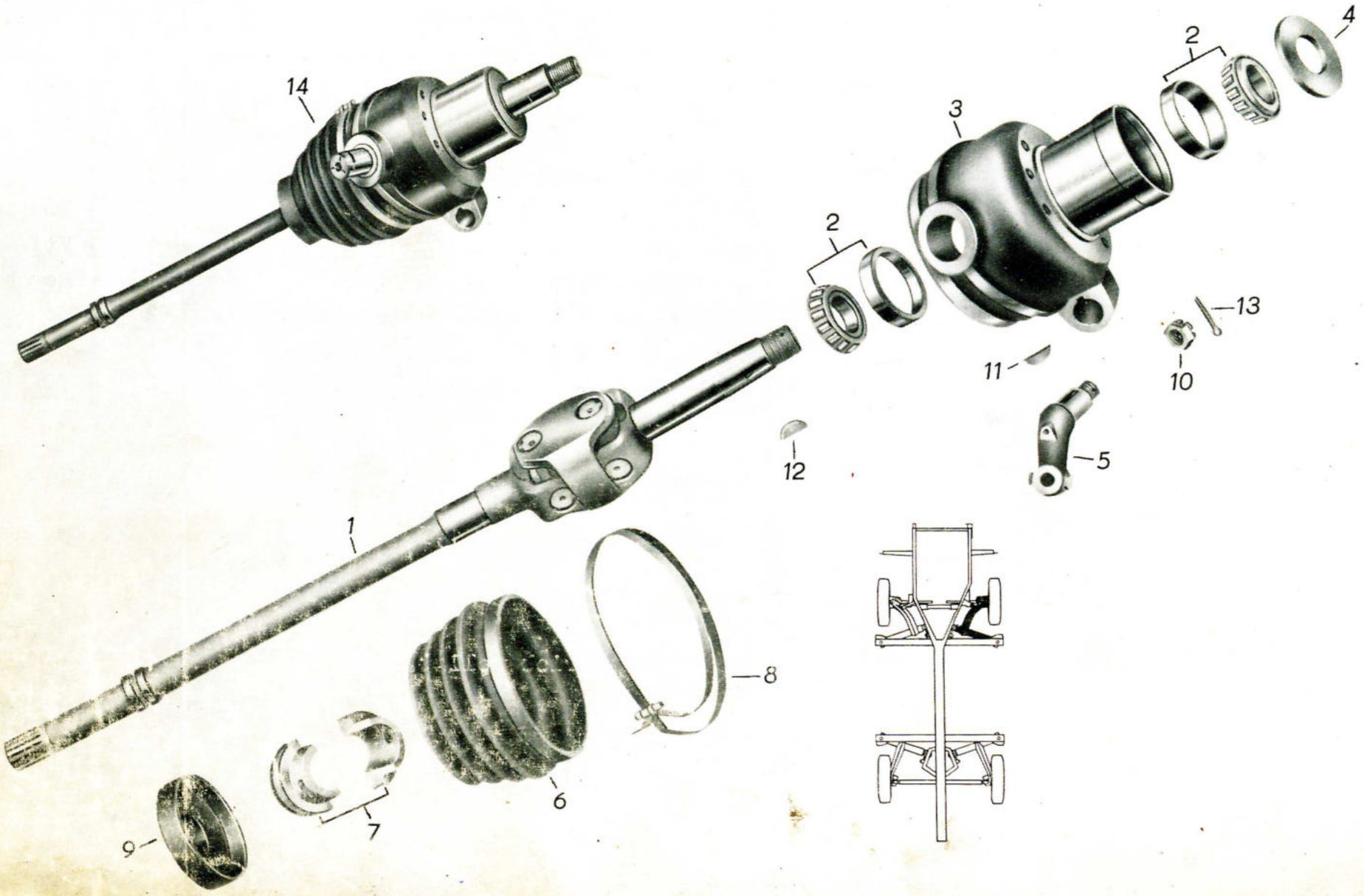
14
2
4
3
2
13
11
10
12
5
1
8
6
7
9

Bild-Nr.	Ersatzteil-Nummer Barkas-Nr.	Ersatzteil-Nummer Hersteller-Nr.	Benennung	Stück	Bemerkung
1		64-05:0.02/02Z	Frontgelenkwelle vollst.	1	Vt
2		TGL 2993 DIN 720	Kegelrollenlager 30208	2	N + Vt
3	8 3035-31602/01		Antriebsgehäuse rechts, vollst.	2	Eo
4	8 3035-31606/04		Druckring	1	Eo
5	3035-25089/03		Spurstangenhebel	1	Eo
6	3035-29352/03		Gelenkwellenmanschette	1	Eo
7	3035-28818/14		Gleitbuchsenhälfte	2	Vt
8	3035 U 25127/06		Schlauchband vollst. c 9 x 1050	1	Eo
9	3035-32019/04		Gummikappe für Gelenkwellenmanschette	1	Eo
10		TGL 0-937 DIN 937	Kronenmutter M 16 x 1,5	1	N
11		TGL 9499 DIN 6888	Scheibenfeder 6 x 11	1	N
12		TGL 9499 DIN 6888	Scheibenfeder 8 x 11	1	N
13		TGL 0-94 DIN 94	Splint 4 x 30	1	N
14	3035 U 33177/06		Vorderradantrieb vollst., rechts	1	Eo

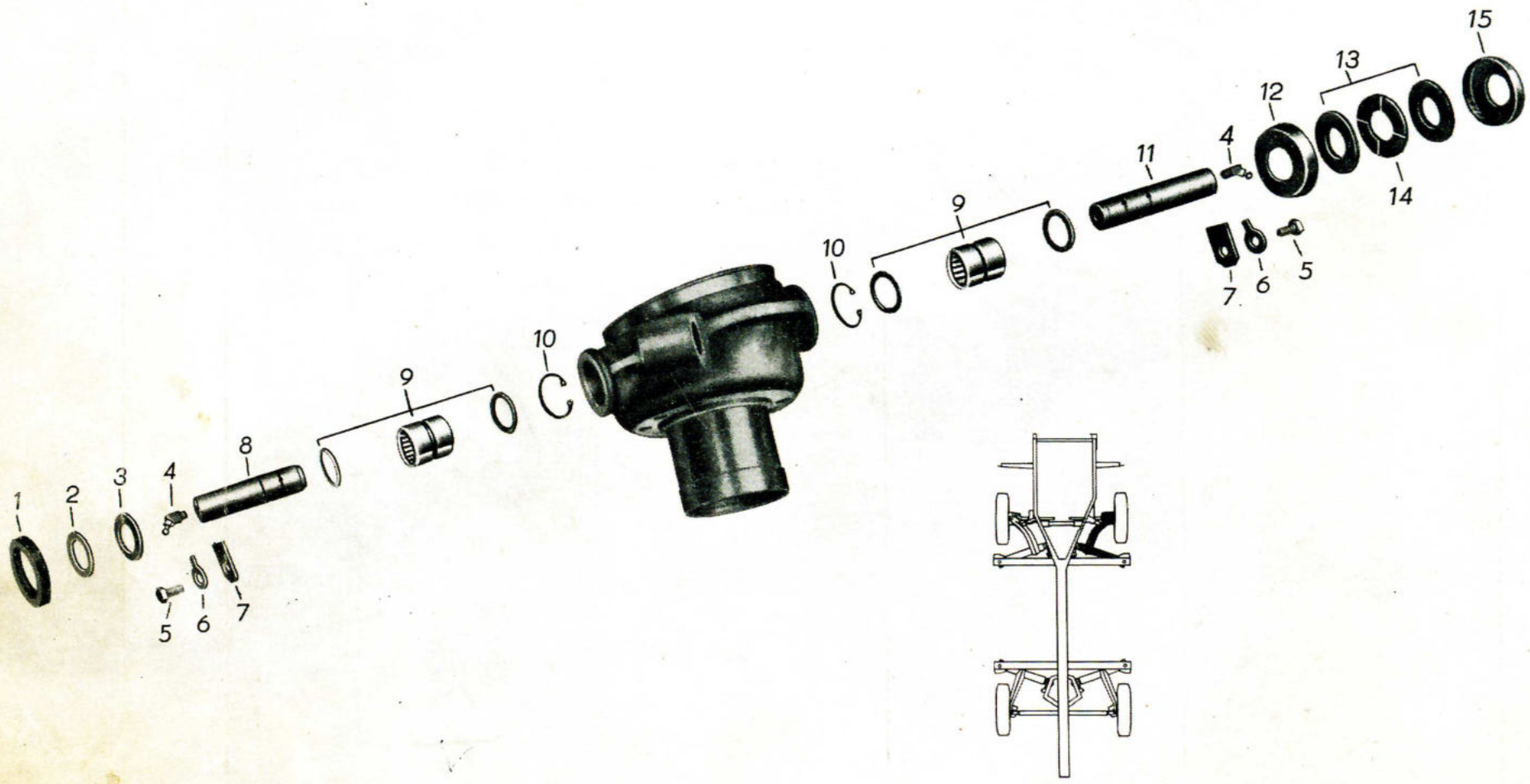
1
2
3
4
8
9
10
5
6
7
10
9
11
4
12
13
14
15
7
6
5

Bild-Nr.	Ersatzteil-Nummer Barkas-Nr.	Hersteller-Nr.	Benennung	Stück	Bemerkung
1	3035-31616/04		Gummiring f. unteren Achsschenkel-bolzen	1	Eo
2	8 3035-30437/04		Ausgleichscheibe	n.B.	Eo
2	8 3035-30438/04		Ausgleichscheibe	1	Eo
2	8 3035-30439/04		Ausgleichscheibe	1	Eo
3	8 3035-25223/14		Anlaufscheibe	1	Eo
4		DIN 3403	Kegelwulstschmierkopf B M 10 x 1	2	N
5		TGL 0-933 DIN 933	Sechskantschraube M 8 x 12	2	N
6		TGL 0-93 DIN 93	Sicherungsblech 4,8	2	N
7	3035-25398/04		Sicherungsplatte	2	Eo
8	8 3035-30192/24		Achsschenkelbolzen unten	1	Vt
9		TGL 3889 DIN 617	Nadellager RNA 6904	2	N Vt
10		TGL 0-472 DIN 472	Sicherungsring 37	2	N
11	8 3035-30191/24		Achsschenkelbolzen oben	1	Vt
12	3035-30193/04		Schutzkappe-Unterteil	1	Eo
13	3035-30218/04		Ausgleichscheibe	1	Vt
14	3035-30219/04		Ausgleichscheibe mit Schmiernut	1	Vt
15	3035-30194/04		Schutzkappe-Oberteil	1	Eo

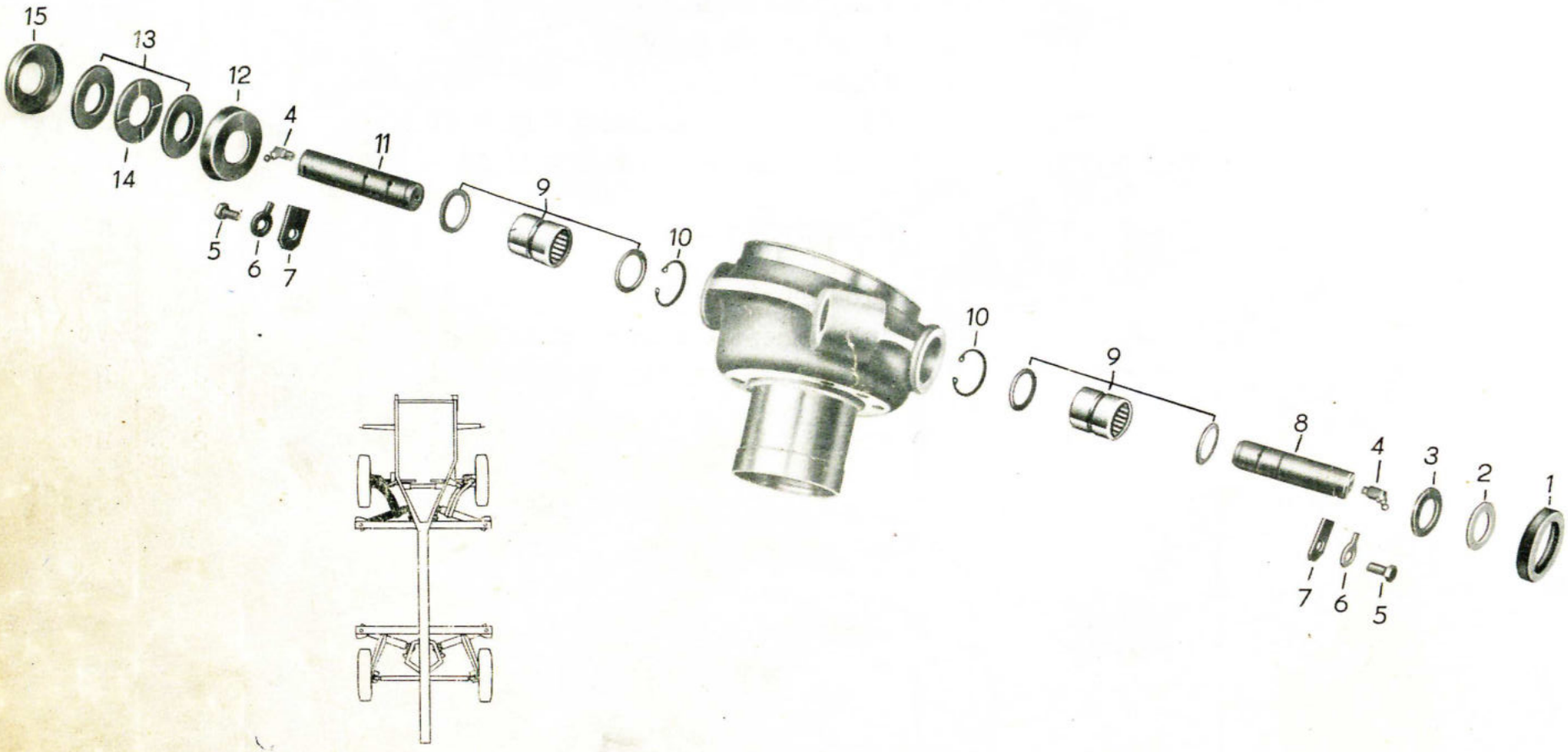
15
13
12
4
11
14
9
10
5
6
7
10
9
8
4
3
2
1
7
6
5

Bild-Nr.	Ersatzteil-Nummer Barkas-Nr.	Hersteller-Nr.	Benennung	Stück	Bemerkung
1	3035-31616/04		Gummiring für unteren Achsschenkelbolzen	1	Eo
2	8 3035-30437/04		Ausgleichscheibe	n.B	Eo
2	8 3035-30438/04		Ausgleichscheibe	1	Eo
2	8 3035-30439/04		Ausgleichscheibe	1	Eo
3	8 3035-25223/14		Anlaufscheibe	1	Eo
4		DIN 3403	Kegelwulstschmierkopf B M 10 x 1	2	N
5		TGL 0-933 DIN 933	Sechskantschraube M 8 x 12	2	N
6		TGL 0-93 DIN 93	Sicherungsblech 4,8	2	N
7	3035-25398/04		Sicherungsplatte	2	Eo
8	8 3035-30192/24		Achsschenkelbolzen unten	1	Vt
9		TGL 3889 DIN 617	Nadellager RNA 6904	2	N Vt
10		TGL 0-472 DIN 472	Sicherungsring 37	2	N
11	8 3035-30191/24		Achsschenkelbolzen oben	1	Vt
12	3035-30193/04		Schutzkappe-Unterteil	1	Eo
13	3035-30218/04		Ausgleichscheibe	1	Vt
14	3035-30219/04		Ausgleichscheibe mit Schmiernut	1	Vt
15	3035-30194/04		Schutzkappe Oberteil	1	Eo

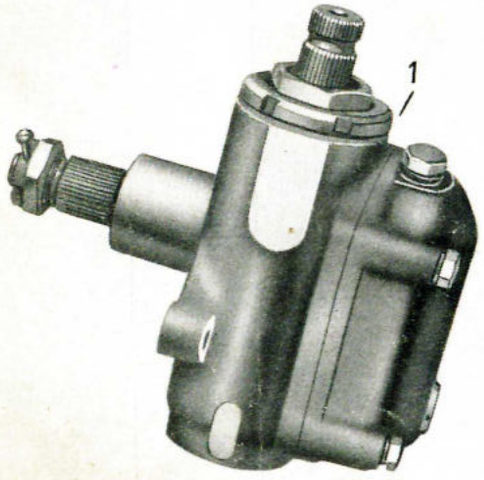
1

11
12

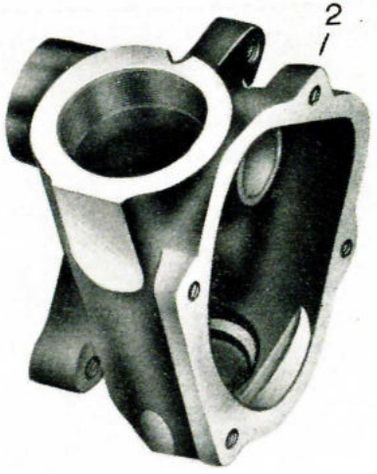
2

3

4
5

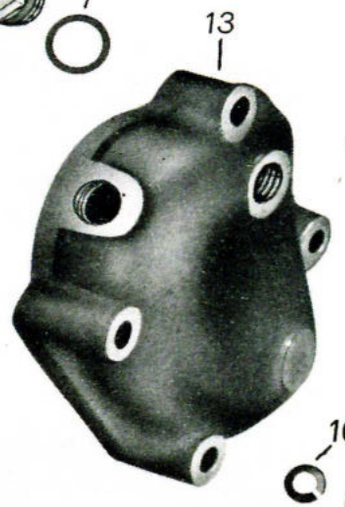
13

10
6
8
7

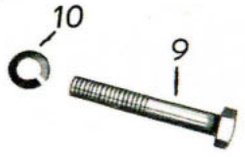
10
9

Bild-Nr.	Ersatzteil-Nummer Barkas-Nr.	Hersteller-Nr.	Benennung	Stück	Bemerkung
1	01.2300.000.0		Lenkgetriebe kompl.	1	Eo R
2	1.010.201		Lenkgehäuse vollst.	1	Eo
			Besteht aus:		
o.A.	001-230-230.001/21		Lenkgehäuse	1	S
o.A.		TGL 0-470 DIN 470	Verschlußscheibe 45	1	
3	001-200.011/04		Gehäusedeckeldichtung	1	Vt
4		TGL 0-910 DIN 910	Verschlußschraube M 16 x 1,5	1	N
5		TGL 0-7603 DIN 7603	Dichtring A 16 x 20	2	N
6	001-200.012/05		Einstellschraube	1	Eo
7		TGL 0-936 DIN 936	Sechskantmutter M 16 x 1,5	1	N
8		TGL 0-931 DIN 931	Sechskantschraube M 8 x 40 - 8 G	2	N
9		TGL 0-931 DIN 931	Sechskantschraube M 8 x 45 - 8 G	2	N
10		TGL 0-6797 DIN 6797	Zahnscheibe A 8	4	N
11		TGL 0-931	Sechskantschraube M 10 x 60 - 8 G DIN 931	2	N
12		TGL 7403 DIN 127	Federring B 10	2	N
13	1.020 300		Lenkgehäusedeckel	1	Eo
o.A.	2.010 301		Lenkschnecke vollst.	1	Vt
o.A.	3.020 101		Lenkfinger vollst.	1	Vt

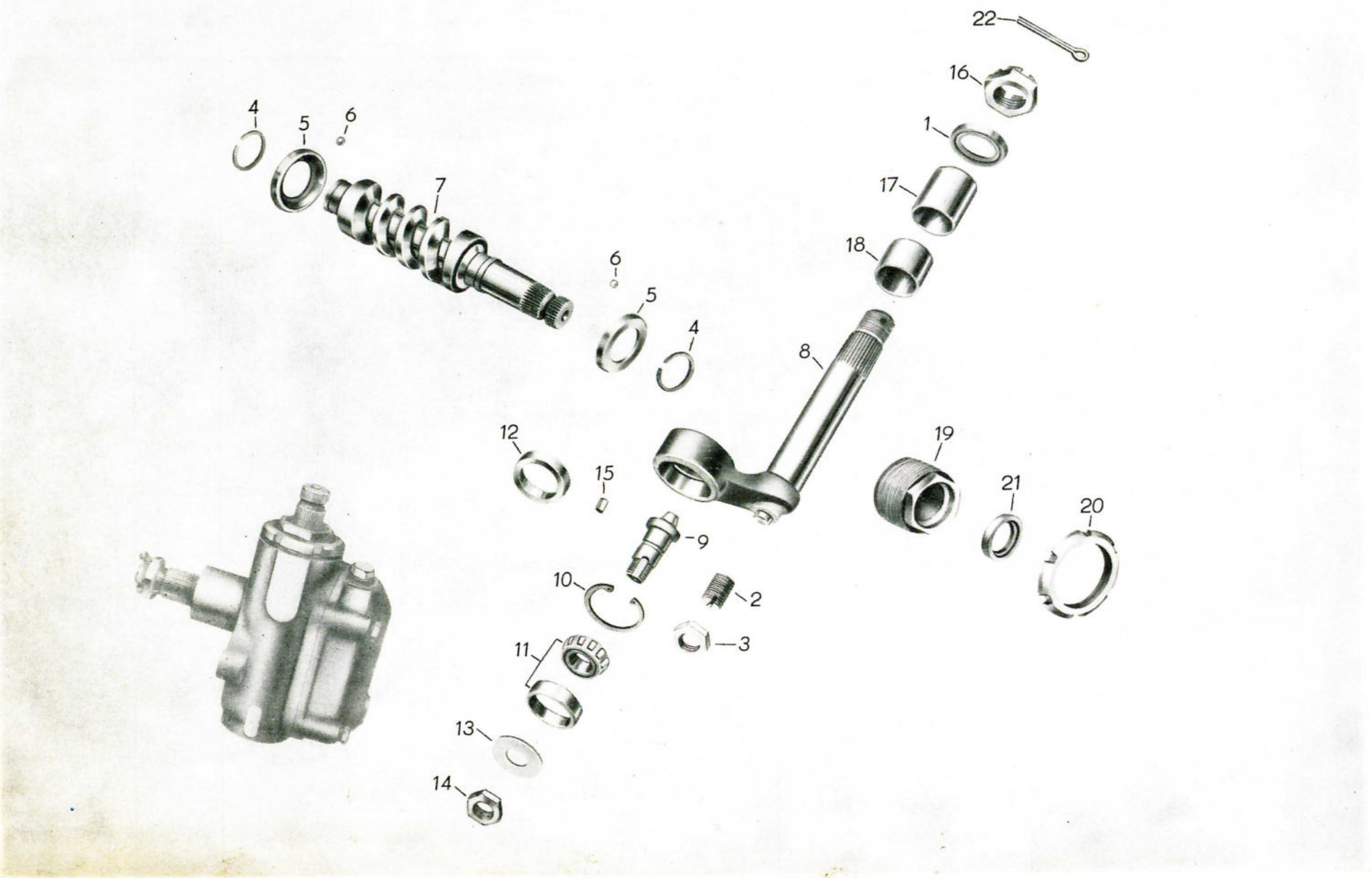
22
16
1
17
18
4
5
6
7
6
5
4
8
12
15
19
21
20
9
10
2
3
11
13
14

Bild-Nr.	Ersatzteil-Nummer Barkas-Nr.	Hersteller-Nr.	Benennung	Stück	Bemerkung
1		TGL 16454 DIN 6504	Wellendichtring D 28 x 40	1	Vt
2	001-200.012/05		Einstellschraube	1	Eo
3		TGL 0-936 DIN 936	Sechskantmutter M 16 x 1,5 5S	1	
4	001-300.017/025		Sicherungsring	2	Vt
5	001-300.008/14		Kugelring	2	Eo
6		DIN 5401	Kugel 8 II	26	Vt
7	001-230.004/13		Lenkschnecke	1	Vt
8	001-200.003/03		Fingerhebelwelle	1	S
9	001-300.007/03		Lenkfinger	1	S
10		TGL 0-472 DIN 472	Sicherungsring 40	1	N
11		TGL 2993 DIN 720	Kegelrollenlager 30 203	1	N
12	001-300.013/04		Außenring	1	S
13	001-300.015/05		Sicherungsblech	1	S
14		TGL 0-936 DIN 936	Sechskantmutter M 16 x 1,5 5 S	1	V
o.A.		TGL 15516 DIN 5403	Zylinderrolle 12 x 12 II	1	S
15	001-500.014/05		Kegelrolle	12	S
16		TGL 0-937 DIN 937	Kronenmutter M 24 x 1,5	1	N
o.A.	3.010 101		Fingerhebelwelle vollst.	1	Vt
17	001-200.009/05		Lagerbuchse	1	Vt

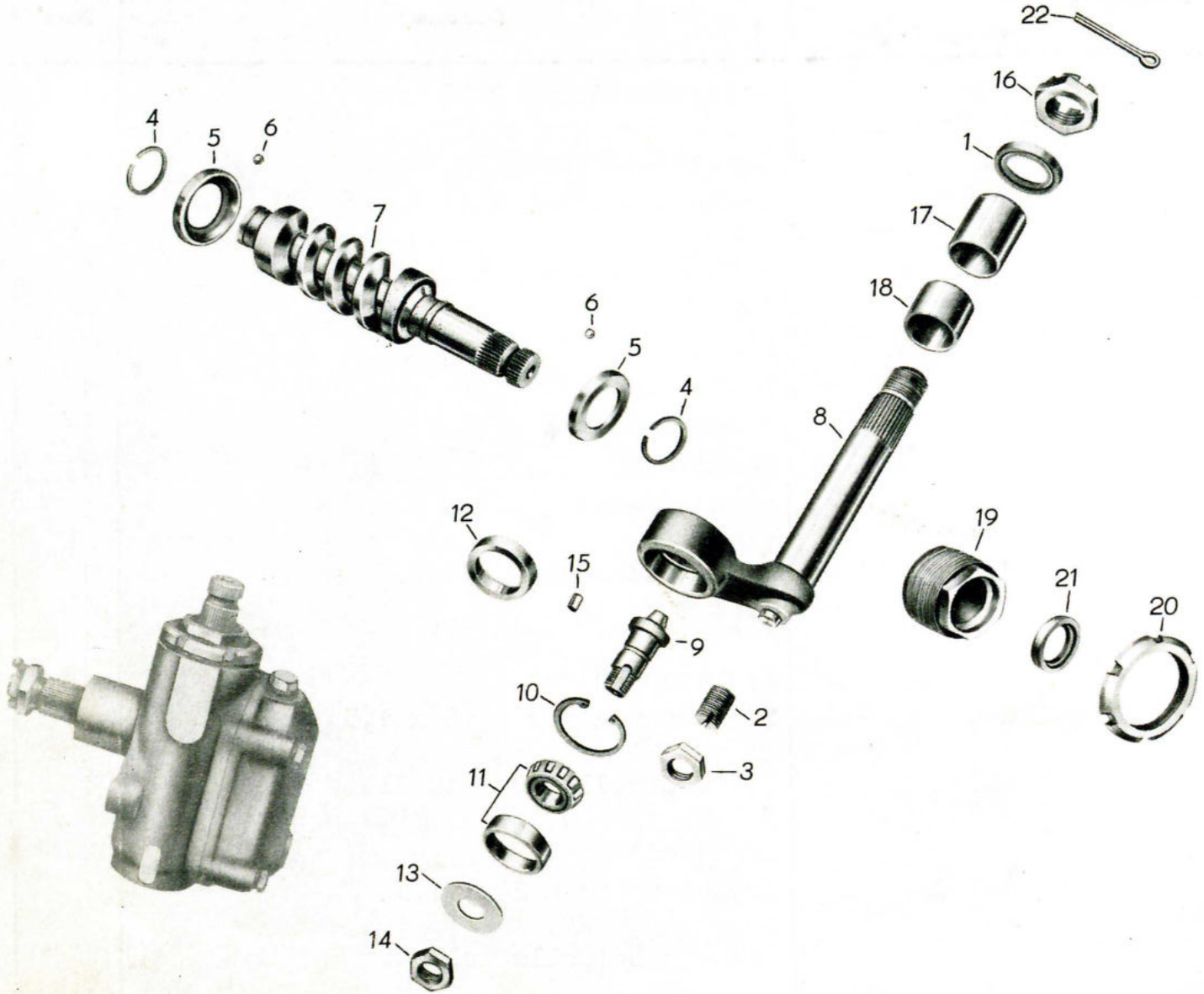
22
16
1
17
18
4
5
6
7
6
5
4
8
12
15
19
21
20
9
10
2
3
11
13
14

Bild-Nr.	Ersatzteil-Nummer Barkas-Nr.	Hersteller-Nr.	Benennung	Stück	Bemerkung
18	001-200.010/05		Lagerbuchse	1	Vt
19	1.030 100		Nachstellmutter	1	Eo
20		TGL 20 149 DIN 70 852	Nutmutter AM 50 x 1,5	1	N
21		TGL 16 454 DIN 6504	Wellendichtring D 25 x 35	1	N
22		TGL 0-94 DIN 94	Splint 5 x 45	1	N

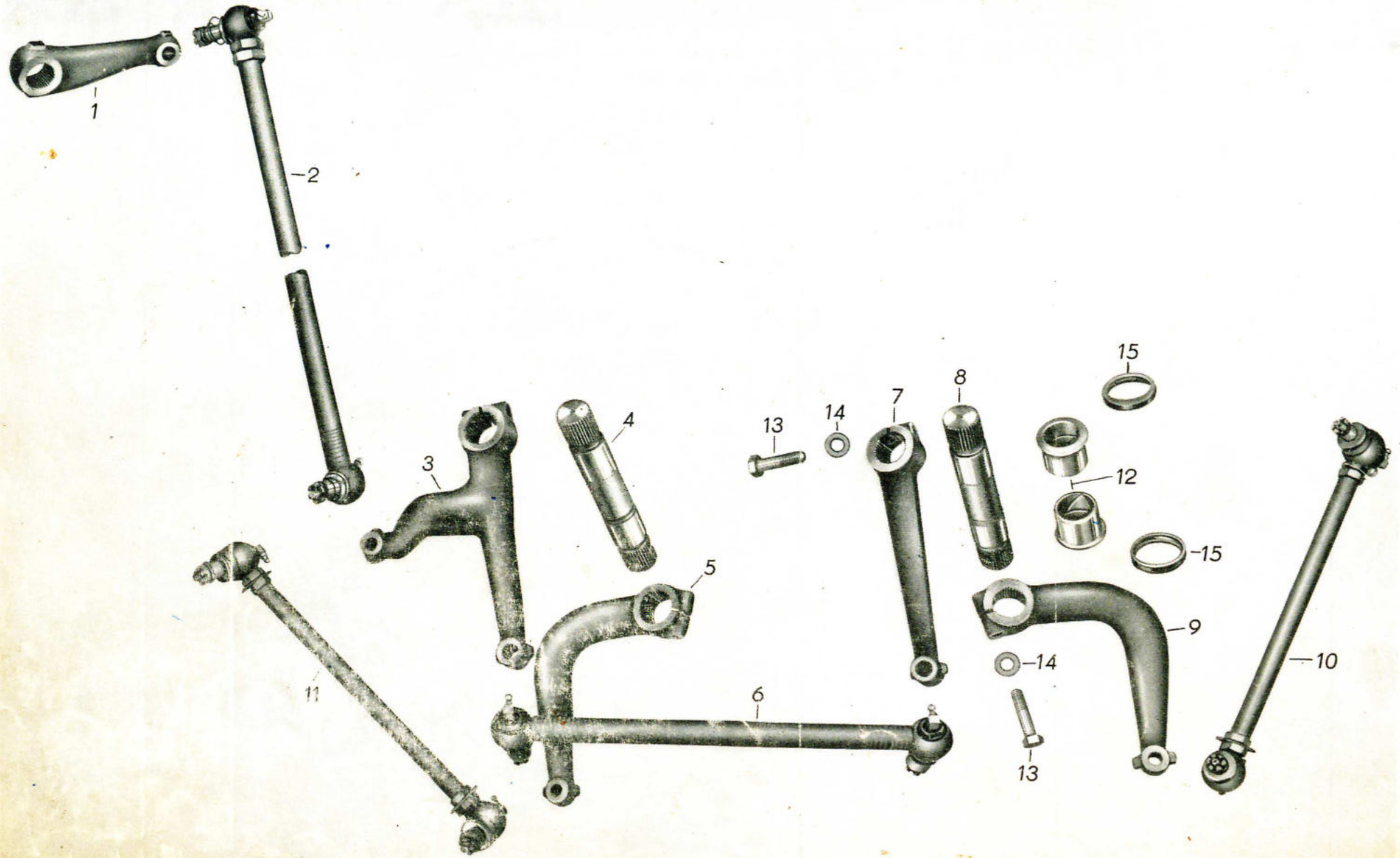
1
2
3
4
5
6
7
8
9
10
11
12
13
14
15
15
14
13

Bild-Nr.	Ersatzteil-Nummer Barkas-Nr.	Hersteller-Nr.	Benennung	Stück	Bemerkung
1	8 3032-28640/23		Lenkstockhebel	1	Eo
2	8 3032-28649/13		Lenkschubstange vollst.	1	Vt
3	8 3032-29335/02		Lenkzwischenhebel links	1	Eo
4	8 3032-29382/03		Zwischenhebelwelle links	1	Vt
5	8 3032-29333/02		Winkelhebel links	1	Eo
6	8 3032 U 26862/03		Lenk-Zwischenstange vollst.	1	Vt
7	8 3032-29334/02		Lenk-Zwischenhebel rechts	1	Eo
8	8 3032-29381/03		Zwischenhebelwelle rechts	1	Vt
9	8 3032-29332/02		Winkelhebel rechts	1	Eo
10	8 3032-26860/03		Spurstange rechts, vollst.	1	Vt
11	8 3032-26861/03		Spurstange links, vollst.	1	Vt
12	8 3031-29224/04		Lagerbuchse	4	Vt
13		TGL 0-960 DIN 960	Sechskantschraube M 12 x 1,5 x 50 8G	4	N
14		TGL 0-125 DIN 125	Scheibe 13	4	N
15	3032-30362/04		Schutzkappe	4	Eo

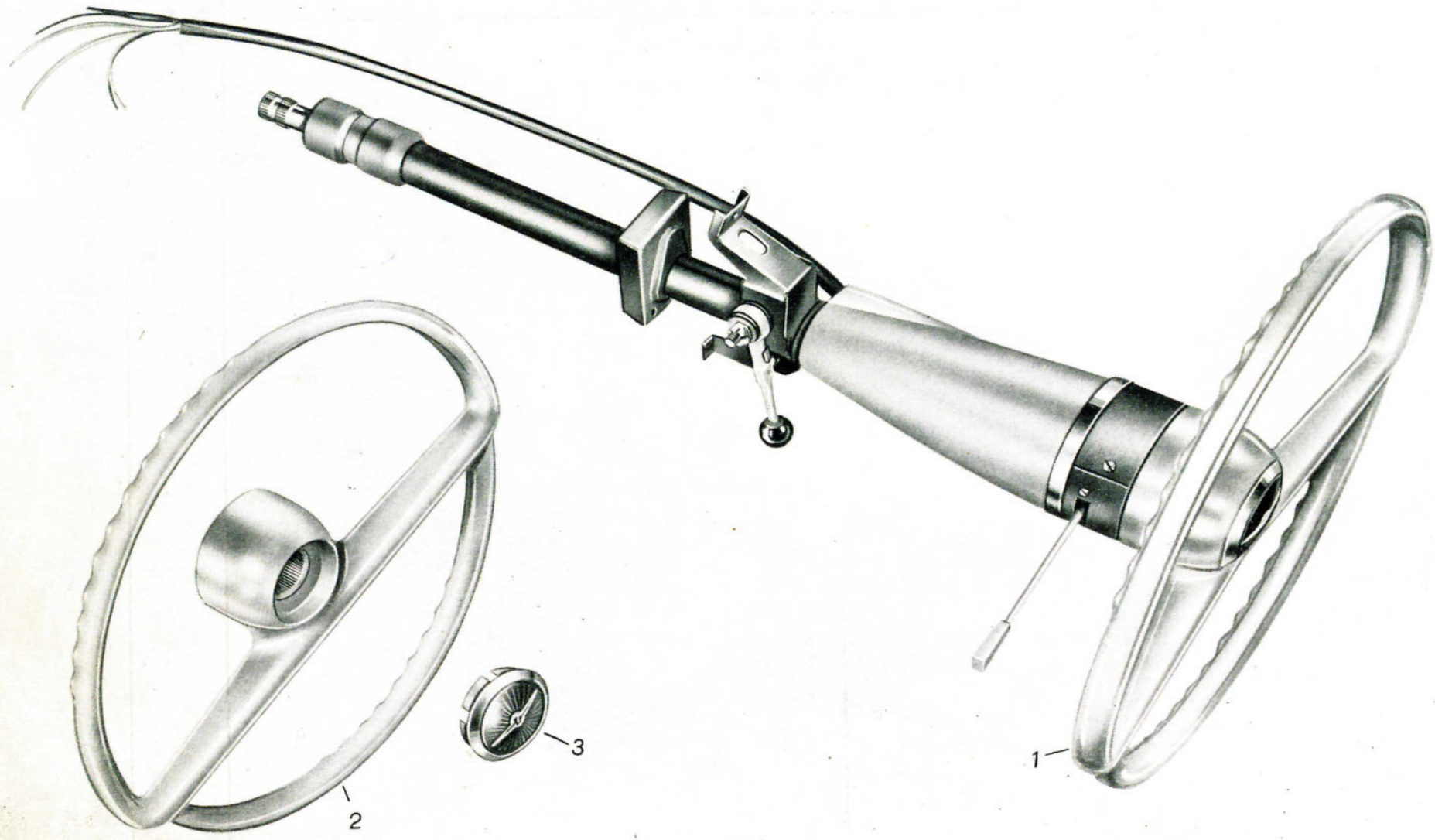
1
2
3

Bild-Nr.	Ersatzteil-Nummer Barkas-Nr.	Hersteller-Nr.	Benennung	Stück	Bemerkung
1	8 3032 Z 32000/06		Lenksäule vollst.	1	
2	3032 U 31813/01	311 013 503 01 (AWE-Nr.)	Lenkrad vollst.	1	Eo
3	3032-27658/13		Lenkradkappe	1	Eo

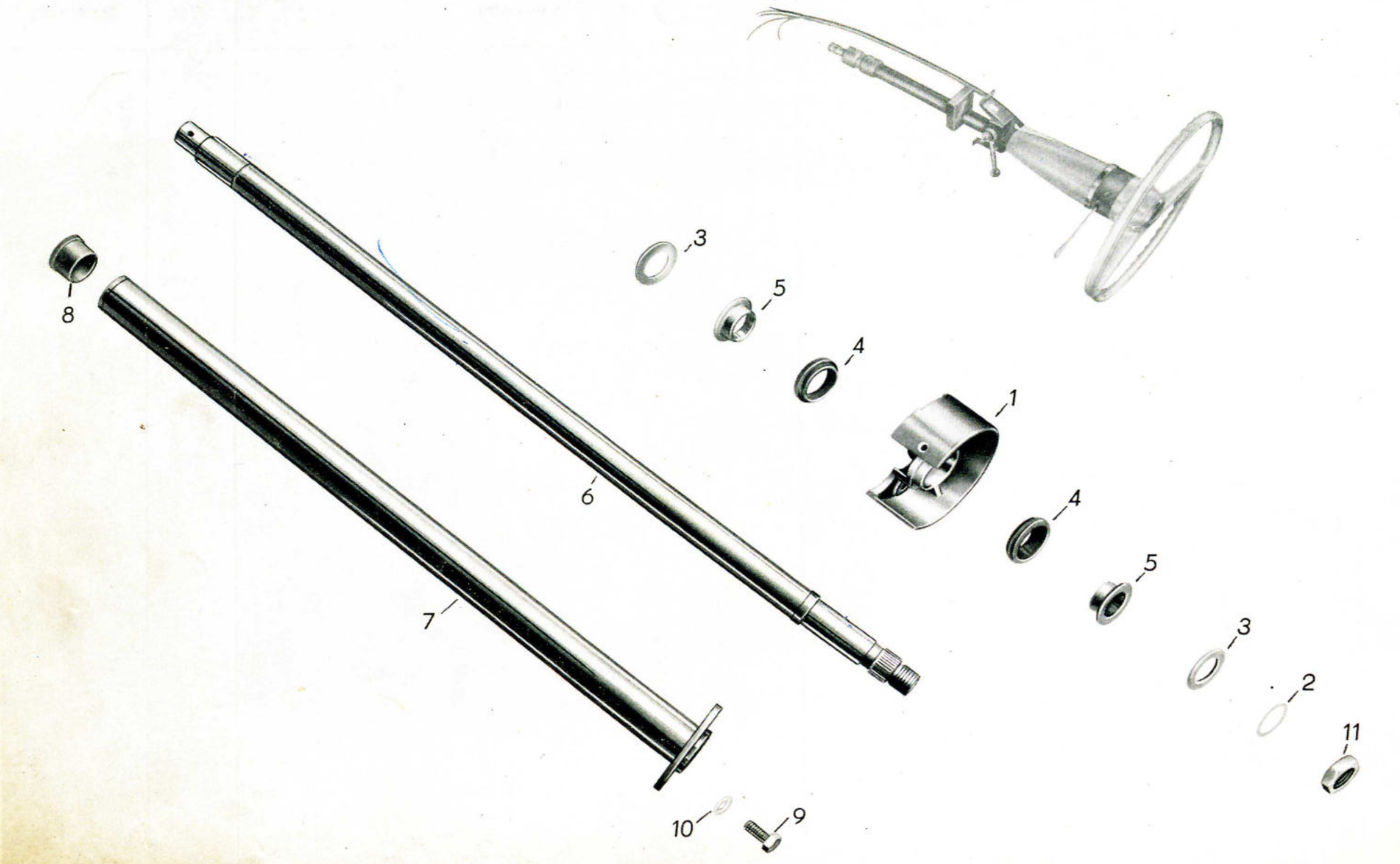
8
3
5
4
6
7
1
4
5
3
2
11
10
9

Bild-Nr.	Ersatzteil-Nummer Barkas-Nr.	Hersteller-Nr.	Benennung	Stück	Bemerkung
1		311 013 064 02	Lenksäulenlager	1	Eo
2		AWE-N 2516	Scheibe 24 x 31,8 x 0,5 und 0,2 (n.B.)	1	Eo
3		AWE-N 2516	Scheibe 22,8 x 38,2	2	Eo
4		309 113 561 04	Buchse	2	Vt
5		309 113 874 14	Lagerbuchse	2	Vt
6	8 3032 U 27753/13		Lenkrohr vollst.	2	Eo
7	8 3032 U 28500/04		Schutzrohr vollst.	1	Eo
8	3032-25634/04		Buchse	1	Vt
9		TGL 0-933 DIN 933	Sechskantschraube M 8 x 20 5D	2	N
10		TGL 0-137 DIN 137	Federscheibe B 8	2	N
11		TGL 0-936 DIN 936	Sechskantmutter M 20 x 1,5 5S	1	N

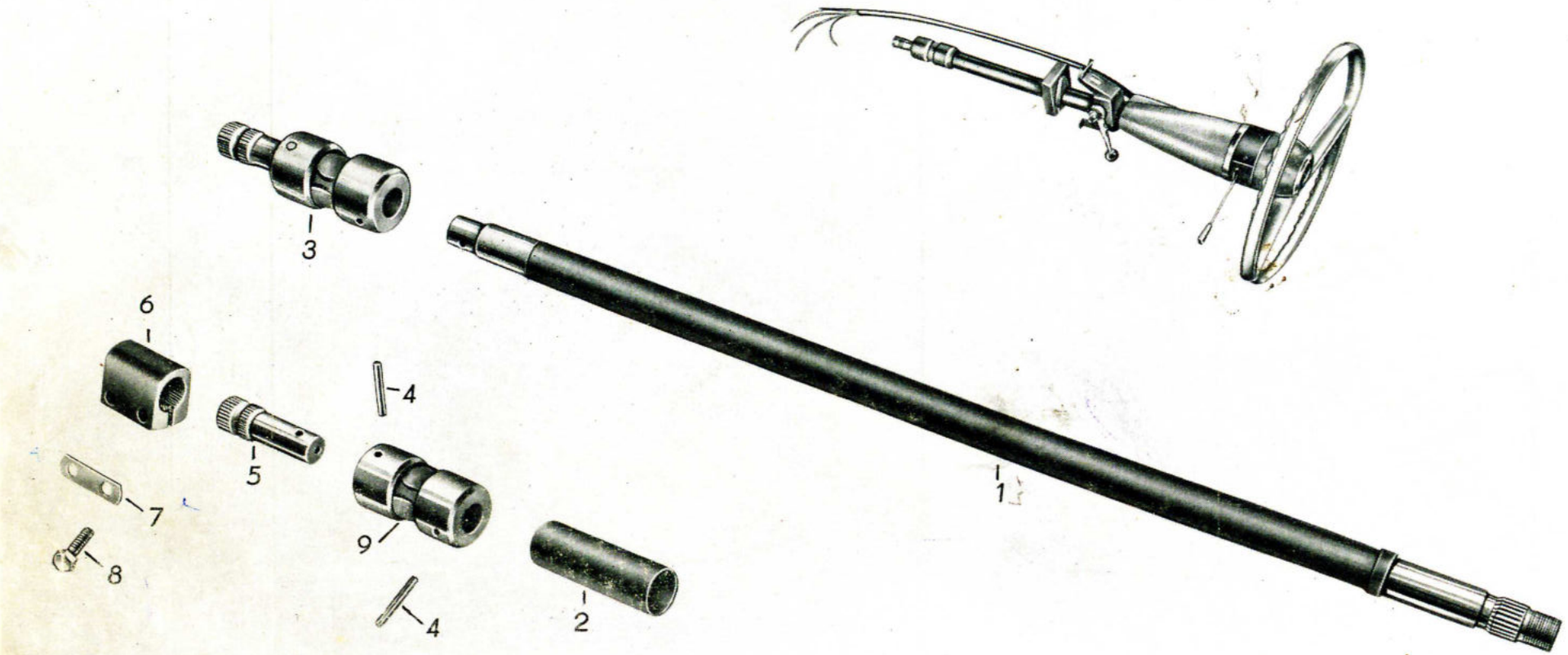
3
6
4
5
7
9
8
4
2
1

Bild-Nr.	Ersatzteil-Nummer Barkas-Nr.	Hersteller-Nr.	Benennung	Stück	Bemerkung
1	3032 U 27753/13		Lenkrohr vollst.	1	Eo
2	3032-27084/06		Gummischlauch 2" x 95 lg	1	S
3	3032 U 28737/06		Kupplungsgelenk vollst. mit Welle	1	S
4		TGL 0-1473 DIN 1473	Zylinderkerbstift 6 x 40 6S	2	N
5	8 3032-27749/04		Welle	1	Eo
6	8 3032-27748/04		Klemmuffe	1	Eo
7	8 3032-27750/04		Sicherungsblech	1	Eo
8		TGL 0-931 DIN 931	Sechskantschraube M 8 x 30 8G	2	N
9	8 3032-25805/04		Kupplungsgelenk (Kugelgelenk)	1	Vt

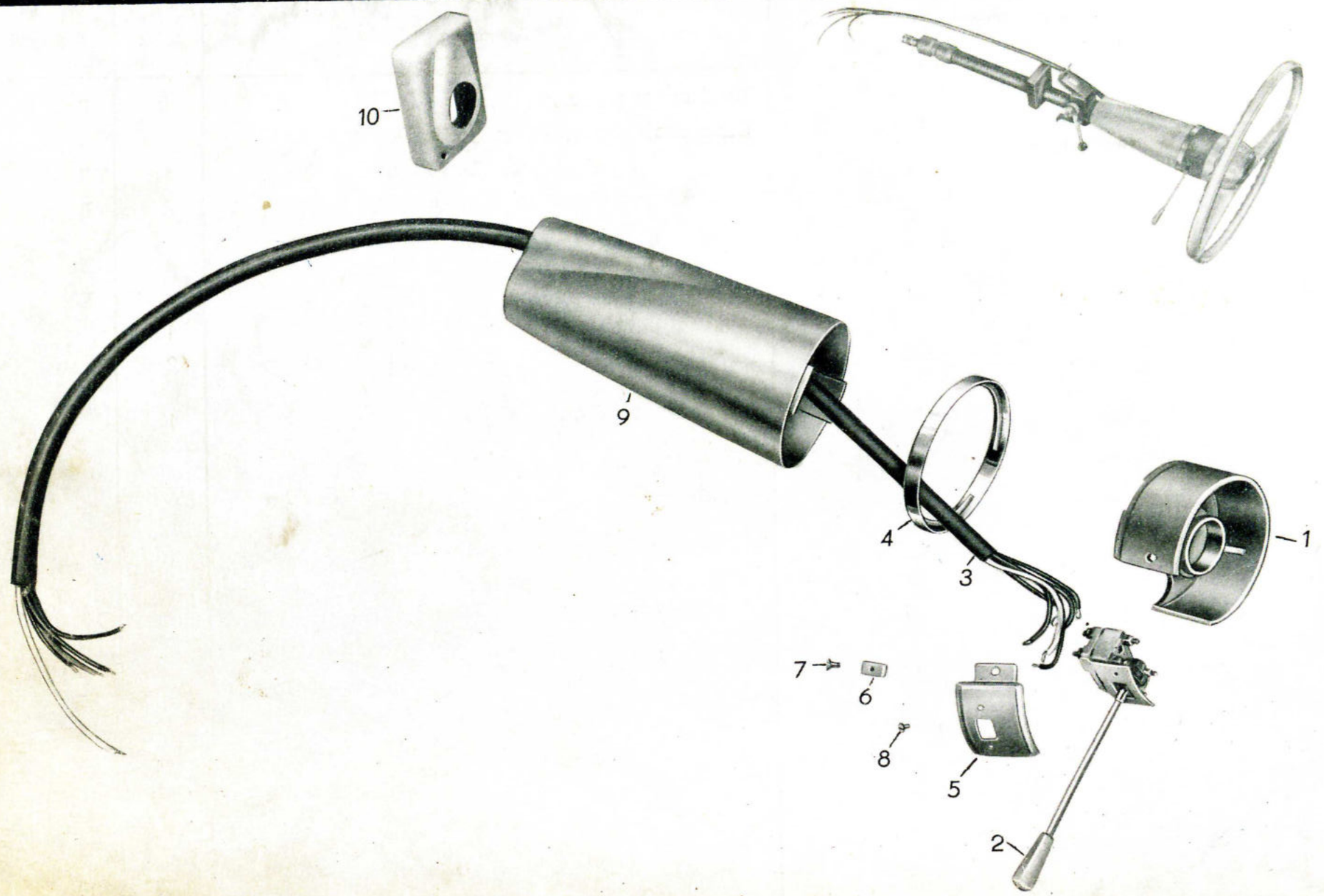
10
9
4
3
1
7
6
8
5
2

Bild-Nr.	Ersatzteil-Nummer Barkas-Nr.	Hersteller-Nr.	Benennung	Stück	Bemerkung
1		311 013 064 02	Lenksäulenlager	1	Eo
2		8600.19/03	Fahrtrichtungs-Anzeigeschalter	1	Eo
3	3032-32040/03		Leitungsbündel für Lenksäule	1	S
4		309 113 924 04	Zierring	1	Eo
			oder		
4		309 113 811 04	Zierring	1	Eo
5		311 013 065 03	Kappe für Lichthupe	1	Eo
6		3074 74 01 014 4	Gewindeblock	1	Eo
7		TGL 5687 DIN 88	Linsensenkschraube A M 4 x 8 4S	2	N
8		TGL 0-85 DIN 85	Linsenschraube A M 3 x 5	2	N
9	3032 U 32001/03		Verkleidung vollst.	1	Eo
10	3032-27686/14		Gummikappe	1	Eo

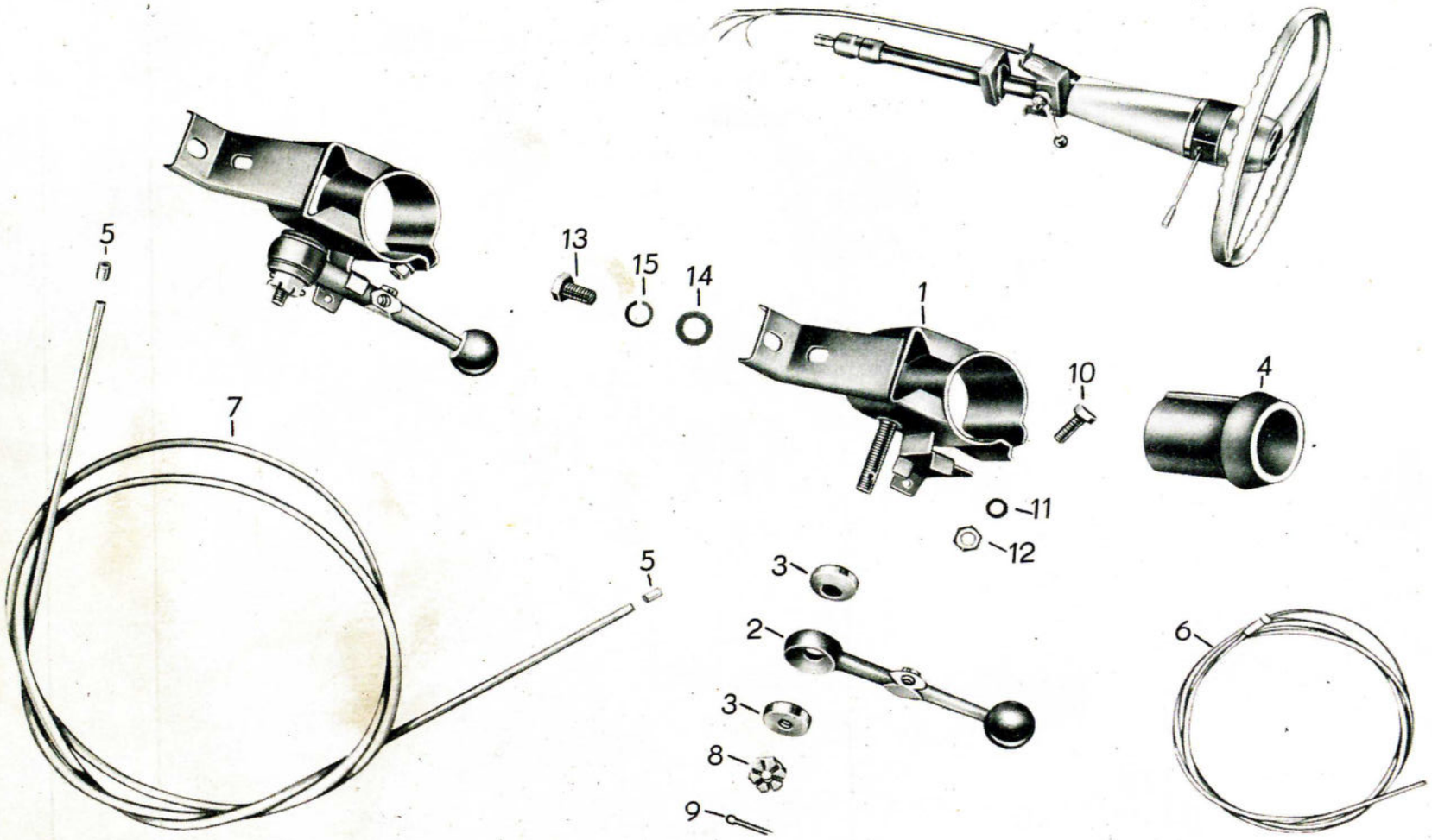
5
13
15
14
1
10
4
7
11
12
5
3
2
6
3
8
9

Bild-Nr.	Ersatzteil-Nummer Barkas-Nr.	Hersteller-Nr.	Benennung	Stück	Bemerkung
o.A.8	3032 U 25841/03		Lenksäulenhalter vollst.	1)	Eo
o.A.8	3032 U 29268/04		Lenksäulenhalter	1)	
			) bis Fahrgestell-Nr. 56053		
1	3032 U 32124/04		Lenksäulenhalter vollst.	1)	Eo
			) ab Fahrgestell-Nr. 56054		
2		311 013 513 04	Schalthebel	1	Eo
o.A.		309 160 152 04	Kugelkopf	1	Eo
3		311 013 509 04	Gummipuffer	2	Eo
4		309 113 802 04	Lagerhülse	1	Eo
o.A.	3032 U 28785/04		Seilzug vollst.	1	Eo
			Besteht aus:		
5		TGL 39-285 DIN 71 987	Hülse 3	2	Eo
6		TGL 39285 DIN 71985	Seil 2 x 285	1	Eo
7		TGL 39-285 DIN 71987	Seilhülle 3 x 1650	1	Eo
8		TGL 0-937 DIN 937	Kronenmutter M 8 5 S	1	N
9		TGL 0-94 DIN 94	Splint 2 x 20	1	N
10		TGL 0-933 DIN 933	Sechskantschraube M 6 x 16	1	N
11		TGL 0-125 DIN 125	Scheibe 6,4	1	N

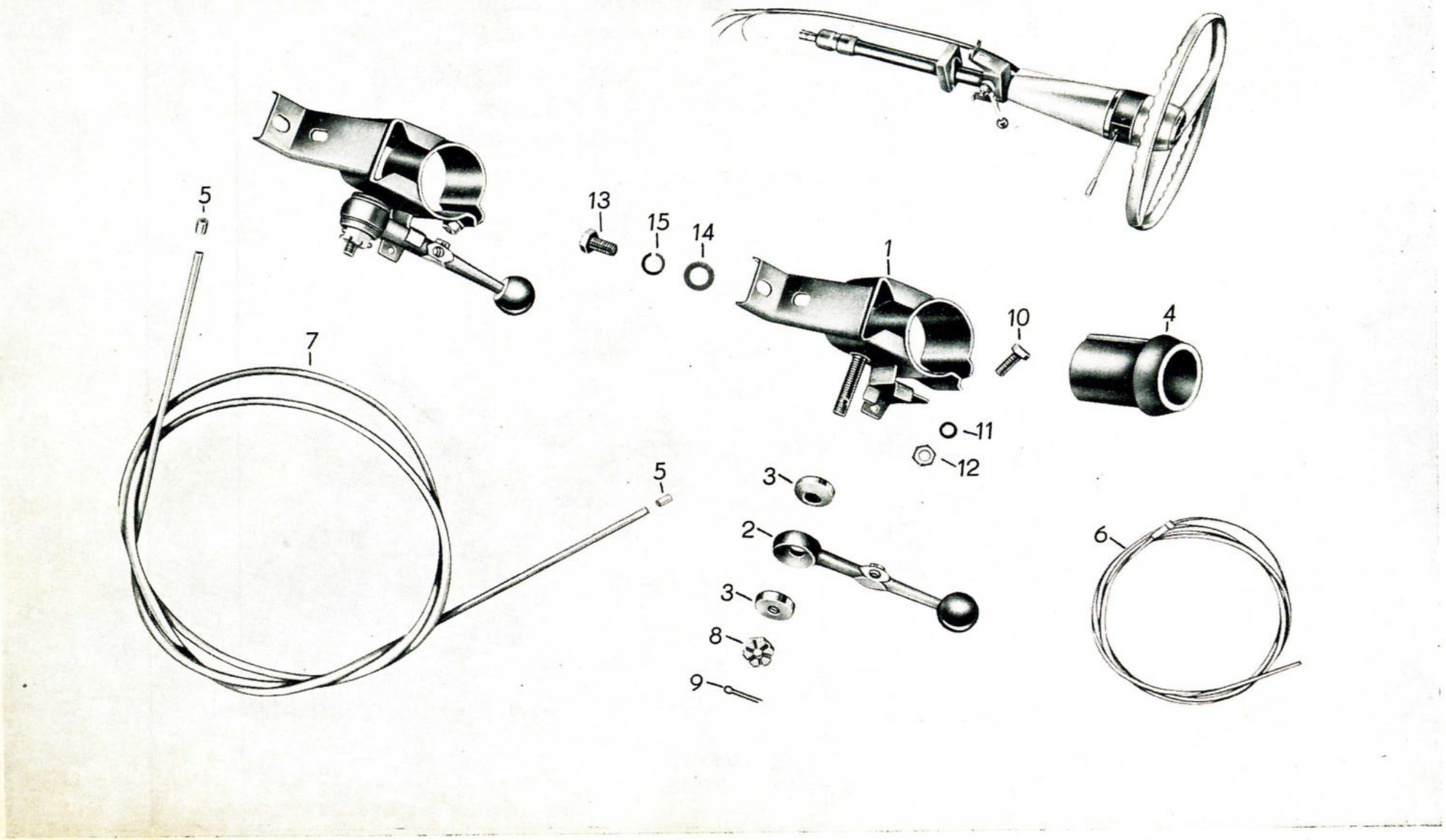
5
13
15
14
1
10
4
7
11
12
5
3
2
6
3
8
9

Bild-Nr.	Ersatzteil-Nummer Barkas-Nr.	Ersatzteil-Nummer Hersteller-Nr.	Benennung	Stück	Bemerkung
12		TGL 0-934 DIN 934	Sechskantmutter M 6	1	N
13		TGL 0-933 DIN 933	Sechskantschraube M 8 x 15 8G	2	N
14		TGL 0-125 DIN 125	Scheibe 8,4	1	N
15		TGL 7403 DIN 127	Federring B 8	2	N

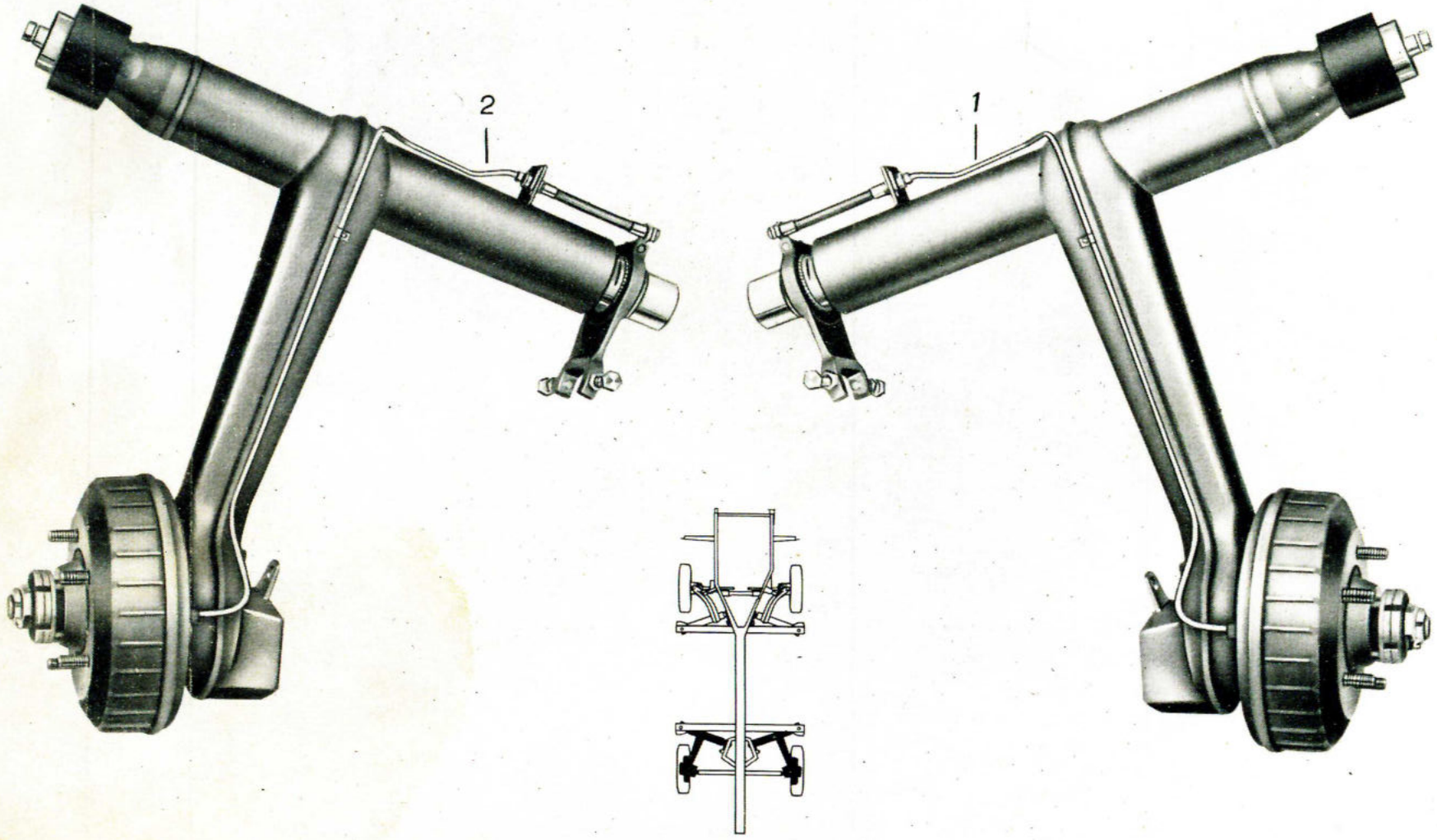
2
1

Bild-Nr.	Ersatzteil-Nummer Barkas-Nr.	Hersteller-Nr.	Benennung	Stück	Bemerkung
1	8 3034 Z 27575/12		Hinterachse rechts, vollst. (für geschlossene Aufbauten)	1	Eo
2	8 3034 Z 27576/12		Hinterachse links, vollst. (für geschlossene Aufbauten)	1	Eo
o.A.	8 3034 Z 33166/12		Hinterachse vollst. für hochliegende Pritsche	1	Eo
o.A.	8 3034 Z 33167/12		Hinterachse links, vollst. für hochliegende Pritsche	1	Eo

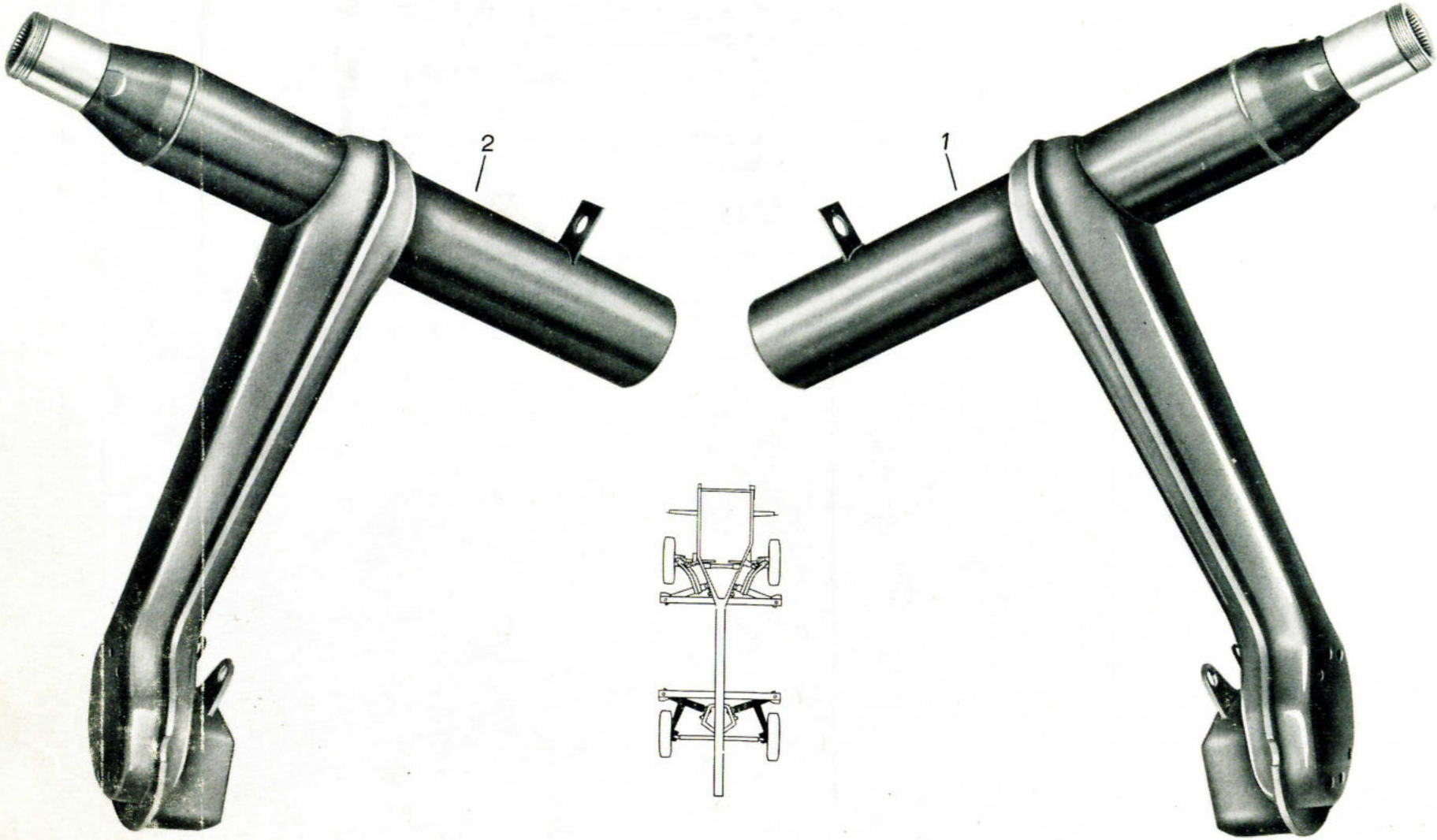
2
1

Bild-Nr.	Ersatzteil-Nummer Barkas-Nr.	Hersteller-Nr.	Benennung	Stück	Bemerkung
1	8 3034 U 26843/11		Tragrohr mit Längslenker hinten, rechts	1	Eo
2	8 3034 U 26844/11		Tragrohr mit Längslenker hinten, links	1	Eo
o.A.	8 3034 U 26843/21		Tragrohr mit Längslenker hinten, rechts, vollst.	1)	Eo
o.A.	8 3034 U 26864/21		Tragrohr mit Längslenker hinten, links, vollst.	1)	Eo
			) ab Fz. 2/67		
o.A.	3034 U 31855/12		Längslenker hinten mit Lagerung links	1	Eo
o.A.	3034 U 31854/12		Längslenker hinten mit Lagerung rechts	1	Eo

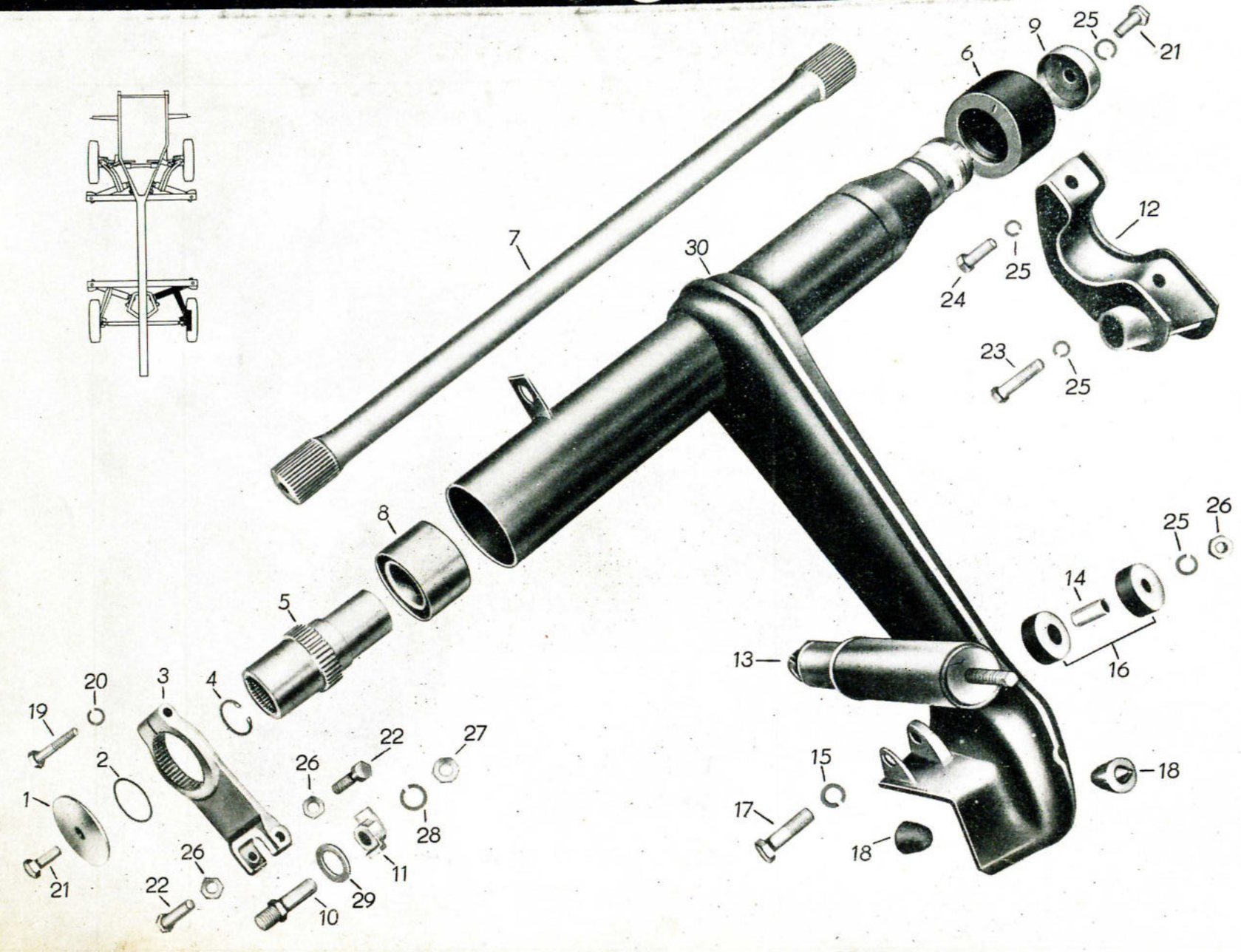
1
2
3
4
5
6
7
8
9
10
11
12
13
14
15
16
17
18
19
20
21
22
23
24
25
26
27
28
29
30

Bild-Nr.	Ersatzteil-Nummer Barkas-Nr.	Hersteller-Nr.	Benennung	Stück	Bemerkung
1	3034-29509/04		Spannscheibe	1	Eo
2	34-278771	TGL 6365 WSV	Rundring 56 x 2	1	Eo
3	3034-26760/13		Tragrohrhebel vollst., rechts	1	Eo
4		TGL 0-472 DIN 472	Sicherungsring 42	1	N
5	8 3034-27563/13		Tragrohrlager	1	Eo
6	3034-33951/03		Gummilager außen	1	Eo
7	3034-27070/22		Drehstabfeder vollst. für geschlossene Aufbauten rechts	1	Eo
o.A.	3034-33082/02		Drehstabfeder rechts für hochliegende Pritsche	1	Eo
8	3034 U 26813/14		Gummifederlager innen, vollst.	1	Eo
9	3034-25025/04		Überwurfmutter	1	Eo
10	3034-26641/05		Gewindebolzen für Federverstellung	1	Eo
11	3034-26643/24		Klemmstück	1	Eo
12	8 3034 U 26774/12		Tragrohrlager-Unterteil vollst., rechts	1	Eo
13		TD3-32-180-200/50 TGL 8114	Teleskopstoßdämpfer nur für geschlossene Aufbauten	1	Eo
o.A.		TD1-32-180-200/50 TGL 8114	Teleskopstoßdämpfer für hochliegende Pritsche	1	Eo
14	3034-27696/04		Distanzhülse	1	Eo
15		TGL 7403 DIN 127	Federring B 14	4	N
16	3034 U 27697/04		Elastische Aufhängung für Stoßdämpfer	2	Eo

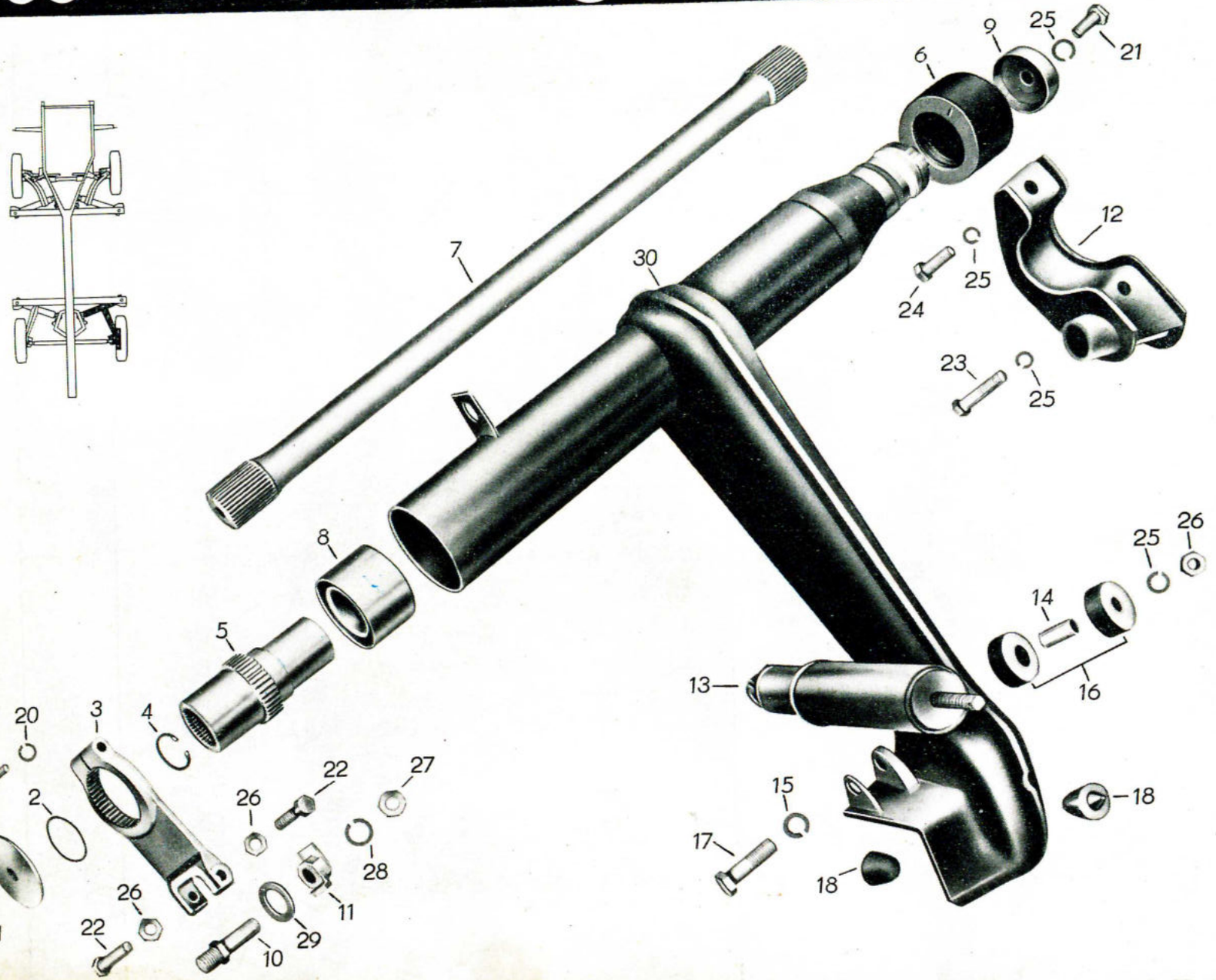
1
2
3
4
5
6
7
8
9
10
11
12
13
14
15
16
17
18
19
20
21
22
23
24
25
26
27
28
29
30

Bild-Nr.	Ersatzteil-Nummer Barkas-Nr.	Ersatzteil-Nummer Hersteller-Nr.	Benennung	Stück	Bemerkung
17		TGL 0-960 DIN 960	Sechskantschraube M 14 x 1,5 x 55	2	N
18	3034-26136/04		Gummipuffer für Federbegrenzung	2	Eo
19		TGL 0-933 DIN 933	Sechskantschraube M 10 x 60 8G	1	N
20		TGL 7403 DIN 127	Federring B 10	1	N
21		TGL 0-961 DIN 961	Sechskantschraube M 12 x 1,5 x 35 8G	2	N
22		TGL 0-961 DIN 961	Sechskantschraube M 12 x 1,5 x 60 8G m. Kernansatz nach TGL 0-78	2	N
23		TGL 0-961 DIN 961	Sechskantschraube M 12 x 1,5 x 70 8G	1	N
24		TGL 0-961 DIN 961	Sechskantschraube M 12 x 1,5 x 30 8G	1	N
25		TGL 7403 DIN 127	Federring B 12	3	N
26		TGL 0-936 DIN 936	Sechskantmutter M 12 x 1,5	3	N
27		TGL 0-934 DIN 934	Sechskantmutter M 16 x 1,5	1	N
28		TGL 7403 DIN 127	Federring B 16	1	N
29		TGL 0-126 DIN 126	Scheibe 27	1	N
30	8 3034 U26843/21		Tragrohr mit Längslenker hinten, rechts, vollst	1	Eo

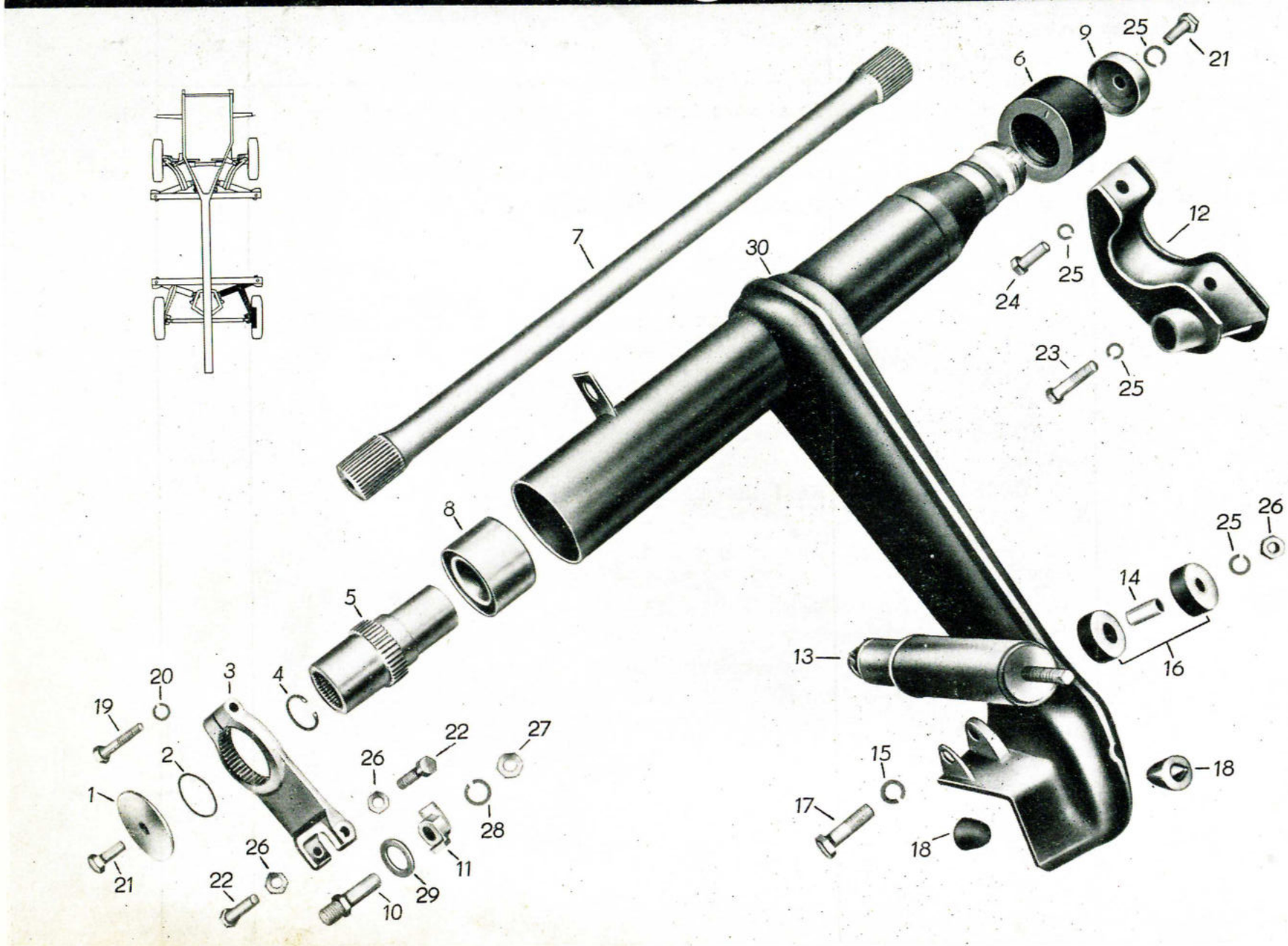
1
2
3
4
5
6
7
8
9
10
11
12
13
14
15
16
17
18
19
20
21
22
23
24
25
26
27
28
29
30

Bild-Nr.	Ersatzteil-Nummer Barkas-Nr.	Hersteller-Nr.	Benennung	Stück	Bemerkung
o.A.	3034-33219/04		Distanzhülse	2)	Eo
o.A.		TGL 0-960 DIN 960	Sechskantschraube M 14 x 1,5 x 110 8G	1)	N
o.A.		TGL 0-934 DIN 934	Sechskantmutter M 14 x 1,5	2)	N
			) für HP.		
o.A.	3034-27693/05		Blechplatte mit Sicke	2)	Eo
o.A.	3034-27694/05		Blechplatte mit Bund	2)	Eo
			) für geschlossene Aufbauten		

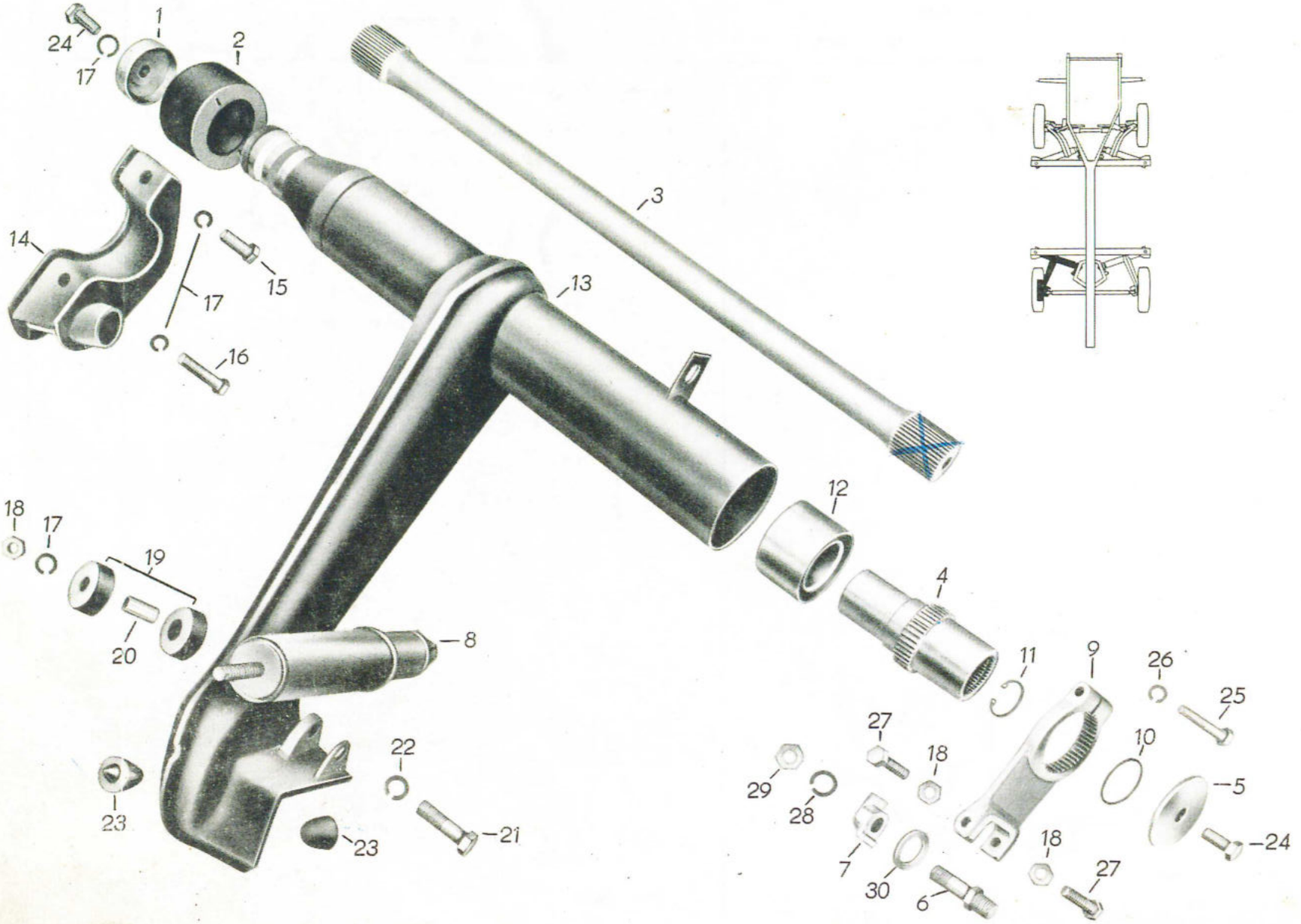
1
2
3
4
5
6
7
8
9
10
11
12
13
14
15
16
17
18
19
20
21
22
23
24
25
26
27
28
29
30

Bild-Nr.	Ersatzteil-Nummer Barkas-Nr.	Hersteller-Nr.	Benennung	Stück	Bemerkung
1	3034-25025/04		Überwurfmutter	1	Eo
2	3034-33951/03		Gummifederlager außen, vollst.	1	Eo
3	3034-27069/22		Drehstabfeder links, vollst., für geschlossene Aufbauten	1	Eo
o.A.	3034-33083/02		Drehstabfeder links, nur für HP	1	Eo
4	3034-27563/13		Tragrohrlager	1	Eo
5	3034-29509/04		Spannscheibe	1	Eo
6	3034-26641/05		Gewindebolzen für Federverstellung	1	Eo
7	3034-26643/24		Klemmstück	1	Eo
8		TD 3-32-180-200/ TGL 8114 50	Stoßdämpfer nur f. geschl. Aufbauten	1	Eo
o.A.		TD 1-32-180-200/ TGL 8114 50	Teleskopstoßdämpfer nur f. HP	1	Eo
9	3034-26761/13		Tragrohrhebel links	1	Eo
10		TGL 6365- WSV	Rundring 56 x 2	1	N
11		TGL 0-472 DIN 472	Sicherungsring 42	1	N
12	3034 U 26813/14		Gummifederlager innen, vollst.	1	Eo
13	8 3034 U 26844/21		Tragrohr mit Längslenker hinten links, vollst.	1	Eo
14	8 3034 U 26775/12		Tragrohr-Unterteil links, vollst.	1	Eo
15		TGL 0-960 DIN 960	Sechskantschraube M 12 x 1,5 x 30 8G	1	N
16		TGL 0-960 DIN 960	Sechskantschraube M 12 x 1,5 x 70 8G	1	N
17		TGL 7403 DIN 127	Federring B 12	4	N

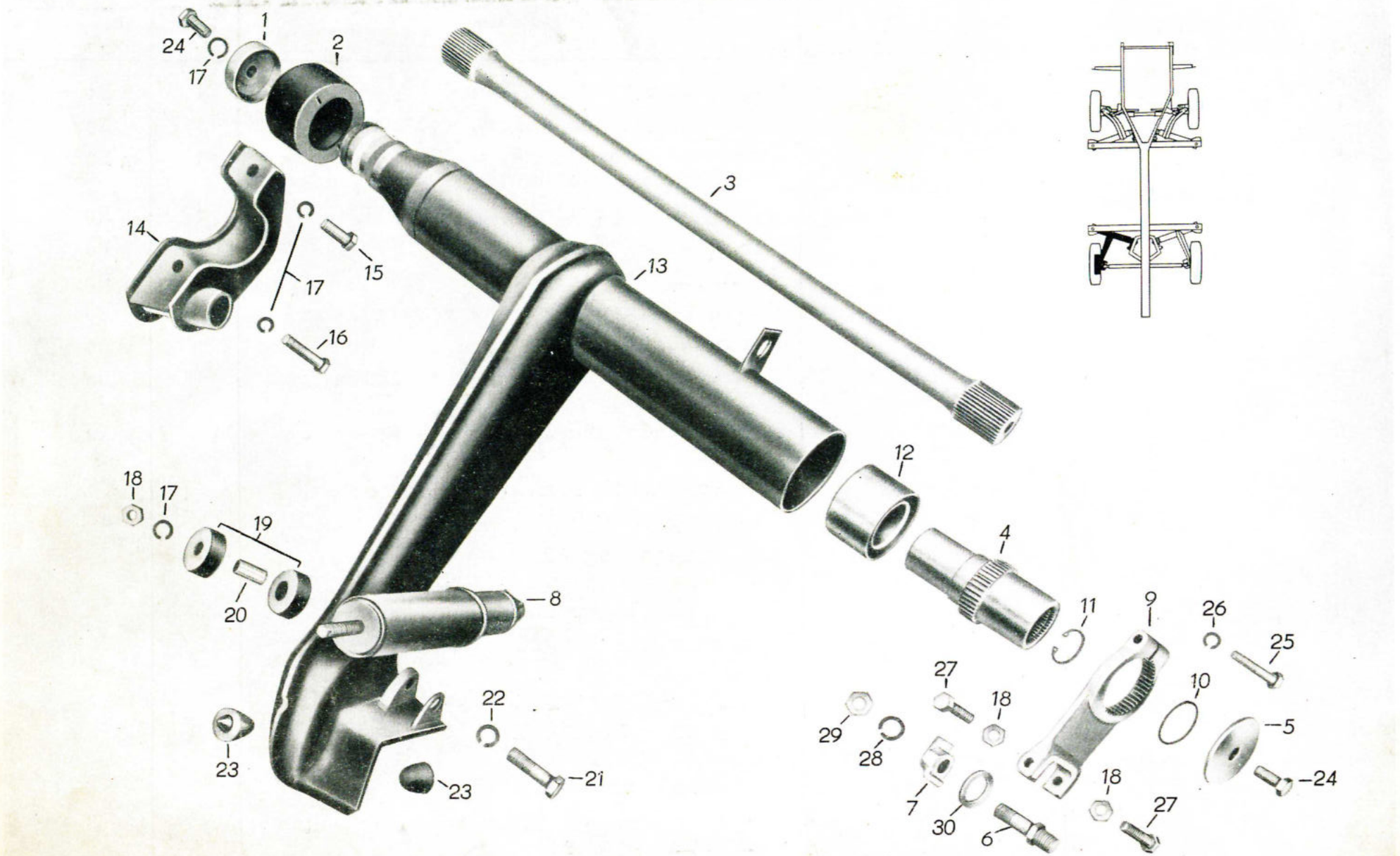
24
17
1
2
3
14
17
15
13
16
18
17
19
20
8
12
4
11
9
26
25
27
18
10
5
29
28
7
30
6
18
27
24
22
21
23
23

Bild-Nr.	Ersatzteil-Nummer Barkas-Nr.	Hersteller-Nr.	Benennung	Stück	Bemerkung
18		TGL 0-934 DIN 934	Sechskantmutter M 12 x 1,5	3	N
19	3034 U 27697/04		Elastische Aufhängung f. Stoßdämpfer	2)	Eo
20	3034-27696/04		Distanzhülse	1)	Eo
o.A.	3034-27693/04		Blechplatte mit Sicke	1)	Eo
o.A.	3034-27694/04		Blechplatte mit Bund	1)	Eo
21		TGL 0-960 DIN 960	Sechskantschraube M 14 x 1,5 x 55 8G	2)	N
22		TGL 7403 DIN 127	Federring B 14) für geschlossene Aufbauten	4)	N
o.A.		TGL 0-960 DIN 960	Sechskantschraube M 14 x 1,5 x 110 8G	1)	N
o.A.		TGL 0-934 DIN 934	Sechskantmutter M 14 x 1,5	2)	N
o.A.	3034-33219/04		Distanzhülse) für HP	2)	Eo
23	3034-26136/04		Gummipuffer für Federbegrenzung	2	Eo
24		TGL 0-961 DIN 961	Sechskantschraube M 12 x 1,5 x 35 8G	2	N
25		TGL 0-933 DIN 933	Sechskantschraube M 10 x 60 8G	1	N
26		TGL 7403 DIN 127	Federring B 10	1	N
27		TGL 0-961 DIN 961	Sechskantschraube M 12 x 1,5 x 60 8G mit Kernsatz nach TGL 0-78	2	N

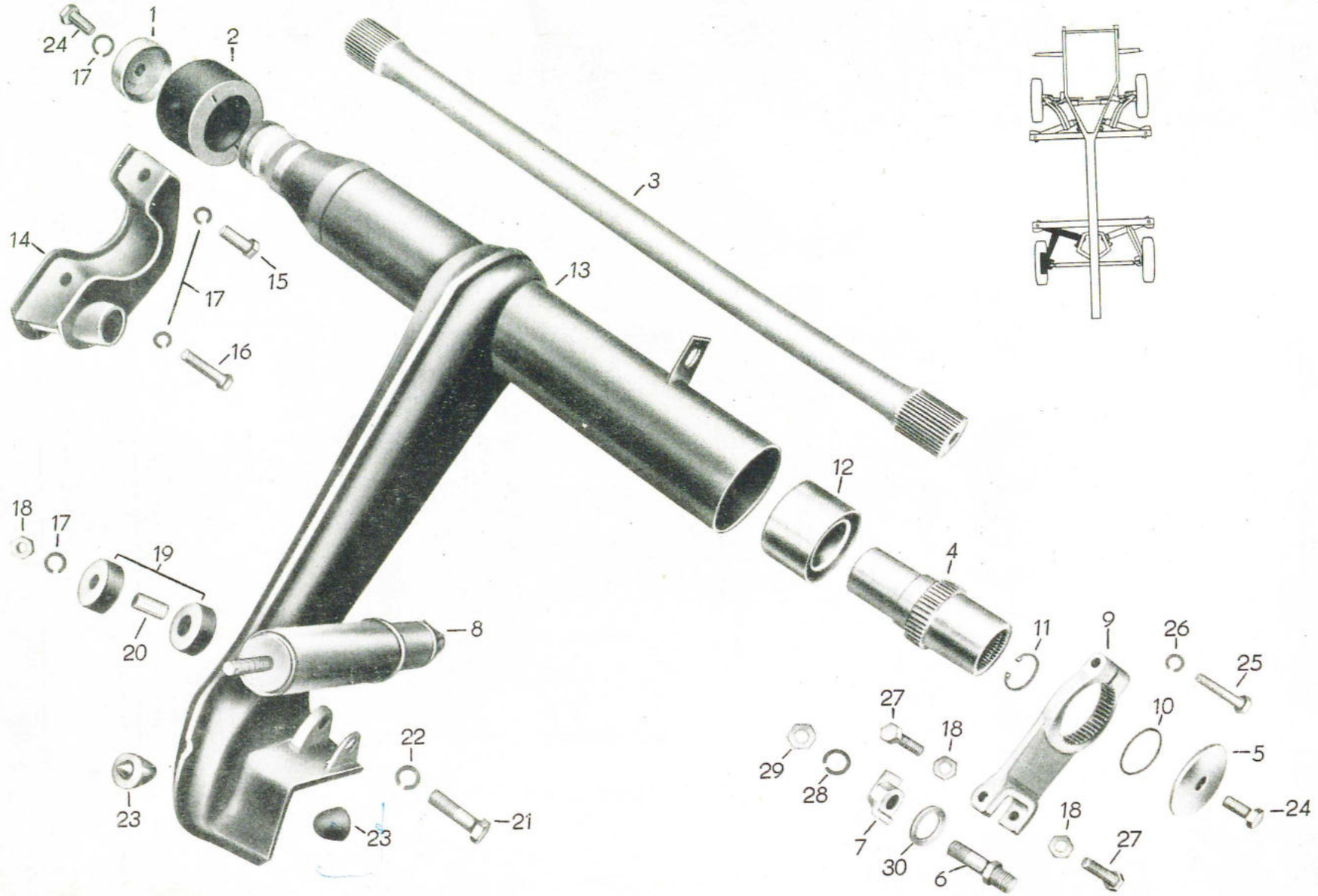
1
2
3
4
5
6
7
8
9
10
11
12
13
14
15
16
17
18
19
20
21
22
23
24
25
26
27
28
29
30

Bild-Nr.	Ersatzteil-Nummer Barkas-Nr.	Ersatzteil-Nummer Hersteller-Nr.	Benennung	Stück	Bemerkung
28		TGL 7403 DIN 127	Federring B 16	1	N
29		TGL 0-934 DIN 934	Sechskantmutter M 16	1	N
30		TGL 0-126 DIN 126	Scheibe 27	1	N

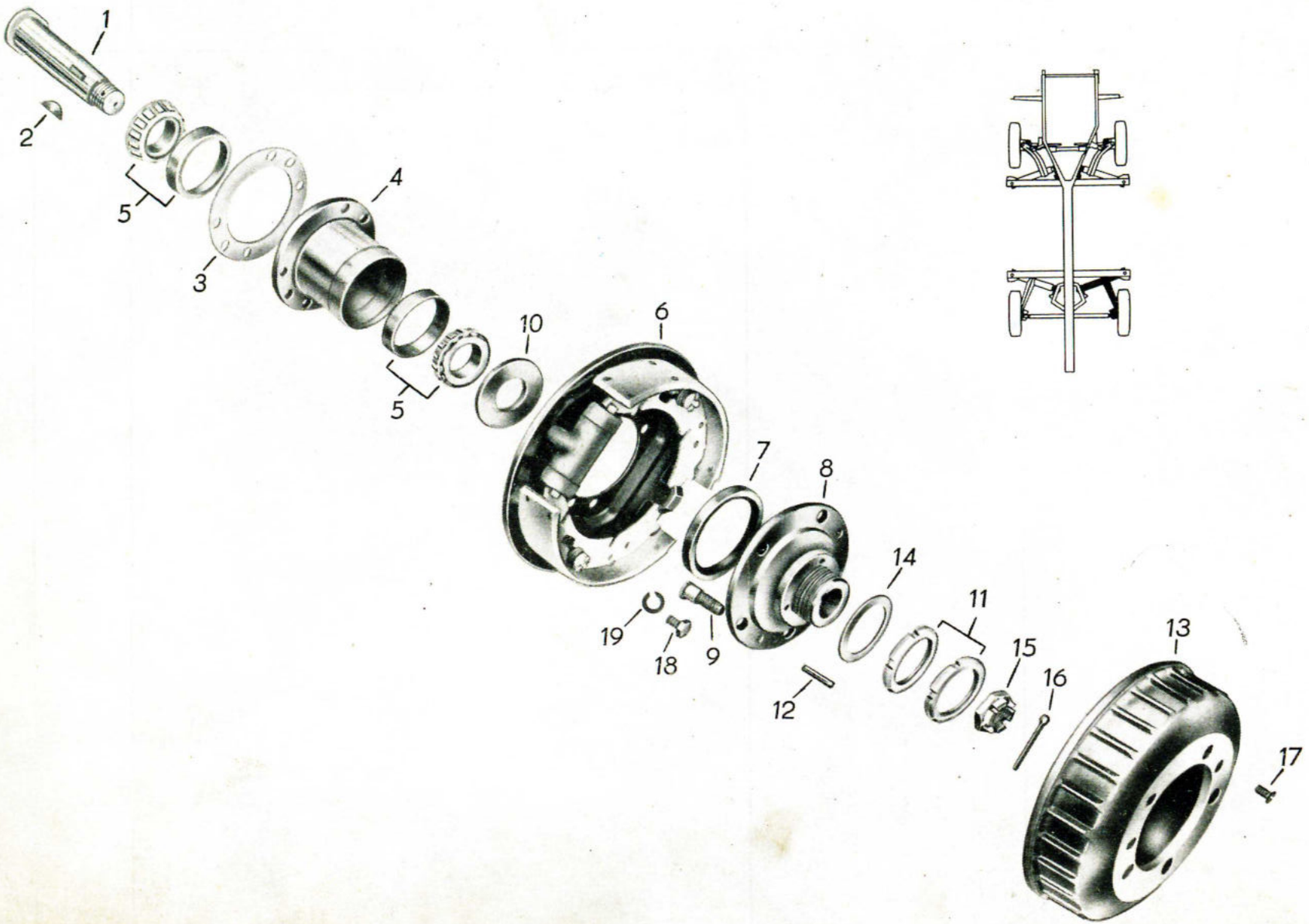
1
2
5
3
4
5
10
6
7
8
14
11
19
18
9
12
15
16
13
17

Bild-Nr.	Ersatzteil-Nummer Barkas-Nr.	Hersteller-Nr.	Benennung	Stück	Bemerkung
1	8 3035-25170/03		Hinterachszapfen	1	Vt
2		TGL 9499 DIN 6888	Scheibenfeder 8 x 11	1	N
3	3035-25169/04		Dichtung	1	Eo
4	8 3035 U 25165/03		Hinterachskörper	1	Eo
5		TGL 2993 DIN 720	Kegelrollenlager 30207	2	N
6		LR 253 75-50-507/01	Radbremse vollst., hinten	1	Eo
7		TGL 16454 DIN 6503	Wellendichtung A 85 x 105 x 10	1	N+Vt
8	8 3035-29261/03		Radnabe	1	Eo
9	8 3035-29262/04		Radbolzen	5	Eo
10	8 3035-25149/14		Druckring	1	Eo
11		TGL 20149 DIN 70852	Nutmutter M 55 x 1,5 6S	2	N
12		TGL 0-7 DIN 7	Zylinderstift 6 h9 x 32	3	N
13	8 3035-29260/12		Bremstrommel	1	Vt
14	3035-25147/14		Lagereinstellring	1	Eo
15		TGL 0-937 DIN 937	Kronenmutter M 27 x 1,5 8G	1	N
16		TGL 0-94 DIN 94	Splint 5 x 50	1	N
17		TGL 5683 DIN 63	Senkschraube BM 8 x 16 4S	2	N

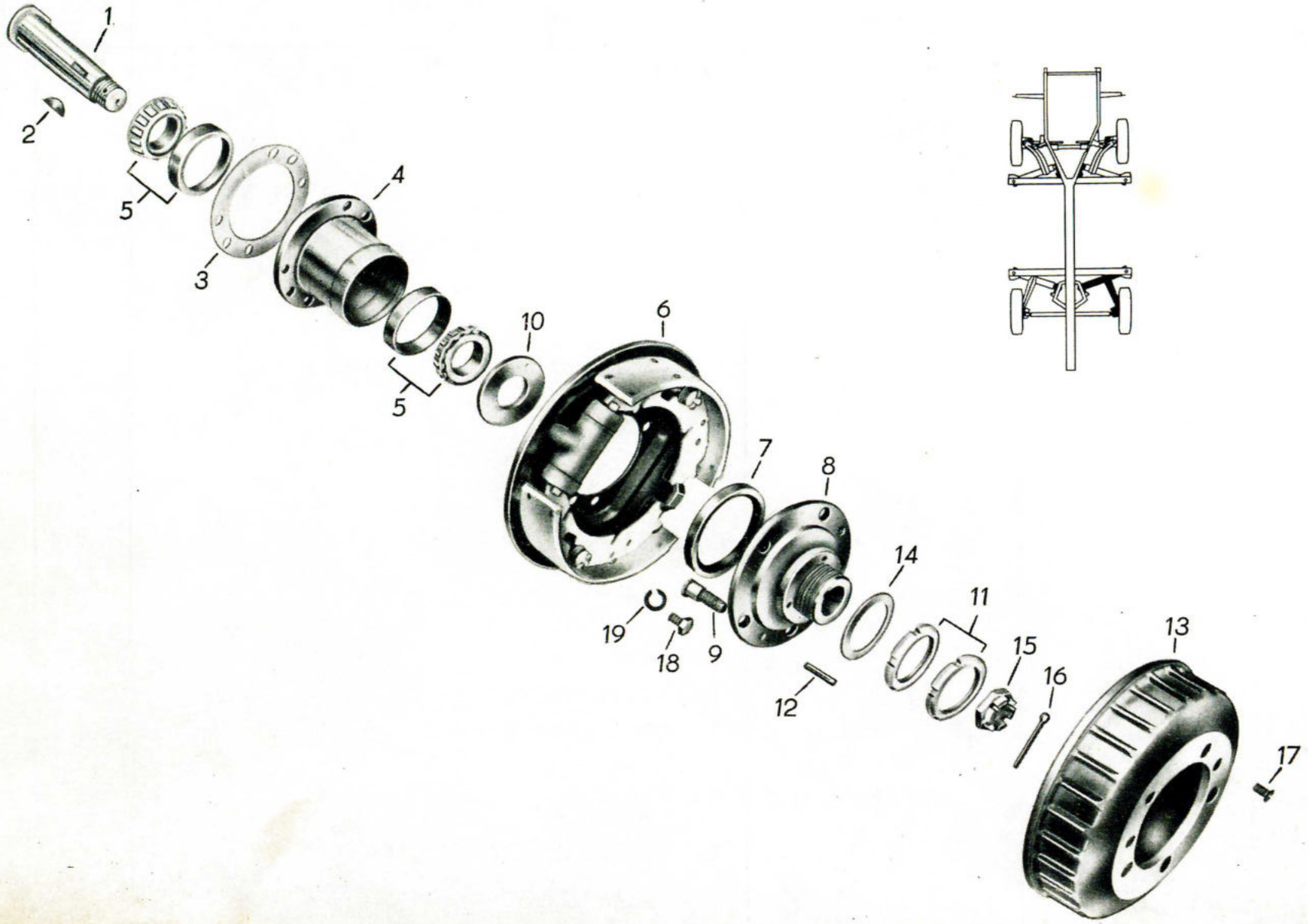
1
2
5
3
4
5
10
6
7
8
14
11
19
18
9
12
15
16
13
17

Bild-Nr.	Ersatzteil-Nummer Barkas-Nr.	Ersatzteil-Nummer Hersteller-Nr.	Benennung	Stück	Bemerkung
18		TGL 0-933 DIN 933	Sechskantschraube M 10 x 25 8G	6	N
19		TGL 7403 DIN 127	Federring B 10	6	N

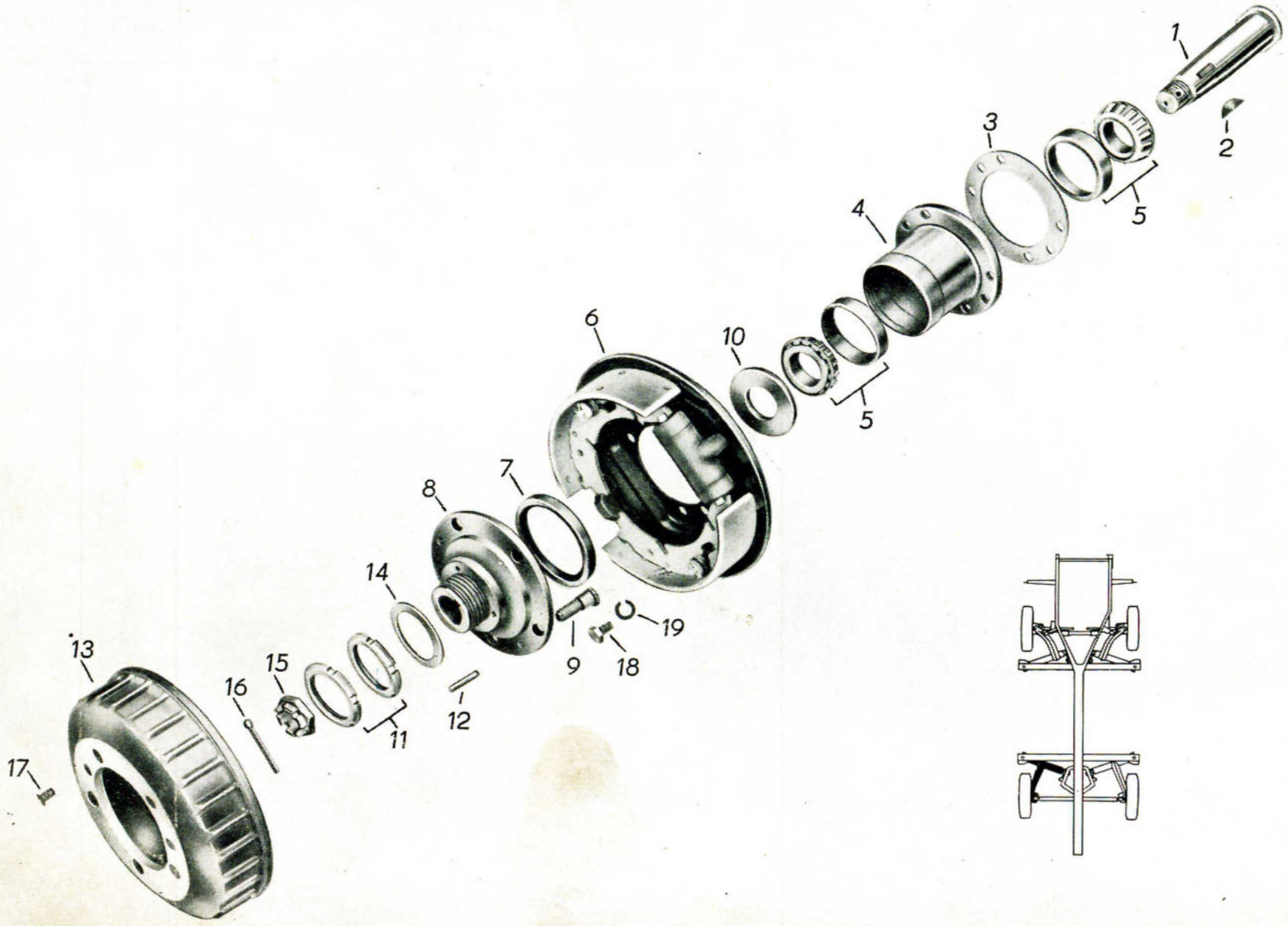
1
2
3
4
5
5
6
7
8
9
10
11
12
13
14
15
16
17
18
19

Bild-Nr.	Ersatzteil-Nummer Barkas-Nr.	Hersteller-Nr.	Benennung	Stück	Bemerkung
1	8 3035-25170/03		Hinterachszapfen	1	Vt
2		TGL 9499 DIN 6888	Scheibenfeder 8 x 11	1	N
3	3035-25169/04		Dichtung	1	Eo
4	8 3035 U 25165/03		Hinterachskörper	1	Eo
5		TGL 2993 DIN 720	Kegelrollenlager 30207	2	N+Vt
6		LR 253 75-50-507/01	Radbremse vollst., hinten	1	Eo
7		TGL 16454 DIN 6503	Wellendichtung A 85 x 105 x 10	1	N+Vt
8	8 3035-29261/03		Radnabe	1	Eo
9	8 3035-29262/04		Radbolzen	5	Eo
10	8 3035-25149/14		Druckring	1	Eo
11		TGL 20149 DIN 70852	Nutmutter M 55 x 1,5 6S	2	N
12		TGL 0-7 DIN 7	Zylinderstift 6 h9 x 32	3	N
13	8 3035-29260/12		Bremstrommel	1	Vt
14	3035-25147/14		Lagereinstellring	1	Eo
15		TGL 0-937 DIN 937	Kronenmutter M 27 x 1,5 8G	1	N
16		TGL 0-94 DIN 94	Splint 5 x 50	1	N
17		TGL 5683 DIN 63	Senkschraube B M 8 x 16 4S	2	N

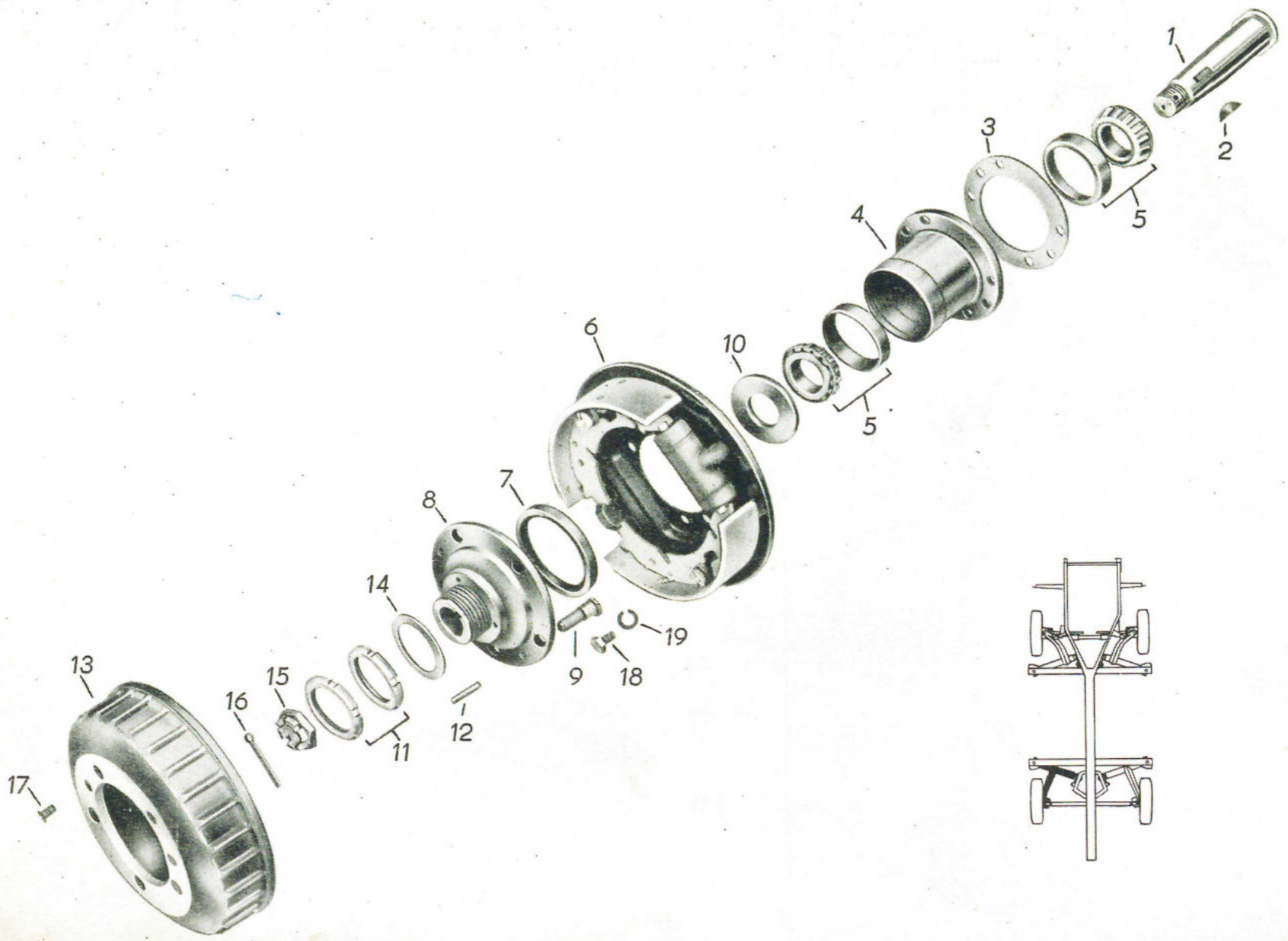
1
2
3
4
5
5
6
7
8
9
10
11
12
13
14
15
16
17
18
19

Bild-Nr.	Ersatzteil-Nummer Barkas-Nr.	Ersatzteil-Nummer Hersteller-Nr.	Benennung	Stück	Bemerkung
18		TGL 0-933 DIN 933	Sechskantschraube M 10 x 25 8G	6	N
19		TGL 7403 DIN 127	Federring B 10	6	N

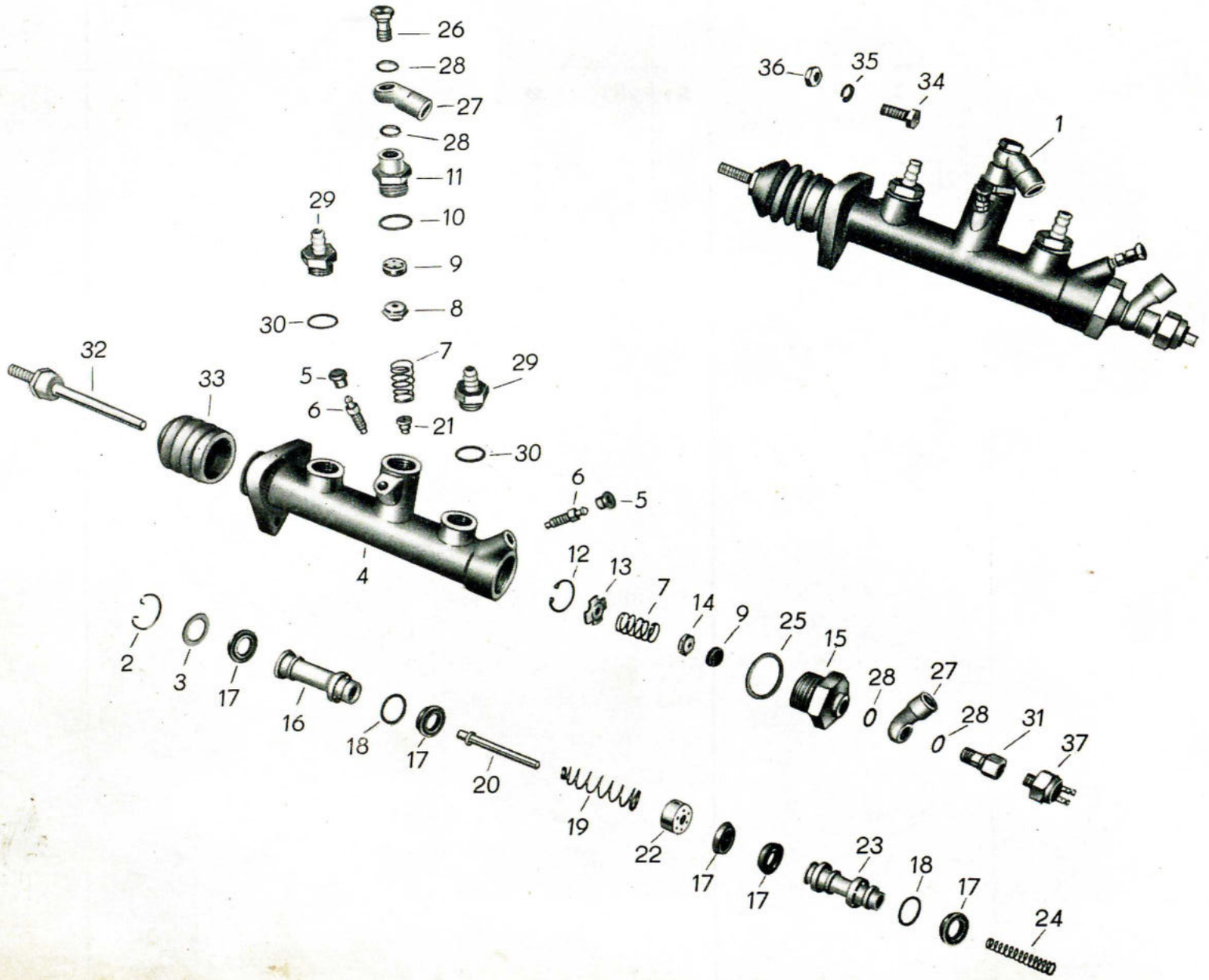
26
28
27
28
11
10
9
8
29
30
32
33
5
6
7
29
21
30
4
36
35
34
1
6
5
12
13
7
14
9
25
15
28
0
27
28
0
31
37
2
3
17
16
18
17
20
19
22
17
17
23
18
17
24

Bild-Nr.	Ersatzteil-Nummer Barkas-Nr.	Hersteller-Nr.	Benennung	Stück	Bemerkung
1	WG 73	75-06:601/02	Zweikreishauptzylinder	1	R
2	CH 13	75-06:322/04	Sprengring	1	Eo
3	CH 12	75-06:321/04	Scheibe	1	Eo
4	WG 15	75-06:612/02	Gehäuse	1	R
5	A 66	TGL 39-233	Entlüftungskappe FE 406-03:037/05	2	Eo
6	A 1	TGL 39-227	Entlüftungsschraube	2	Vt
7	WG 11	75-06:615/04	Ventilfeder	2	Eo
8	WG 27	75-02:351/14	Ventilkörper	1	Eo
9	BH 16	75-02:315/04	Ventilkappe	2	Vt
10		TGL 0-7603 A1 DIN 7603	Dichtring A 22 x 27	1	N
11	BH 8	75-02:329/04	Verschlußschraube	1	Eo
12		TGL 0-472 DIN 472	Sicherungsring 26 x 1,2	1	N
13	WG 12	75-06:616/04	Anschlagscheibe	1	Eo
14	BH 15	75-02:351/04	Ventilkörper	1	Eo
15	WG 9	75-06:614/05	Verschlußschraube	1	Eo
16	WG 1	75-06:620/04	Kolben hinten	1	Vt
17	WG 2	75-06:621/04	Ringmanschette	5	Vt
18	WG 3	75-06:622/04	Füllscheibe	2	Eo
19	WH 22	75-10:662/04	Druckfeder hinten	1	Vt
20	WG 20	75-06:625/04	Verbindungsstange	1	Eo
21	WH 26	75-10:671/04	Arretierschraube	1	Eo

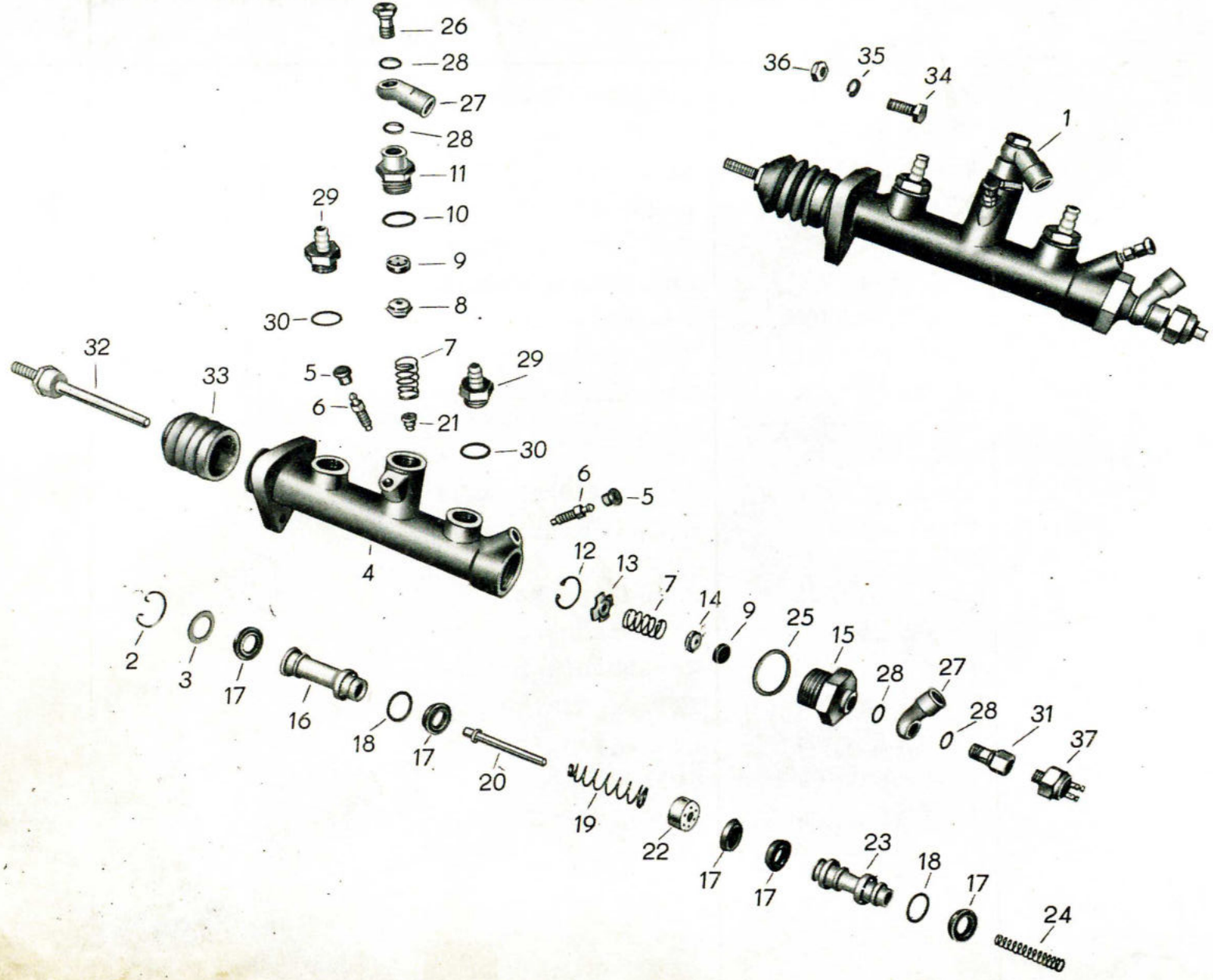
26
28
27
28
11
10
9
8
29
30
32
33
5
6
7
29
21
30
4
36
35
34
1
6
5
12
13
7
14
9
25
15
28
0
27
28
0
31
37
2
3
17
16
18
17
20
19
22
17
17
23
18
17
24

Bild-Nr.	Ersatzteil-Nummer Barkas-Nr.	Hersteller-Nr.	Benennung	Stück	Bemerkung
22	WG 19	75-06:623/04	Anschlagring	1	Eo
23	WG 4	75-06:618/04	Kolben vorn	1	Vt
24	WG 18	75-06:624/04	Druckfeder vorn	1	Vt
25		TGL 0-7603 A1 DIN 7603	Dichtring A 32 x 38	1	N
26	A 4	B-TGL 39-843 FE 406-03:113/05	Hohlschraube 12 x 1	1	Eo
27	A 38	C-TGL 39-789 75-80:131/04	Ringstutzen	2	Eo
28		TGL 0-7603 St DIN 7603	Dichtring A 12 x 15,5	4	N
29	CH 31	7506:335/04	Anschlußnippel	2	Eo
30		TGL 0-7603 A1 DIN 7603	Dichtring A 20 x 24	2	N
31	A 12	TGL 39-843 75-80:112/04	Hohlschraube	1	Eo
32	A 222	TGL 39-749 75-06:348/14	Druckstange	1	Eo
33	CH 30	75-06:341/04	Schutzbalg	1	Eo
34		TGL 0-933 DIN 933	Sechskantschraube M 8 x 25 8G	3	N
35		TGL 7403 DIN 127	Federring B 8	3	N
36		TGL 0-934 DIN 934	Sechskantmutter M 8 5S	3	N
37		A TGL 71-1007 T	Bremslichtschalter	1	Eo

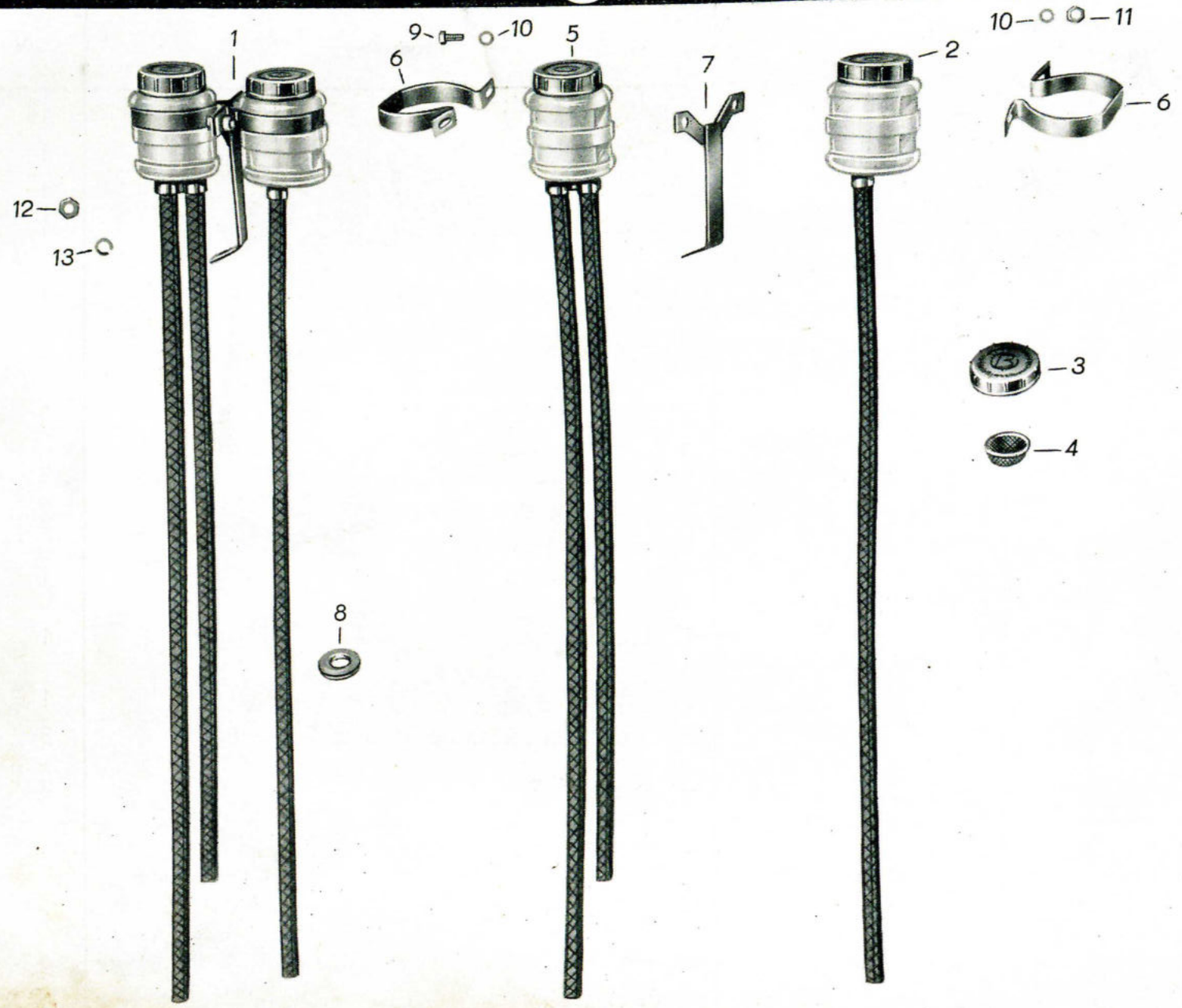
1
9
10
5
6
7
2
10
11
6
12
13
8
3
4

Bild-Nr.	Ersatzteil-Nummer Barkas-Nr.	Hersteller-Nr.	Benennung	Stück	Bemerkung
1	3033 U 31802/03		Behälter vollst. mit Befestigungswinkel	1	Eo
2	A 145	75-75:193/24	Behälter 0,2 l mit Halterung und Schlauch 650 lg. (Einfachnippel)	1	Eo
o.A.	A 112	75-75:188/03	Behälter vollst.	1	Eo
3	A 101	75-75:183/04	Deckel	1	Eo
o.A.	A 103	75-75:185/04	Dichtring	1	Eo
o.A.	A 102	75-75:184/04	Prallstück	1	Eo
4	A 105	75-75:194/04	Sieb vollst.	1	Eo
o.A.		TGL 10347 DIN 10347	Kraftstoffschlauch 9 x 2,5 x 650 lg.	1	N
5	A 155	75-75:198/04	Behälter vollst. mit Halterung und Schläuchen	1	Eo
6	A 114	75-75:191/04	Halter für Behälter	2	Eo
o.A.		TGL 10347 DIN 10347	Kraftstoffschlauch 9 x 2,5 x 570 lg.	1	N
o.A.		TGL 10347 DIN 10347	Kraftstoffschlauch 9 x 2,5 x 670 lg.	1	N
7	3033 U 31774/14		Befestigungswinkel für Behälter vollst.	1	Eo
8	3044-27611/05		Durchführungstülle	3	N
9		TGL 0-933 DIN 933	Sechskantschraube M 6 x 16 - 5D	2	N
10		TGL 0-125 DIN 125	Scheibe 6,4	4	N
11		TGL 0-934 DIN 934	Sechskantmutter M 6 - 5S	2	N
12		TGL 0-934 DIN 934	Sechskantmutter M 8 - 5S	1	N
13		TGL 7403 DIN 127	Federring B 8	1	N

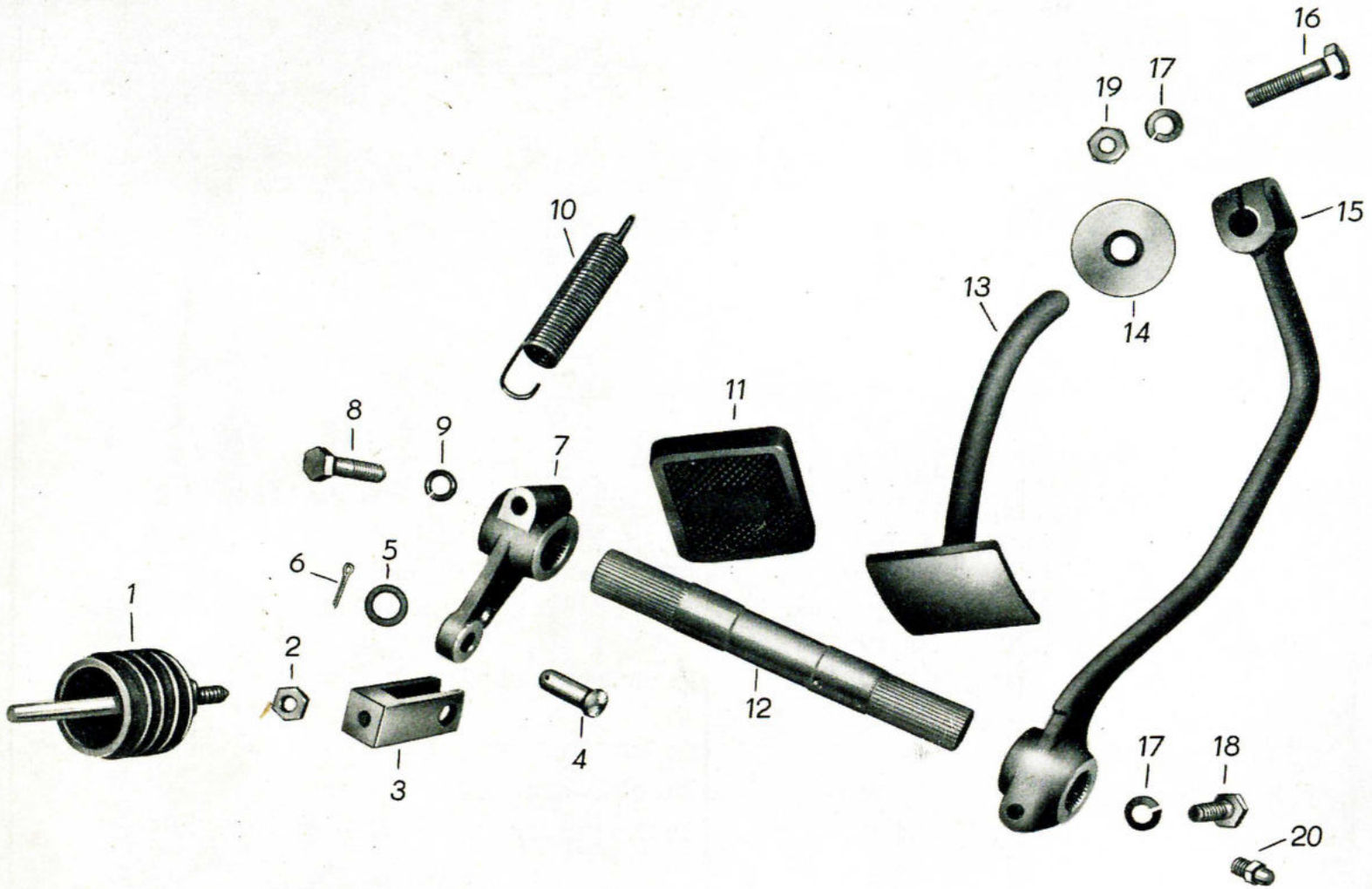
1
2
3
4
5
6
7
8
9
10
11
12
13
14
15
16
17
19
17
18
20

Bild-Nr.	Ersatzteil-Nummer Barkas-Nr.	Ersatzteil-Nummer Hersteller-Nr.	Benennung	Stück	Bemerkung
1		75-06:343/14	Druckstange mit Schutzbalg	1	Eo
2		TGL 0-934 DIN 934	Sechskantmutter M 10 - 5S	1	N
3	3033-27584/04		Gabelkopf	1	Eo
4		TGL 18010 DIN 1434	Bolzen 10 h 11 x 32 x 24	1	N
5		TGL 17774 DIN 433	Scheibe 10,5	1	N
6		TGL 0-94 DIN 94	Splint 3 x 16	1	N
7	8 3033-28127/04		Hebel für Fußbremse	1	Eo
8		TGL 0-931 DIN 931	Sechskantschraube M 8 x 45 - 8G	1	N
9		TGL 7403 DIN 127	Federring B 8	1	N
10	F 4133-17916		Zugfeder	1	Eo
11		TGL 39-651	Pedalüberzug	1	Eo
12	8 3033-28126/03		Achse	1	Eo
13	8 3033 U 25339/03		Pedalstift vollst.	1	Eo
14	3033 U 26242/04		Abdichtscheibe	1	Eo
15	8 3033-25322/12		Fußbremshebel	1	Eo
16		TGL 0-931 DIN 931	Sechskantschraube M 8 x 45 - 8G	1	N
17		TGL 7403 DIN 127	Federring B 8	2	N

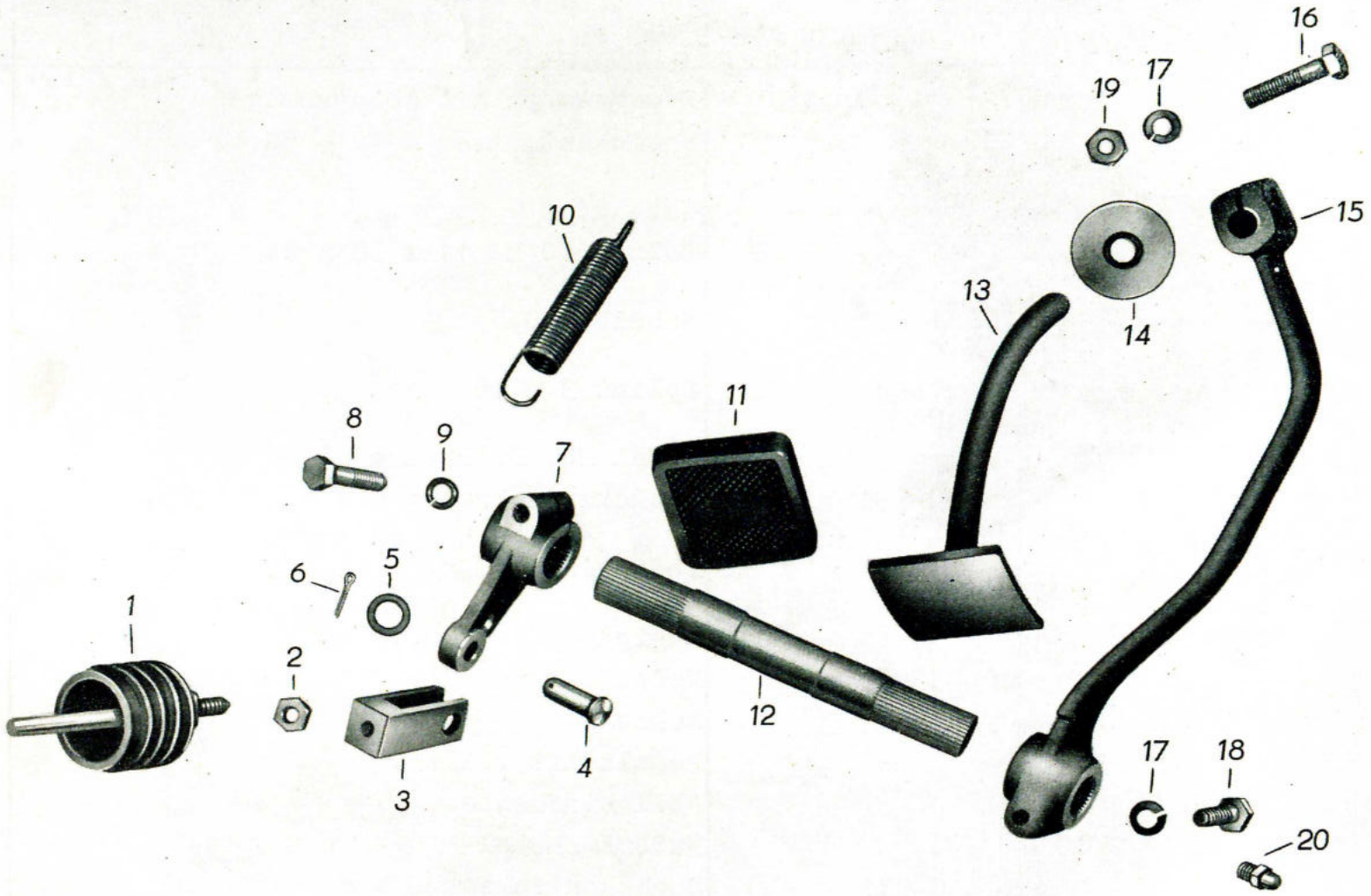
1
2
3
4
5
6
7
8
9
10
11
12
13
14
15
16
17
18
19
20

Bild-Nr.	Ersatzteil-Nummer Barkas-Nr.	Ersatzteil-Nummer Hersteller-Nr.	Benennung	Stück	Bemerkung
18		TGL 0-931 DIN 931	Sechskantschraube M 8 x 35 - 8G	1	N
19		TGL 0-934 DIN 934	Sechskantmutter M 8 - 5S	1	N
20		TGL 0-71412 DIN 3403	Kegelschmierkopf C 8	1	N

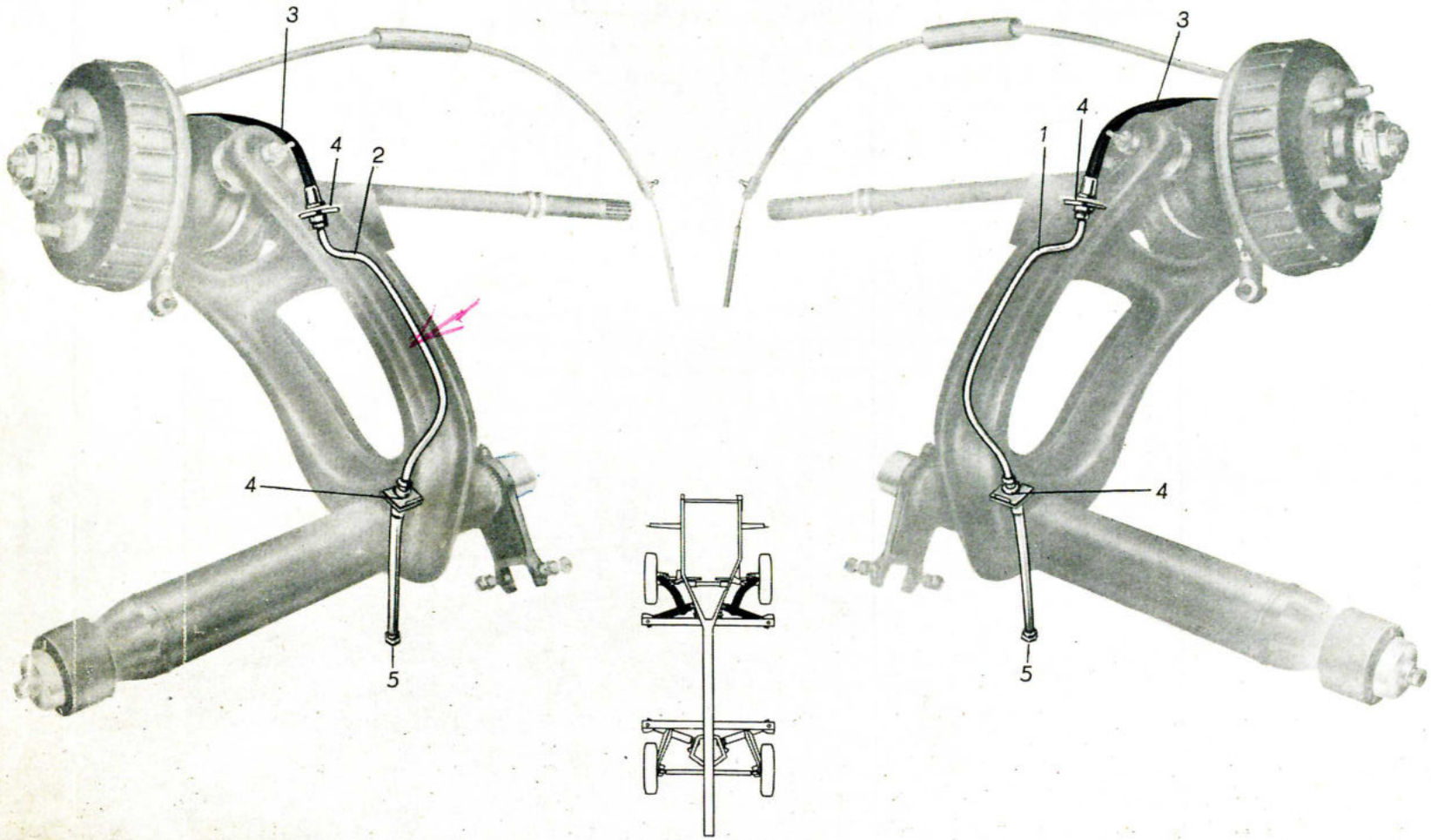
3
4
2
4
5
3
4
1
4
5

Bild-Nr.	Ersatzteil-Nummer Barkas-Nr.	Hersteller-Nr.	Benennung	Stück	Bemerkung
1	3033 U 25528/06		Bremsrohrleitung auf dem Längslenker vorn rechts, vollst.	1	Eo
2	3033 U 25532/06		Bremsrohrleitung auf dem Längslenker vorn links, vollst.	1	Eo
3		TGL 39-299 DIN 74225	Bremsschlauch BE 450	2	N
4		TGL 39-299 DIN 74225	Bremsschlauchhalter 14	4	N
5		TGL 39-299 DIN 74225	Bremsschlauch EE 250	2	N

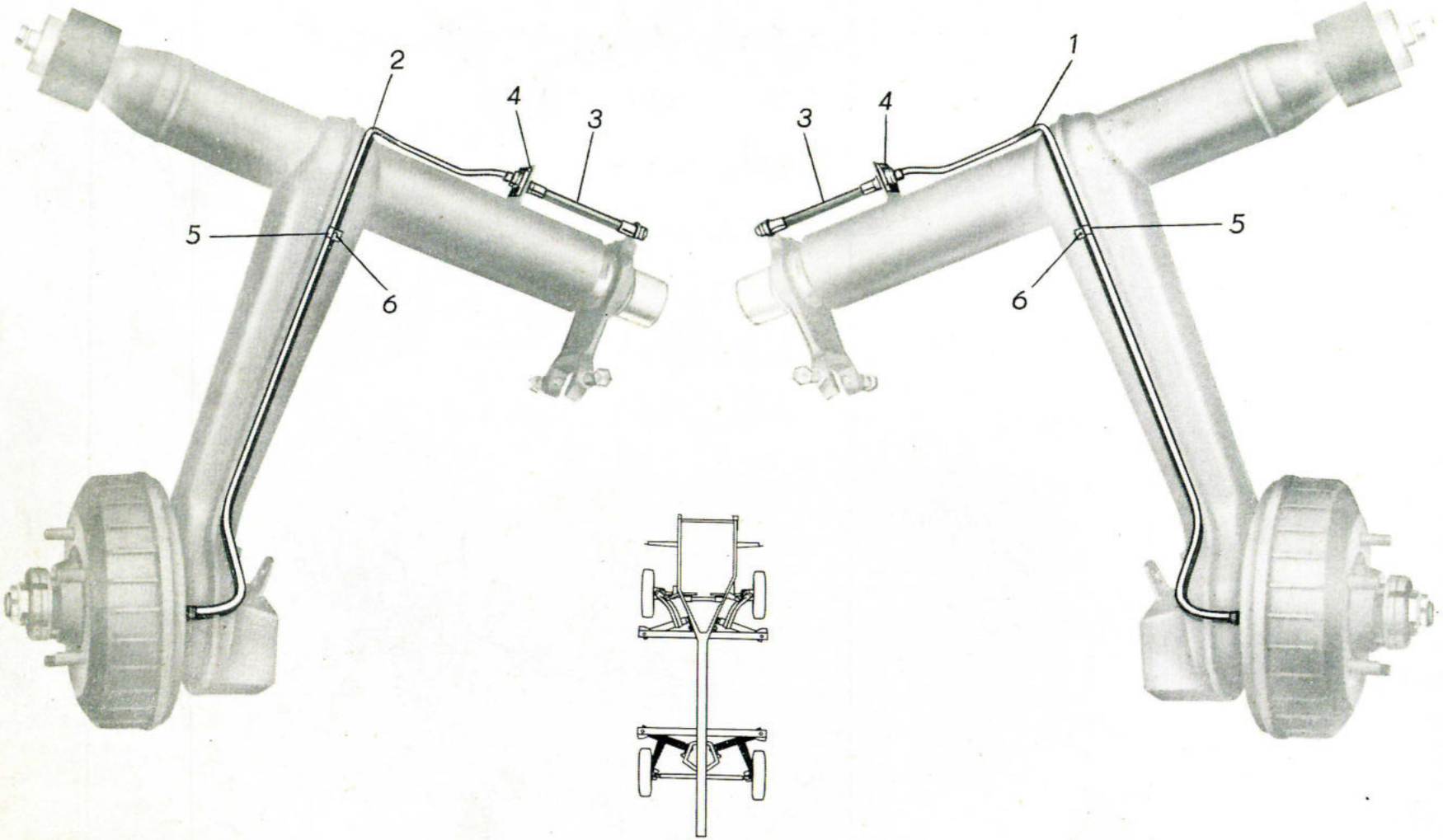
2
4
3
5
6
1
3
4
5
6

Bild-Nr.	Ersatzteil-Nummer Barkas-Nr.	Hersteller-Nr.	Benennung	Stück	Bemerkung
1	3033 U 25536/06		Bremsrohrleitung auf dem hinteren Längslenker rechts, vollst.	1	Eo
2	3033 U 25538/06		Bremsrohrleitung auf dem hinteren Längslenker links, vollst.	1	Eo
3		TGL 39-299 DIN 74225	Bremsschlauch EE 150	2	N
4		TGL 39-299 DIN 74225	Bremsschlauchhalter 14	2	N
5		TGL 39-709 DIN 72571	Befestigungsschelle A 6	2	N
6		KKS 13422	Spreitzniet 4 x 8	2	N

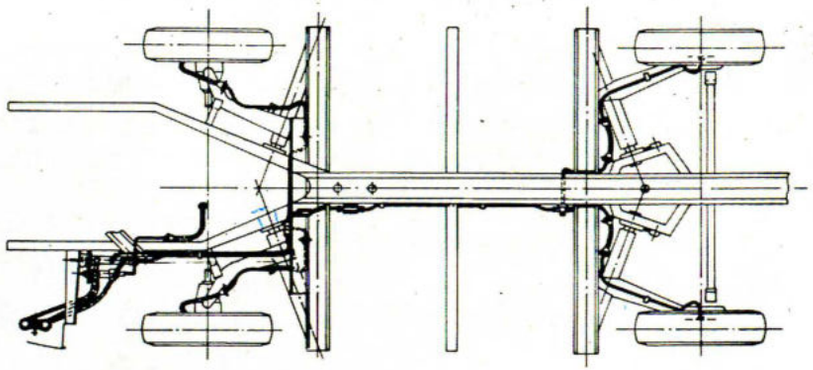

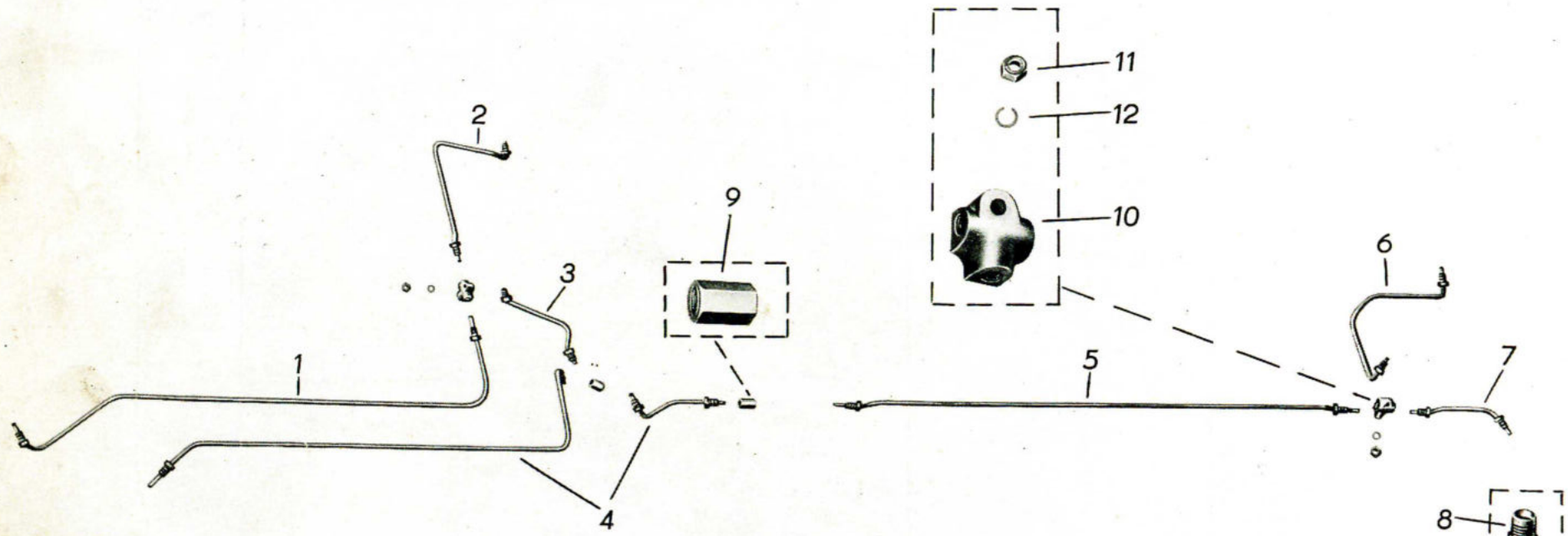
11
12
10
2
9
3
6
1
5
7
4
8

Bild-Nr.	Ersatzteil-Nummer Barkas-Nr.	Hersteller-Nr.	Benennung	Stück	Bemerkung
1	3033 U 30282/06		Bremsleitung vollst. vom Zweikreis-bremszylinder zum Verteiler vorn	1	Eo
2	3033 U 30284/06		Bremsleitung vollst. vom Verteiler zum Ausleger rechts vorn	1	Eo
3	3033 U 30286/06		Bremsleitung vollst. vom Verteiler zum Ausleger links vorn	1	Eo
4	3033 U 34226/06		Bremsleitung vollst. vom Zweikreis-bremszylinder zum Rohrverbindungs-stutzen	1)	Eo
			)Bei alter Ausführung: Rohrleitung vst. 3033 U 30292/06 u. 3033 U 30296/06		
5	3033 U 30302/06		Bremsleitung vollst. vom Rohrverbin-dungsstutzen zum hinteren Verteiler	1	Eo
6	3033 U 30294/06		Bremsleitung vollst. vom Verteiler zum Ausleger rechts hinten	1	Eo
7	3033 U 30298/06		Bremsleitung vollst. vom Verteiler zum Ausleger links hinten	1	Eo
8		TGL 39-751 DIN 74233	Überwurfschraube M 12 x 1	14	N
9		TGL 39-841 DIN 74233	Rohrverbindungsstutzen M 12 x 1	1	N
10		D-TGL 39-705 DIN 7430	Verteiler	2	N
11		TGL 0-934 DIN 934	Sechskantmutter M 8 - 5S	1	N
12		TGL 7403 DIN 127	Federring B 8	1	N

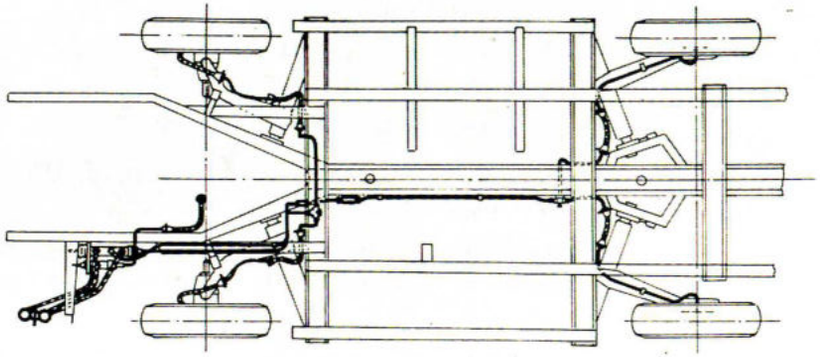

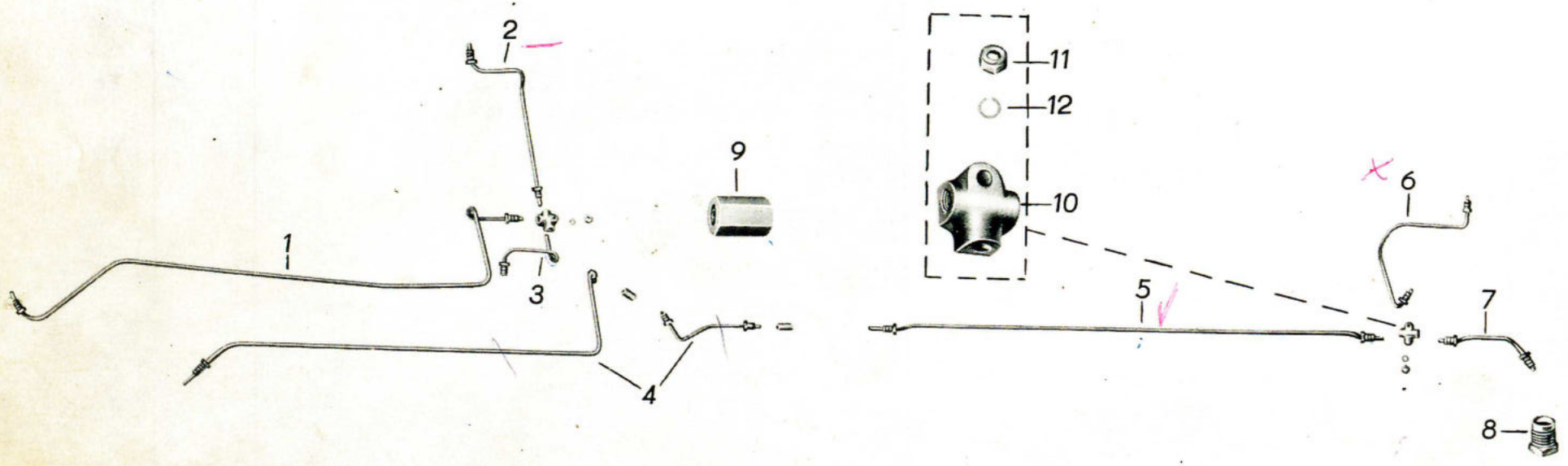
1
2
3
4
5
6
7
8
9
10
11
12

Bild-Nr.	Ersatzteil-Nummer Barkas-Nr.	Hersteller-Nr.	Benennung	Stück	Bemerkung
1	3033 U 33316/06		Bremsleitung vollst. vom Zweikreisbremszylinder	1	Eo
2	3033 U 33315/06		Bremsleitung vollst. vom Verteiler zum Ausleger rechts vorn	1	Eo
3	3033 U 33317/06		Bremsleitung vollst. vom Verteiler zum Ausleger links vorn	1	Eo
4	3033 U 34226/06		Bremsleitung vollst. vom Zweikreis-bremszylinder zum Rohrverbindungs-stutzen	1)	Eo
			)Bei alter Ausführung: Rohrleitung vollst. 3033 U 30292/06 und 3033 U 30296/06		
5	3033 U 30302/06		Bremsleitung vom Rohrverbindungs-stutzen zum hinteren Verteiler	1	Eo
6	3033 U 30294/06		Bremsleitung vollst. vom Verteiler zum Ausleger rechts hinten	1	Eo
7	3033 U 30298/06		Bremsleitung vollst. vom Verteiler zum Ausleger links hinten	1	Eo
8		TGL 39-751 DIN 74233	Überwurfschraube M 12 x 1	14	N
9		TGL 39-841 DIN 74233	Rohrverbindungsstutzen M 12x1	1	N
10		D-TGL 39-705 DIN 7430	Verteiler	2	N
11		TGL 0-934 DIN 934	Sechskantmutter M 8 - 5S	1	N
12		TGL 7403 DIN 127	Federring B 8	1	N

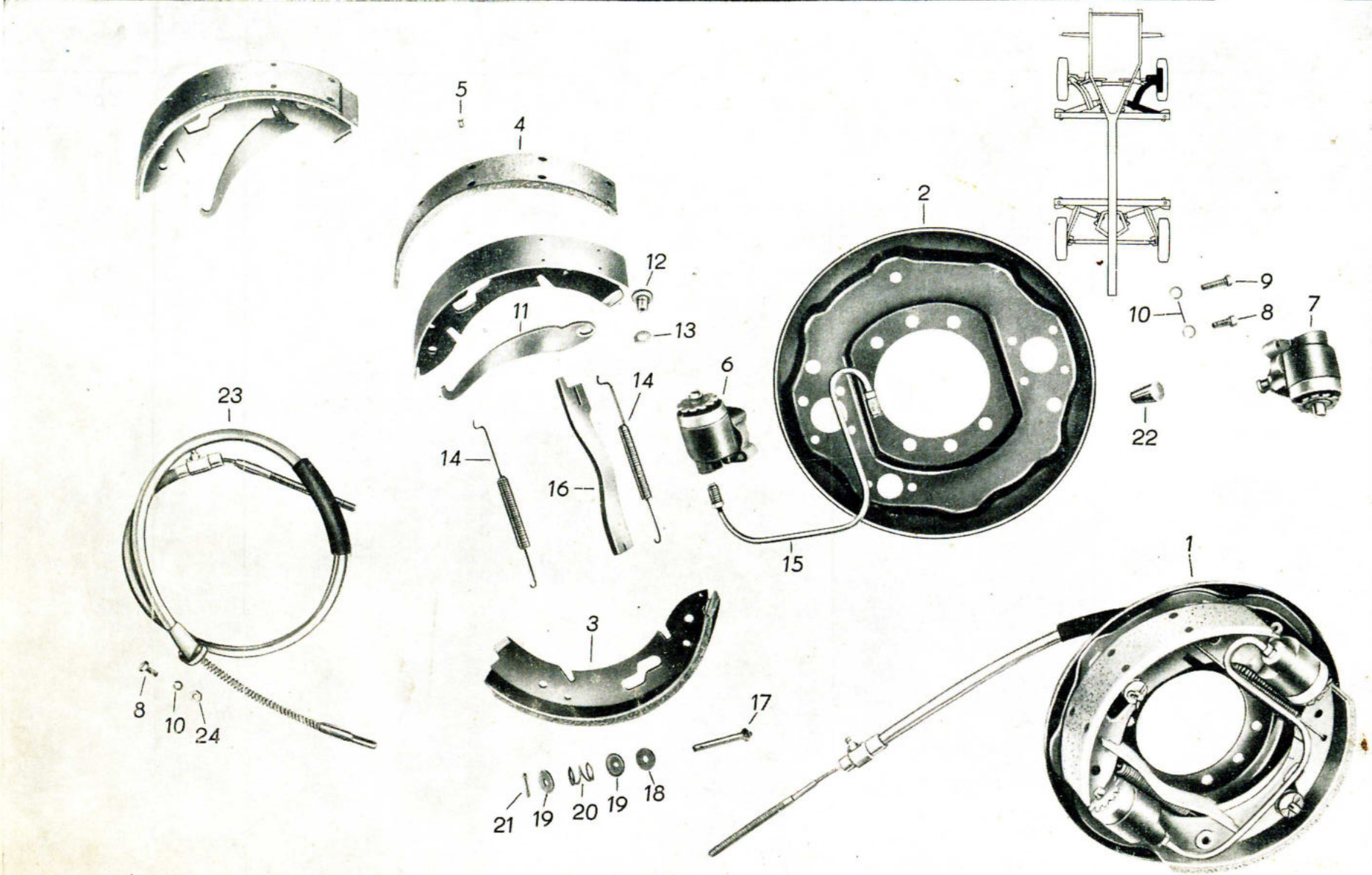
5
4
2
12
11
13
9
10
8
7
6
14
23
14
16
22
15
1
3
8
10
24
17
21
19
20
19
18

Bild-Nr.	Ersatzteil-Nummer Barkas-Nr.	Hersteller-Nr.	Benennung	Stück	Bemerkung
1	LR 156a	75-50:654/11	Radbremse vollst., rechts	1	Eo
2	LR 113	75-50:656/02	Halteblech vollst.	1	Eo
3	LR 260	75-50:680/03	Bremsbacke vollst.	2	R
3	LR 260a	75-80:680/13	Bremsbacke (Übergröße Belag geklebt)	2	R
o.A.	CR 23 Ü	75-50:701/03	Belag zum Kleben	2	Vt/S
4	LR 21	75-50:583/03	Belag zum Nieten	2	Vt
5		TGL 0-7338 DIN 7338	Niet B 4 x 6	20	N
6	LZ 38 A	75-30:103/13	Radzylinder vollst. ohne Entlüftung	1	Eo
7	LZ 39 A	75-30:103/23	Radzylinder vollst. mit Entlüftung	1	Eo
8		TGL 0-933 DIN 933	Sechskantschraube M 6 x 14 8G	6	N
9		TGL 0-933 DIN 933	Sechskantschraube M 6 x 18 8G	4	N
10		TGL 7403 DIN 127	Federring B 6	10	N
11	CR 216a	75-50:528/14	Handbremshebel	1	Eo
12	LR 24	75-48:564/04	Bolzen	1	Eo
13	CR 18	75-50:630/04	Scheibe	1	Eo
14	CR 121a	75-50:525/04a	Rückzugfeder	2	Vt
15	LR 30	75-50:633/04	Bremsrohr	1	Eo
16	CR 224 b	75-50:559/13	Drucksteg	1	Eo
17	LR 37	75-50:598/04	Bolzen zur Seitenanlage	2	Eo
18	CR 39	75-50:696/04	Scheibe	2	Eo

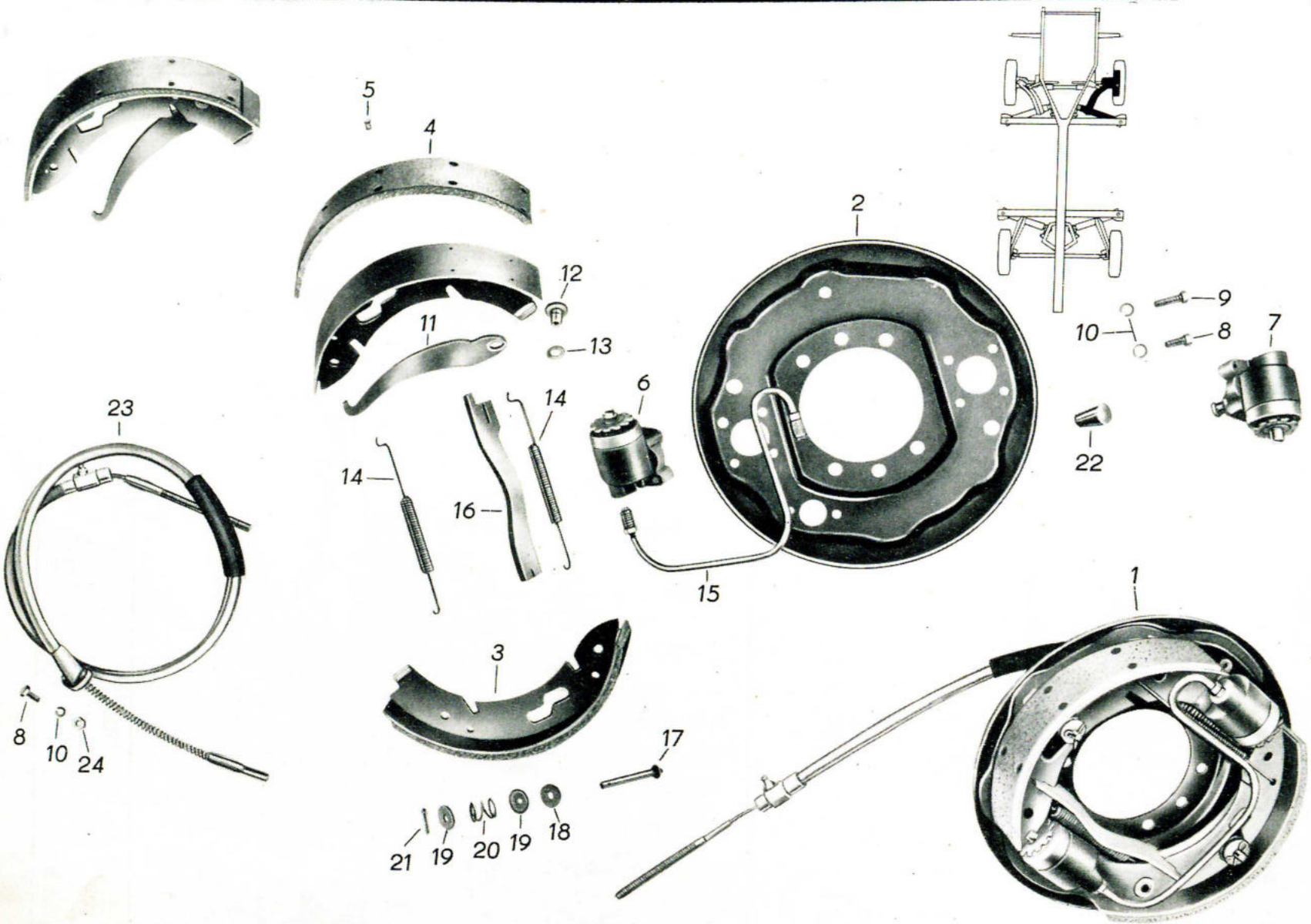
1
2
3
4
5
6
7
8
9
10
11
12
13
14
15
16
17
18
19
20
21
22
23
24

Bild-Nr.	Ersatzteil-Nummer Barkas-Nr.	Hersteller-Nr.	Benennung	Stück	Bemerkung
19	CR 16a	75-50:557/04	Federteller	4	Eo
20	CR 17a	75-50:582/04	Druckfeder	2	Vt
21		TGL 0-94 DIN 94	Splint 3 x 15	2	N
22	11 EBMN		Flaschenstopfen	2	S
23	LR 146a	75-85:201/13	Seilzug vollst.	1	Eo
24		TGL 0-934	Sechskantmutter M 6 DIN 934	2	N

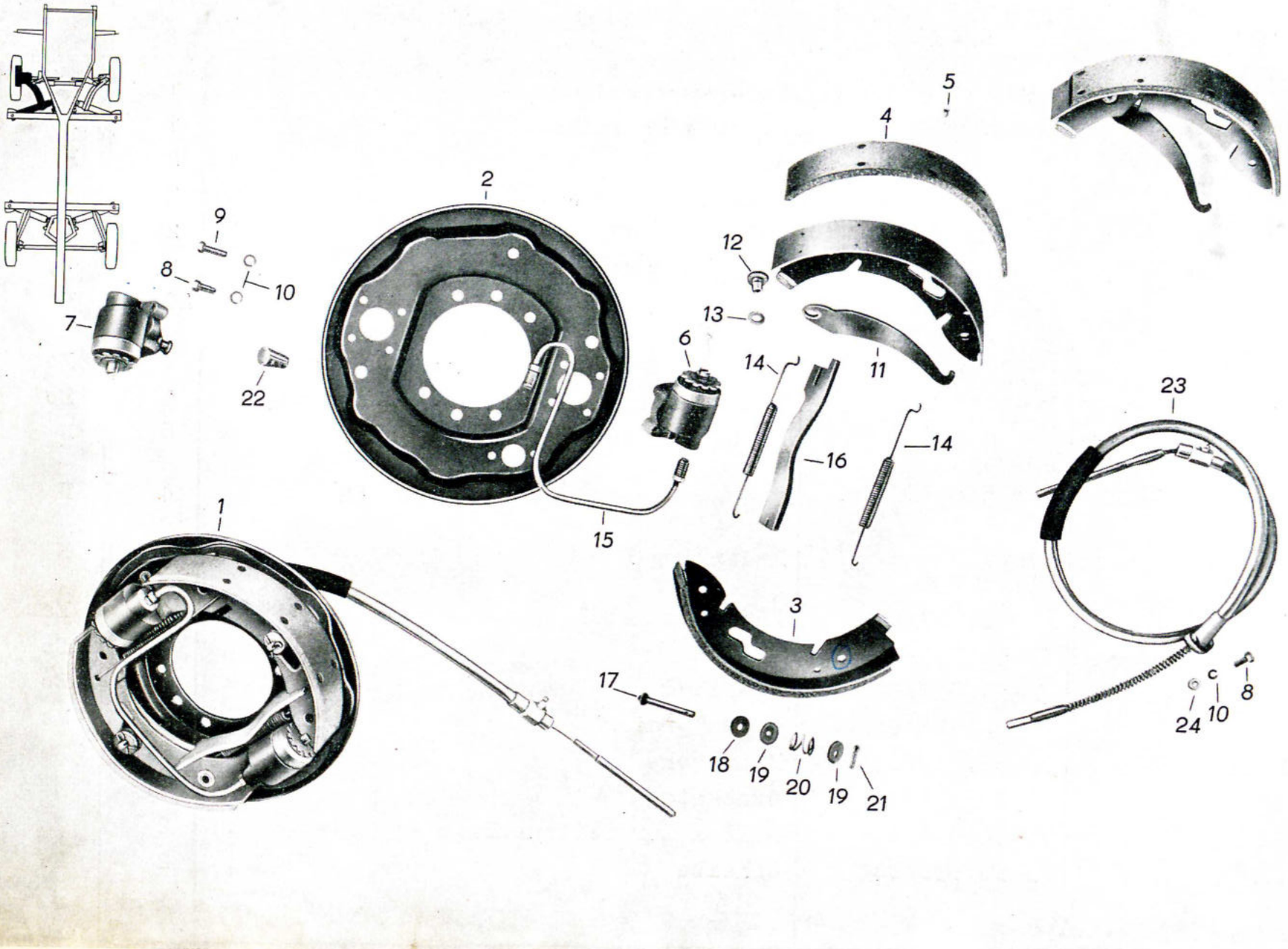
1
2
3
4
5
6
7
8
9
10
11
12
13
14
15
16
17
18
19
20
19
21
22
23
24
8
C
10
14

Bild-Nr.	Ersatzteil-Nummer Barkas-Nr.	Hersteller-Nr.	Benennung	Stück	Bemerkung
1	LR 56a	75-50:653/11	Radbremse vollst.	1	Eo
2	LR 13	75-50:655/02	Halteblech vollst.	1	Eo
3	LR 260	75-50:680/03	Bremsbacke vollst.	2	R
3	LR 260a	75-80:680/13	Bremsbacke (Übergröße)	2	R
o.A.	CR 23 Ü	75-50:569/13	Belag zum Kleben	2	Vt S
4	LR 21	75-50:583/03	Belag zum Nieten	2	Vt
5		TGL 0-7338 DIN 7338	Niet B 4 x 6	20	N
6	LZ 18a	75-30:102/13	Radzylinder vollst. ohne Entlüftung	1	Eo
7	LZ 19a	75-30:102/23	Radzylinder vollst. mit Entlüftung	1	Eo
8		TGL 0-933 DIN 933	Sechskantschraube M 6 x 14 8G	6	N
9		TGL 0-933 DIN 933	Sechskantschraube M 6 x 18 8G	4	N
10		TGL 7403 DIN 127	Federring B 6	10	N
11	CR 116a	75-50:527/14	Handbremshebel	1	Eo
12	LR 24	75-48-564/04	Bolzen	1	Eo
13	CR 18	75-50:630/04	Scheibe	1	Eo
14	CR 121a	75-50:525/04a	Rückzugfeder	2	Vt
15	LR 30	75-50:633/04	Bremsrohr	1	Eo
16	CR 124b	75-50:558/13	Drucksteg	1	Eo
17	LR 37	75-50:598/04	Bolzen zur Seitenanlage	2	Eo
18	CR 39	75-50:696/04	Scheibe	2	Eo

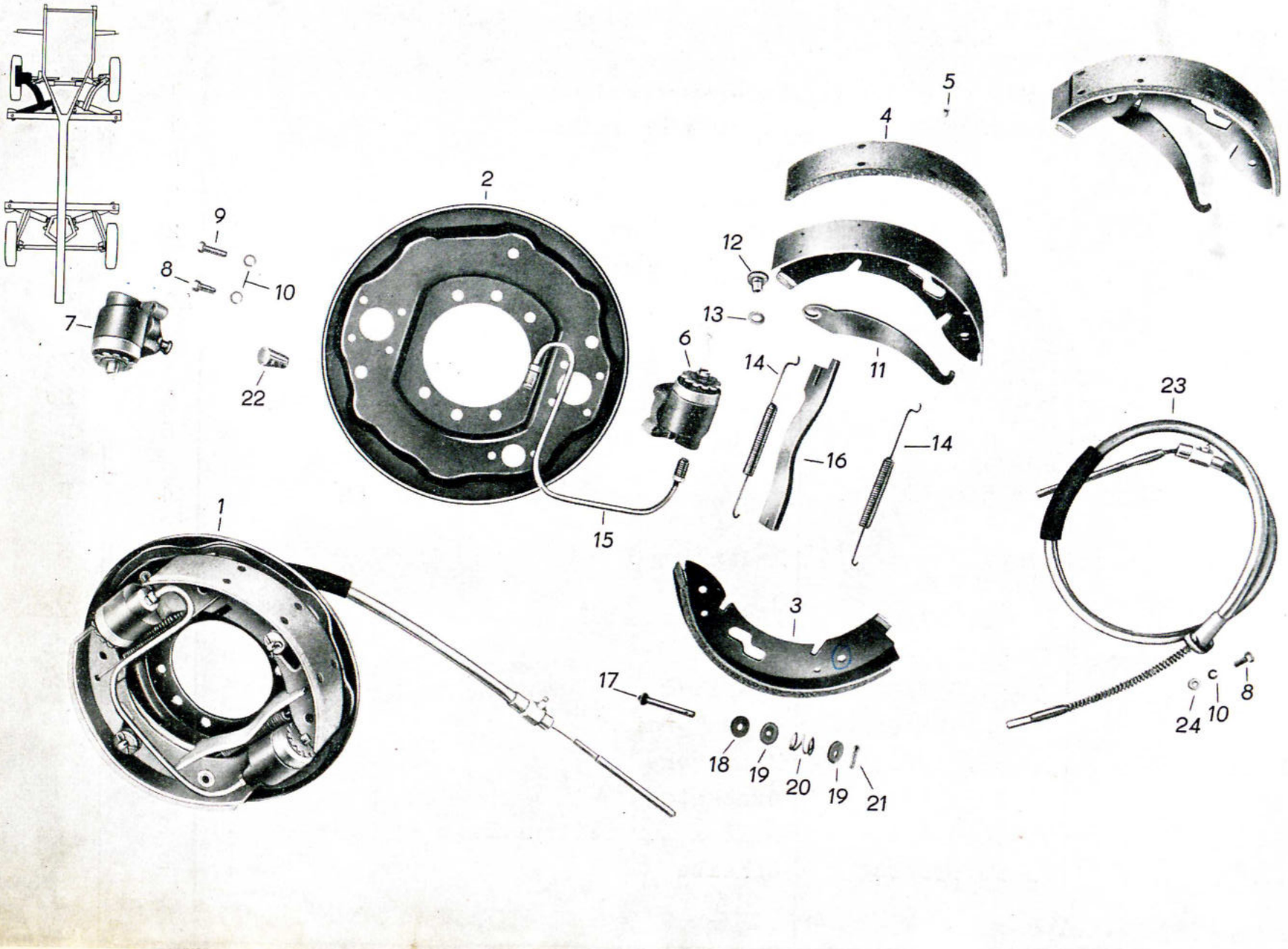
1
2
3
4
5
6
7
8
9
10
11
12
13
14
15
16
17
18
19
20
19
21
22
23
24
8
C
10
14

Bild-Nr.	Ersatzteil-Nummer Barkas-Nr.	Hersteller-Nr.	Benennung	Stück	Bemerkung
19	CR 16a	75-50:557/04	Federteller	2	Eo
20	CR 17a	75-50:582/04	Druckfeder	2	Vt
21		TGL 0-94 DIN 94	Splint 3 x 15	2	N
22	11 EBMN		Flaschenstopfen	2	S
23	LR 46a	75-80:200/13	Seilzug vollst.	1	Eo
24		TGL 0-934 DIN 934	Sechskantmutter M 6 5S	2	N

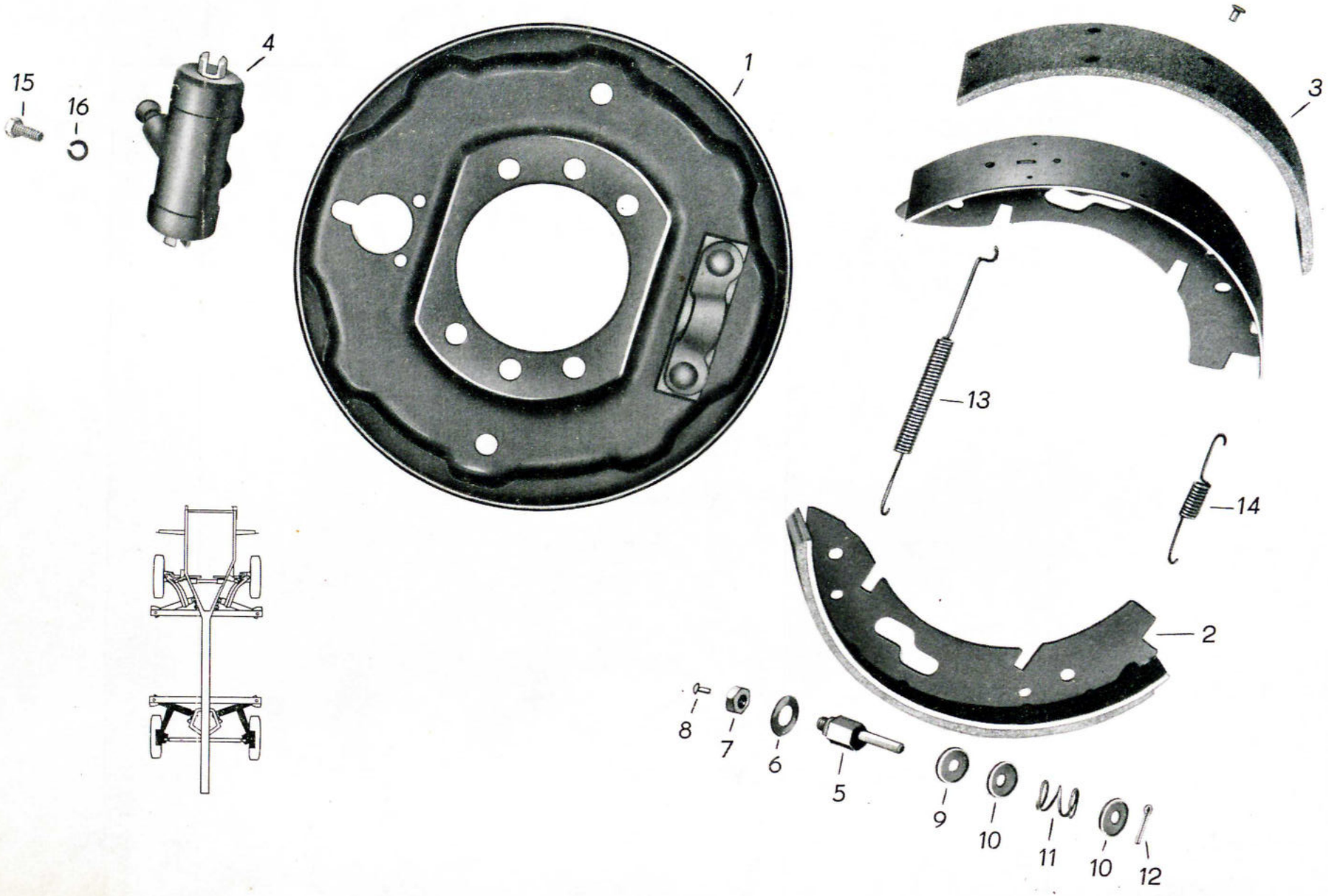
15
16
4
1
3
13
14
2
8
7
6
5
9
10
11
10
12

Bild-Nr.	Ersatzteil-Nummer Barkas-Nr.	Ersatzteil-Nummer Hersteller-Nr.	Benennung	Stück	Bemerkung
o.A.	LR 253	75-50:507/01	Radbremse vollst.	2	Eo
1	LR 243	75-50:565/02	Halteblech vollst.	2	Eo
2	LR 250	75-50:569/03	Bremsbacke vollst., Belag aufgenietet	4	R
2	LR 250a	75-50:569/13	Bremsbacke vollst., Belag geklebt	4	R
3	LR 21	75-50:583/03	Belag zum Nieten	4	Vt
o.A.		TGL 0-7338 DIN 7338	Niet B 4 x 6	40	N
o.A.	CR 23 Ü	75-50:701/03 Ü	Beleg zum Kleben	4	Vt S
4	CZ 18	75-24:202/03	Radzylinder vollst.	2	Eo
5	CR 6	75-50:620/04	Nachstellbolzen	4	Eo
o.A.	HR 22	7515-02:013/05	Tatzenfeder	4	Eo
6		TGL 0-433 DIN 125	Scheibe 8,4	4	N
7		TGL 0-934 DIN 934	Sechskantmutter M 8	4	N
8		TGL 0-1476 DIN 1476	Halbrundkerbnagel 3 x 6	4	N
9	CR 39	75-50:696/04	Scheibe	4	Eo
10	CR 16a	75-50:557/04	Federteller	8	Eo
11	CR 17a	75-50:582/04	Druckfeder	4	Vt
12		TGL 0-94 DIN 94	Splint 3 x 15	4	N
13	CR 15	75-50:538/04	Rückzugfeder lang	2	Vt
14	CR 122	75-50:526/04	Rückzugfeder	2	Vt
15		TGL o-933 DIN 933	Sechskantschraube M 6 x 12	4	N
16		TGL 7403 DIN 127	Federring B 6	4	N

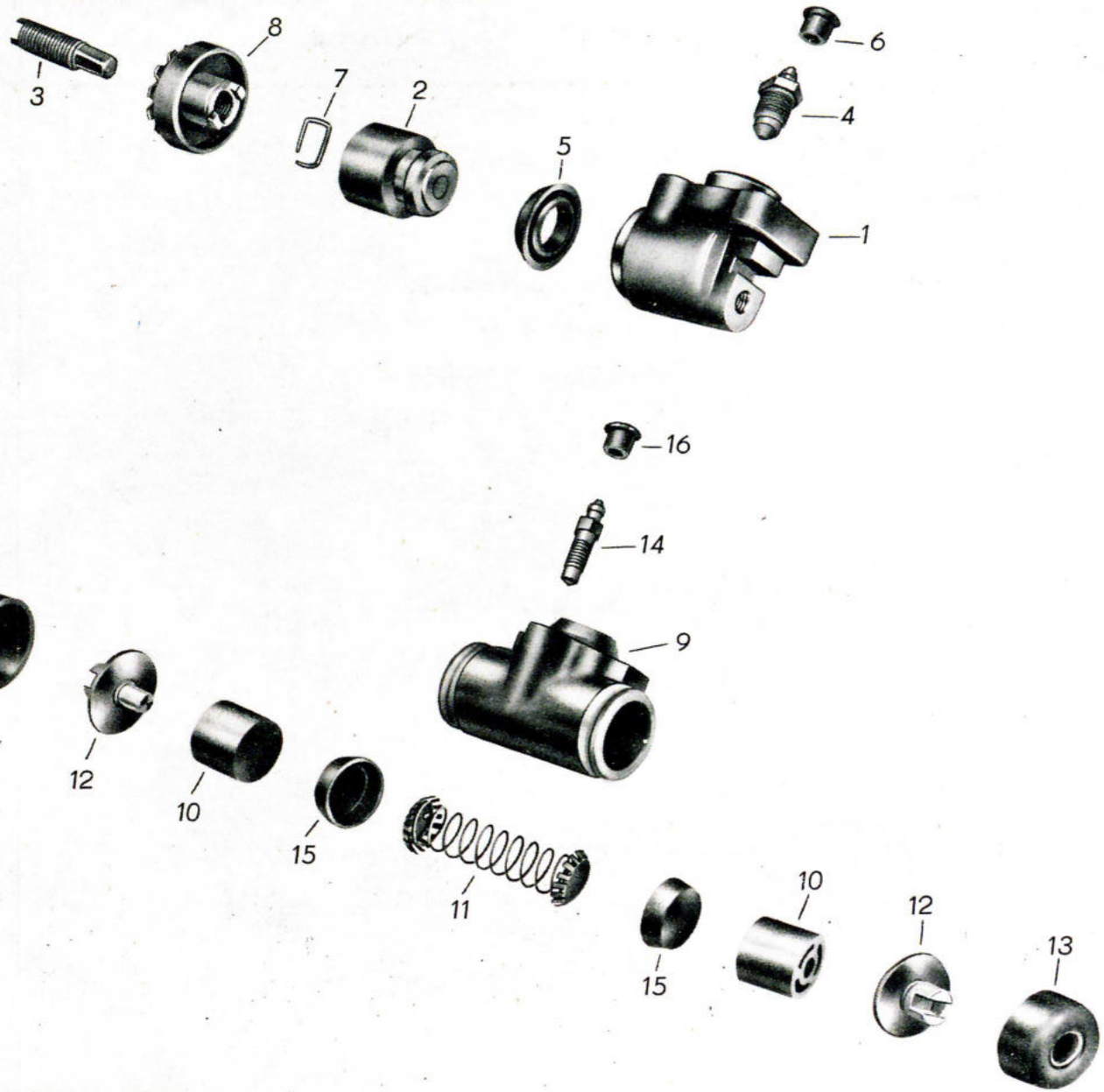
3
8
7
2
6
4
5
1
16
14
9
13
12
10
15
11
10
12
15
13

Bild-Nr.	Ersatzteil-Nummer Barkas-Nr.	Hersteller-Nr.	Benennung	Stück	Bemerkung
1	LZ 5a	75-30:117/13	Gehäuse vorn, links	2	R
1	LZ 25a	75-30:118/13	Gehäuse vorn, rechts	2	R
2	LZ 6a	75-30:113/14	Kolben	4	Vt
3	LZ 3a	75-30:119/14	Druckbolzen	4	Eo
4	A 2	TGL 39-227	Entlüftungsschraube M 12 x 1 x 34	2	Vt
5	LZ 7	75-30:114/04	Ringmanschette	4	Vt
6	A 66	TGL 39-233 FE 406-03.037/05	Entlüftungskappe	2	Eo
7	LZ 10a	75-30:122/14	Federklammer	2	Eo
8	LZ 15b	75-30:120/24	Nachstellkappe	4	Eo
9	CZ 5	TGL 39-747 25,4 x 72 FE 406-03.106/04	Gehäuse 25,4 ø	2	R
10	CZ 6	75-24:218/04	Kolben 25,4 ø	4	Vt
o.A.	CZ 2	FE 406-03.058/04	Federteller	4	Eo
o.A.	CZ 1	FE 406-03.056/04	Druckfeder	2	Vt
11	CZ 16	FE 406-03.055/04	Druckfeder vollst.	2	Eo
12	CZ 17	75-24:221/04	Druckbolzen	4	Eo
13	CZ 8	75-22:215/14	Schutzkappe	4	Vt
14	A 1	TGL 39-227	Entlüftungsschraube M 8 x 37	2	Vt
15	CZ 7	FE 406-03.048/14	Manschette	4	Vt
16	A 66	TGL 39-233 FE 406-03.037/05	Entlüftungskappe	2	Eo

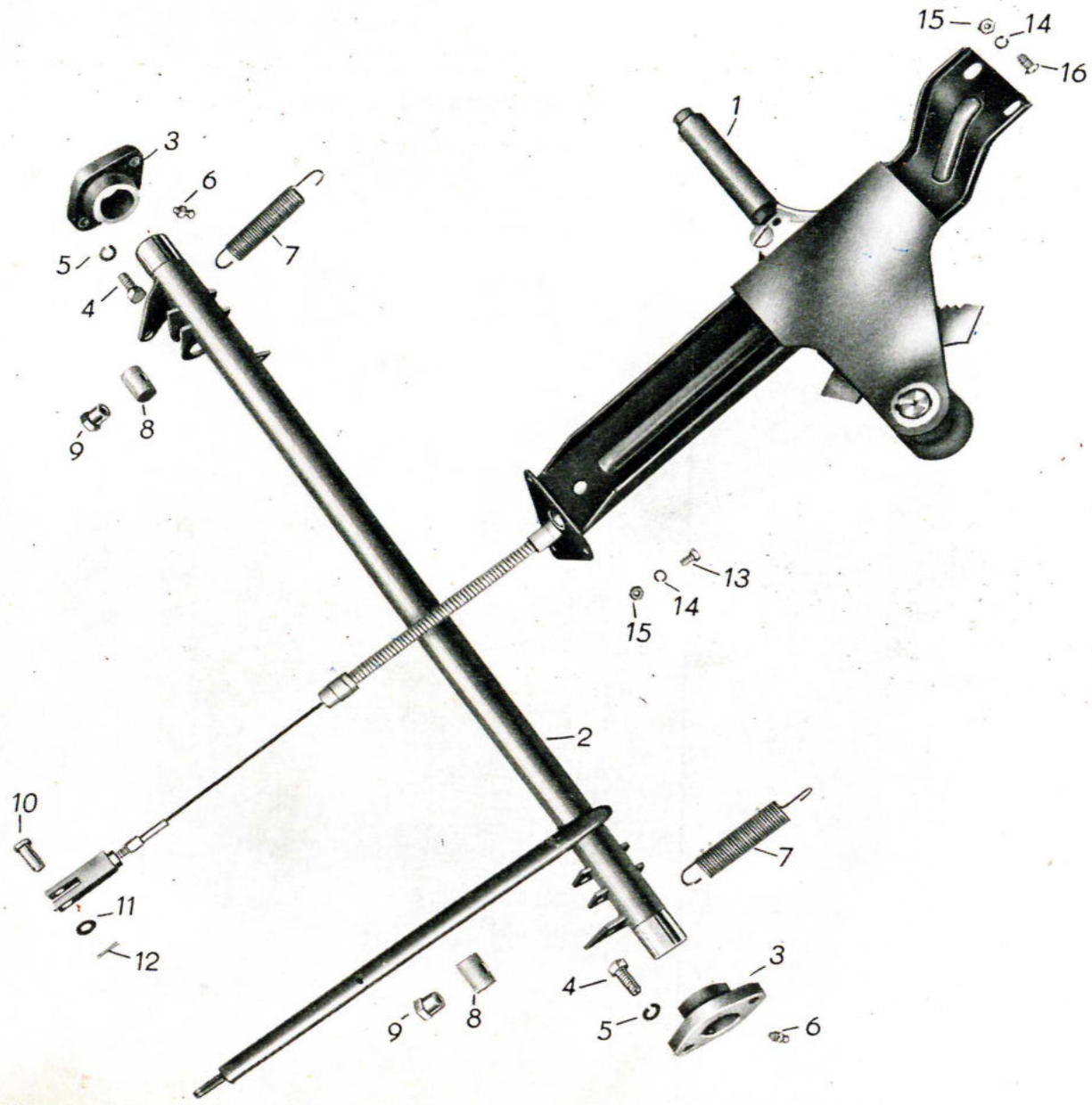
15
14
16
1
3
6
7
5
4
9
8
13
14
15
2
10
11
12
7
3
4
5
6
9
8

Bild-Nr.	Ersatzteil-Nummer Barkas-Nr.	Hersteller-Nr.	Benennung	Stück	Bemerkung
1	3033 Z 31220/01		Handbremsbetätigung vollst.	1	Eo
2	8 3033 U 28744/32		Bremswelle mit Hebel vollst.	1	Eo
3	8 3033-34118/03		Lager für Bremswelle	2	Eo
4		TGL 0-931 DIN 931	Sechskantschraube M 8 x 22 - 8G	4	N
5		TGL 7403 DIN 127	Federring B 8	4	N
6		TGL 0-71412 DIN 71412	Kegelschmierkopf A 6	2	N
7	F 4133-17916		Feder für Bremse	2	Eo
8	E 133-5050		Bolzen	2	Eo
9		TGL 39-601	Einstellmutter für Handbremse	2	Eo
10		TGL 18010 DIN 1434	Bolzen 8 h11 x 22 x 18	1	N
11		TGL 17774 DIN 433	Scheibe 8,4	1	N
12		TGL 0-94 DIN 94	Splint 2 x 16	1	N
13		TGL 0-933 DIN 933	Sechskantschraube M 5 x 10 - 5D	3	N
14		TGL 7403 DIN 127	Federring B 5	5	N
15		TGL 0-934 DIN 934	Sechskantmutter M 5 - 5S	5	N
16		TGL 5687 DIN 88	Linsensenkschraube B M 5 x 12 - 5S	2	N

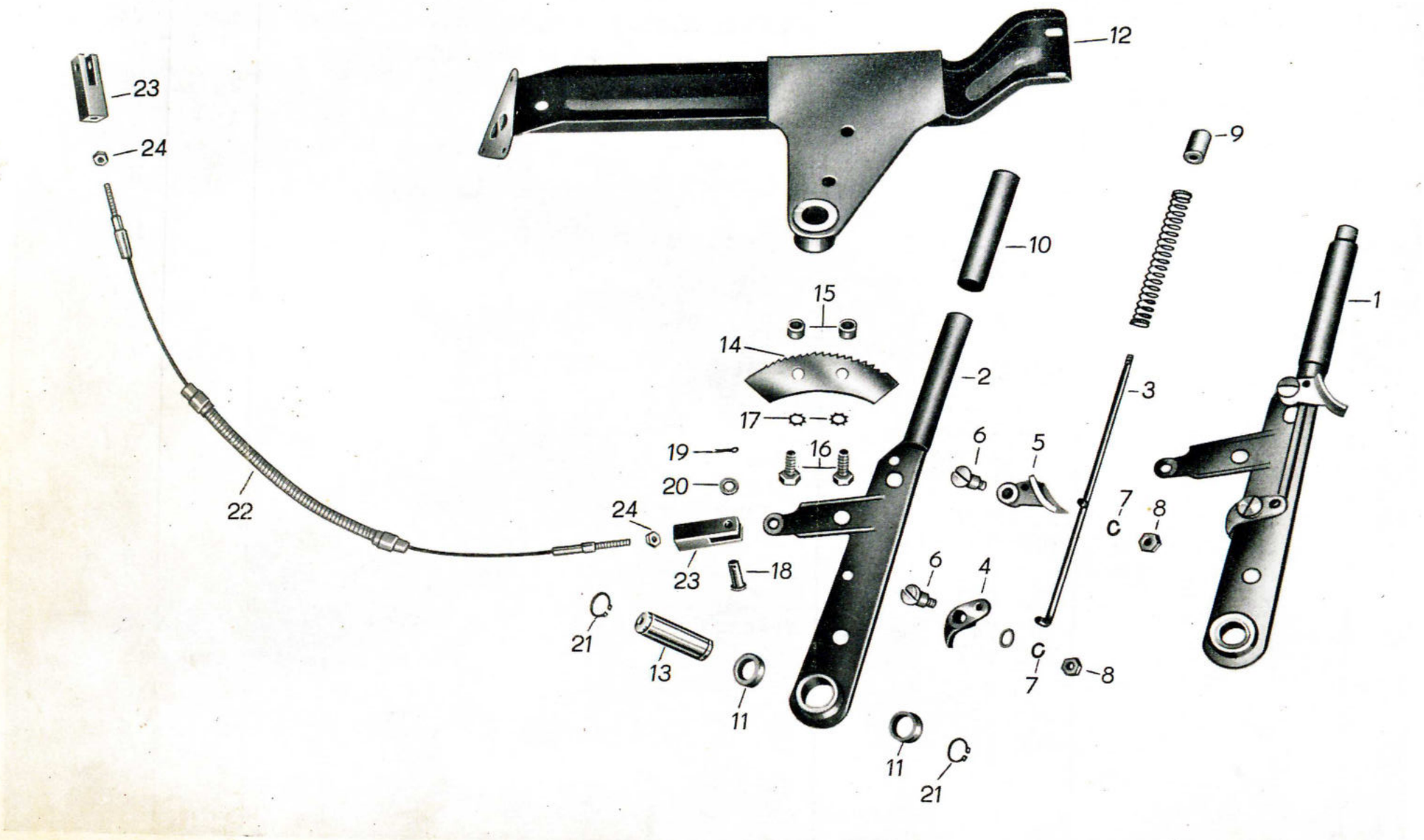
12
23
24
9
10
1
15
14
2
3
17
19
16
6
5
20
22
24
7
8
23
18
6
4
21
13
11
7
8
11
21

Bild-Nr.	Ersatzteil-Nummer Barkas-Nr.	Hersteller-Nr.	Benennung	Stück	Bemerkung
1	3033 U 31210/02		Handbremshebel vollst.	1	Eo
2	8 3033 U 31209/02		Hebel geschweißt	1	Eo
3	3033 U 31212/04		Druckstange	1	Eo
4	F 233-11768		Sperrklinke	1	Vt
5	3033-31811/04		Daumenhebel	1	Eo
6		TGL 0-923 DIN 923	Linsenschraube mit Ansatz M 8x16 - 5S	2	N
7		TGL 0-6796 DIN 6796	Federnde Zahnscheibe A 8	2	N
8		TGL 0-934 DIN 934	Sechskantmutter M 8 - 8G	2	N
9		TGL 39-609	Druckknopf	1	N
10		TGL 13323	Überzug B 20 x 22,4	1	N
11		TGL 6558	Buchse A 18 H 7/250 6 x 8	2	N
12	8 3033 U 31202/02		Aufhängung vollst.	1	Eo
13	8 3033-32379/04		Tragzapfen	1	Eo
14	3033-31217/04		Zahnsegment	1	Vt
15	3033-31218/04		Distanzhülse	2	Eo
16		TGL 0-931 DIN 931	Sechskantschraube M 8 x 22 - 8G	2	N
17		TGL 0-6797 DIN 6797	Federnde Zahnscheibe A 8	2	N
18		TGL 18010	Bolzen 8 h11 x 22 x 18 - 5S	1	N

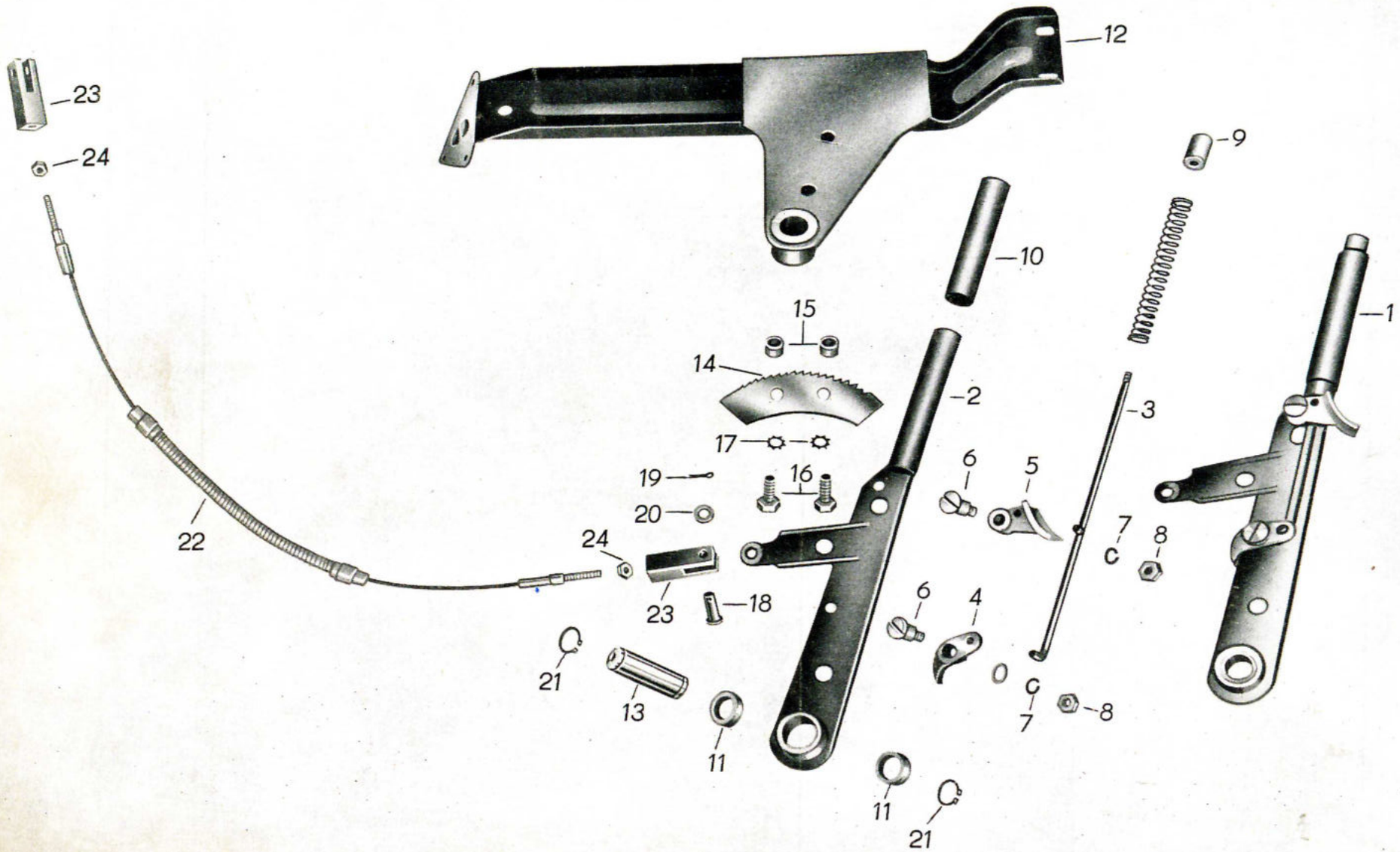
12
23
24
9
10
1
15
14
2
3
17
19
16
6
5
20
7
8
22
24
6
4
23
18
21
13
11
8
11
21

Bild-Nr.	Ersatzteil-Nummer Barkas-Nr.	Hersteller-Nr.	Benennung	Stück	Bemerkung
19		TGL 0-94 DIN 94	Splint 2 x 16	1	N
20		TGL 8328 DIN 125	Scheibe 18	1	N
21		TGL 0-471 DIN 471	Sicherungsring 18	1	N
22	3033 U 31221/13		Bremszug vorn, vollst.	1	Eo
23	3033-25997/14		Gabelstück	2	Eo
24		TGL 0-934 DIN 934	Sechskantmutter M 8 - 5S	2	N

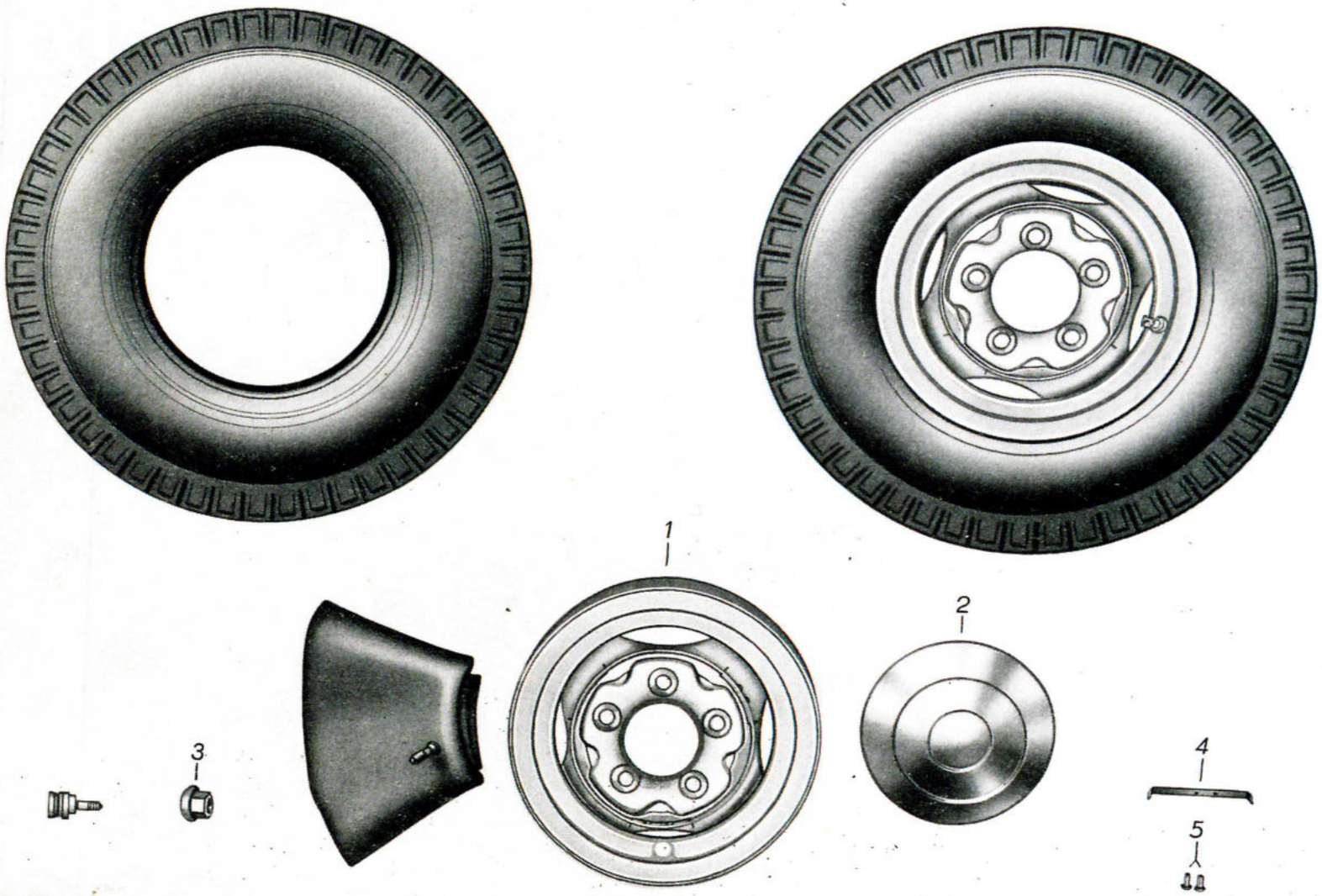
1
2
3
4
5

Bild-Nr.	Ersatzteil-Nummer Barkas-Nr.	Ersatzteil-Nummer Hersteller-Nr.	Benennung	Stück	Bemerkung
1		TGL 10521	Scheibenrad 5 k x 13 C 35 TGL 10521 vollst.	4	Eo
2		TGL 39-273	Rad-Zierdeckel 218 x 62	4	Eo
3		DIN 74361	Kugelbundmutter A 14 - G 8	20	N
4		DIN 13/029	Haltefeder für Radzierkappe	.12	N
5		TGL 0-660 DIN 660	Niet 2,6 x 4	24	N

Reifen und Schläuche sind vom Fachhandel zu beziehen.

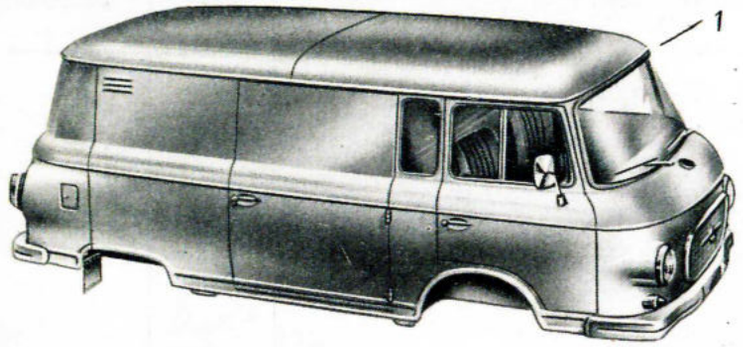
1

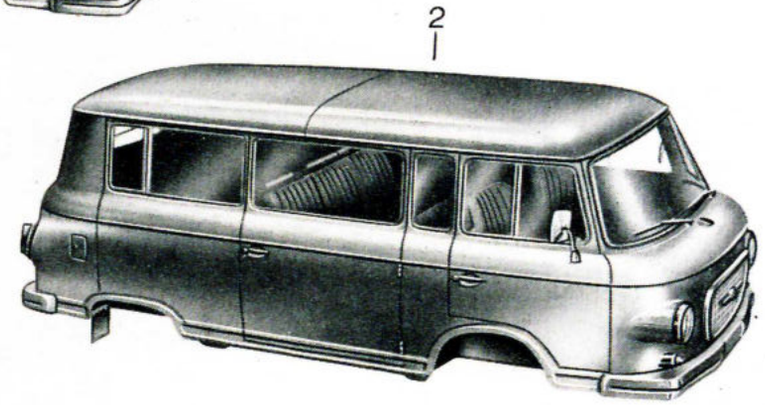
2

4

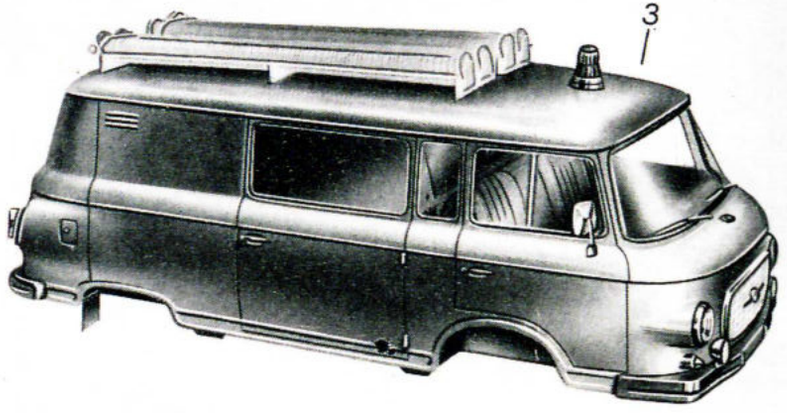
3

Bild-Nr.	Ersatzteil-Nummer Barkas-Nr.	Hersteller-Nr.	Benennung	Stück	Bemerkung
1	3000 Z 34 1/94/06		Karosserie Kastenwagen Normalausführung grundiert	1	Eo
	3000 Z 34 095/06		Karosserie Kastenwagen Postmehrzweckwagen	1	Eo
	3000 Z 34 1/96/06		Karosserie Kastenwagen NVA	1	Eo
	3000 Z 34 098/06		Karosserie Kastenwagen MdI	1	Eo
2	3000 Z 34 099/06		Karosserie Kombiwagen Normalausführung grundiert	1	Eo
	3000 Z 34 100/06		Karosserie Kombiwagen NVA	1	Eo
	3000 Z 34 101/06		Karosserie Kombiwagen MdI	1	Eo
3	3000 Z 34 097/06		Karosserie Kastenwagen Sonderausführung Kleinlöschfahrzeug	1	Eo
4	3028 U 33320/02		Schmutzfänger vollst., hinten	2	Eo

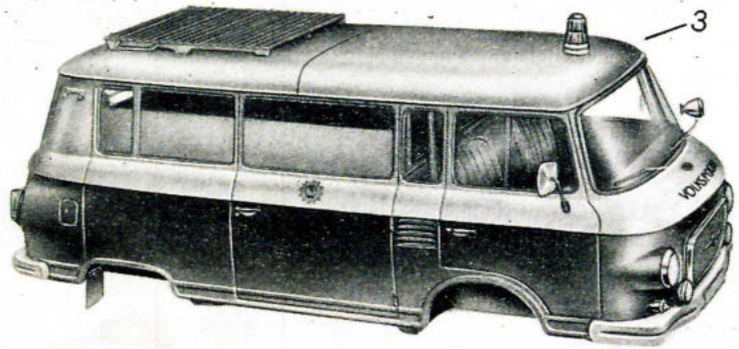
3

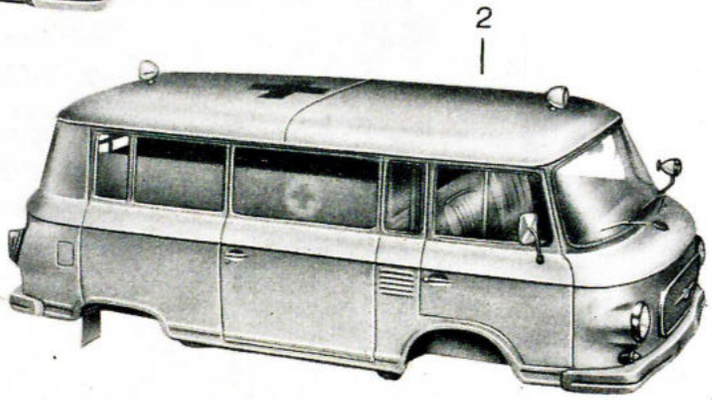
2

4

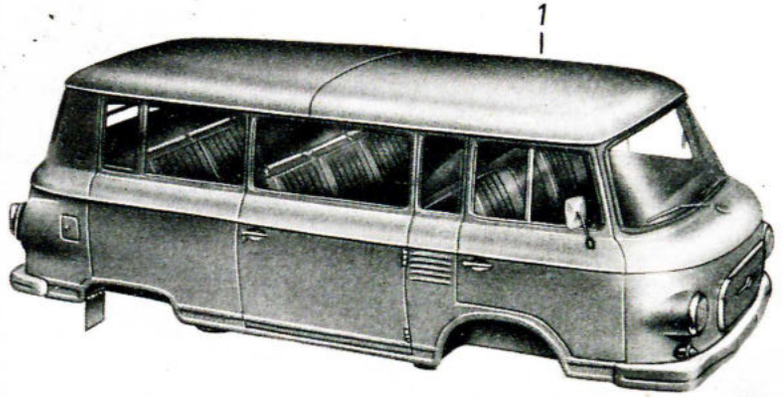
1

Bild-Nr.	Ersatzteil-Nummer Barkas-Nr.	Hersteller-Nr.	Benennung	Stück	Bemerkung
1	3000 Z 34 103/06		Karosserie Kleinbus Normalausführung grundiert	1	Eo
	3000 Z 34 104/06		Karosserie Kleinbus NVA	1	Eo
	3000 Z 34 105/06		Karosserie Kleinbus MdI	1	Eo
2	3000 Z 34 106/06		Karosserie Krankenwagen Normalausführung	1	Eo
	3000 Z 34 108/06		Karosserie Krankenwagen NVA	1	Eo
	3000 Z 34 109/06		Karosserie Krankenwagen MdI	1	Eo
3	3000 Z 34 107/06		Karosserie Krankenwagen Sonderausführung Verkehrsunfallbereitschaftswagen	1	Eo
4	3028 U 33320/02		Schmutzfänger vollst., hinten	2	Eo

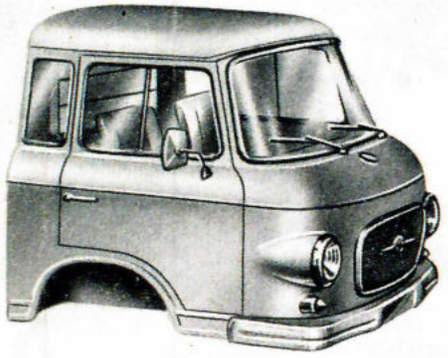

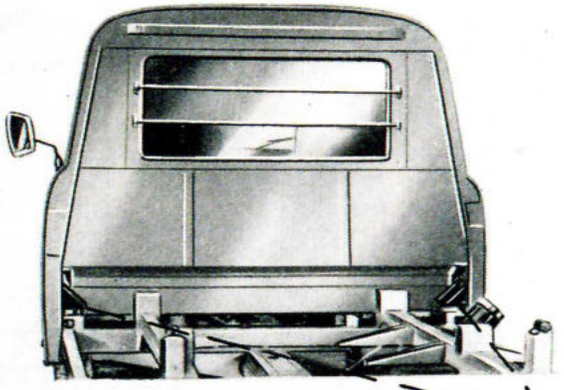

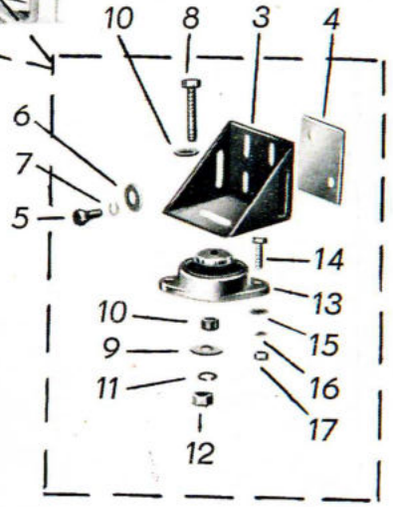
10
8
3
4
6
7
5
14
13
10
15
9
16
11
17
12

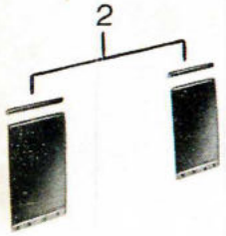
2

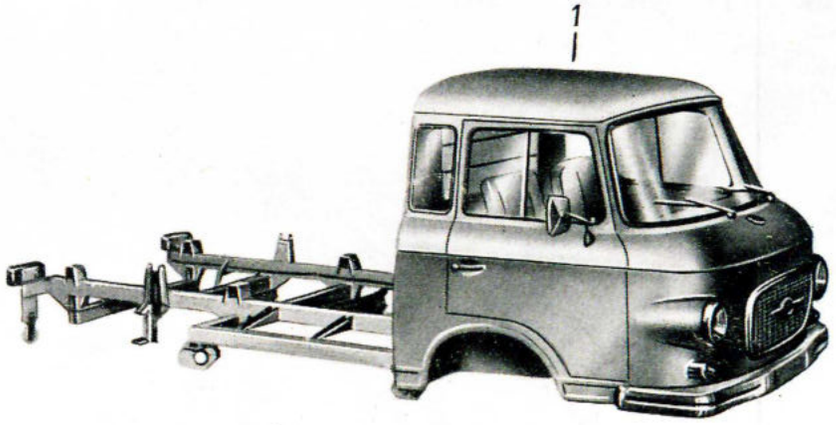
1

Bild-Nr.	Ersatzteil-Nummer Barkas-Nr.	Hersteller-Nr.	Benennung	Stück	Bemerkung
1	3000 Z 34 110/06		Karosserie Fahrerhaus Rahmenausführung Normalausführung grundiert	1	Eo
	3000 Z 34280/06		Karosserie Fahrerhaus Ranmenausführung Normalausführung lackiert	1	Eo
2	3028 U 33007/02		Schmutzfänger vorn	2	Eo
3	3055 U 32713/03		Stützbock für Fahrerhausaufhängung vollst.	2	Eo
4	3055-33334/04		Unterlage für Stützbock	2	Eo
5		TGL 0-933 DIN 933	Sechskantschraube M 10 x 25 - 8G	4	N
6		TGL 0-440 DIN 440	Scheibe A 11,5	4	N
7		TGL 7403 DIN 127	Federring B 10	4	N
8		TGL 0-931 DIN 931	Sechskantschraube M 12 x 75 - 8G	2	N
9		TGL 0-9021 DIN 9021	Scheibe 13	4	N
10	3055-33108/04		Distanzrohr	2	Eo
11		TGL 7403 DIN 127	Federring B 12	2	N
12		TGL 0-934 DIN	Sechskantmutter M 12 - 6S	2	N
13		14 887.033	Schwingungsdämpfer	2	Eo
14		TGL 0-933 DIN 933	Sechskantschraube M 8 x 25 - 8G	4	N
15		TGL 0-125 DIN 125	Scheibe 8,4	4	N

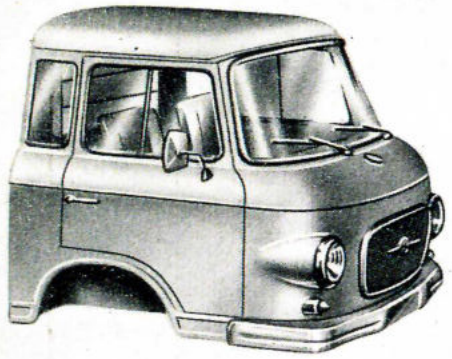

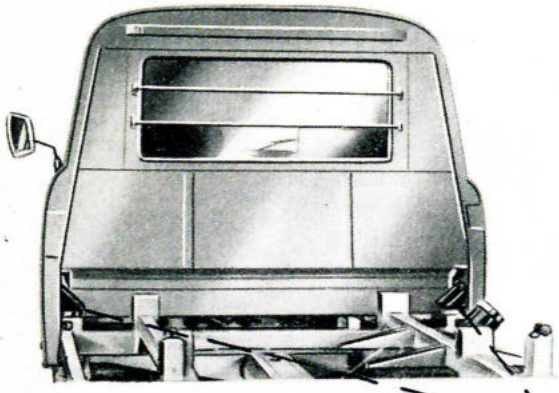

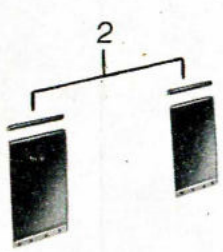
2

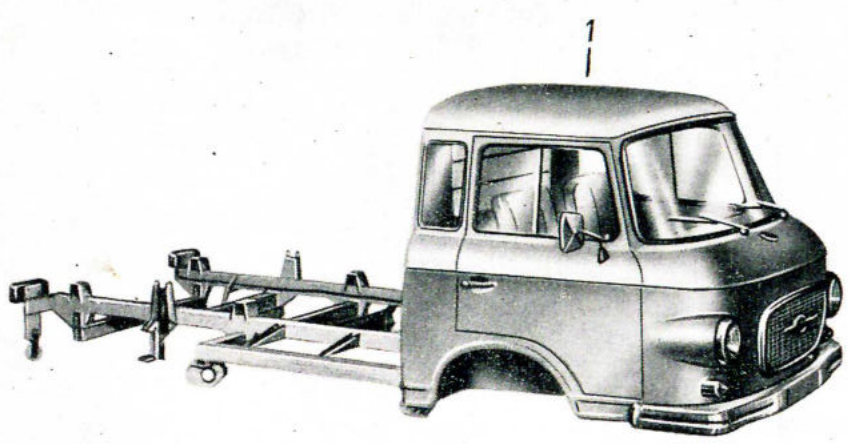
1

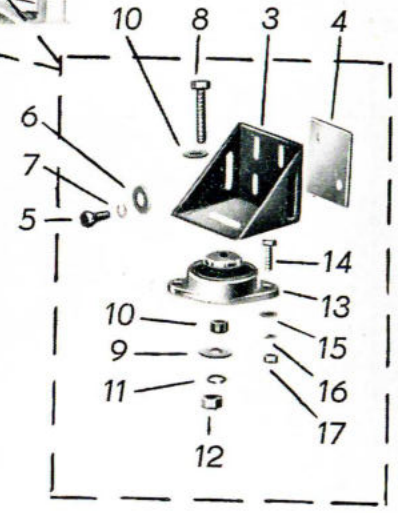
10
8
3
4
6
7
5
14
13
10
9
11
15
16
17
12

Bild-Nr.	Ersatzteil-Nummer Barkas-Nr.	Ersatzteil-Nummer Hersteller-Nr.	Benennung	Stück	Bemerkung
16		TGL 7403 DIN 127	Federring B 8	4	N
17		TGL 0-934 DIN 934	Sechskantmutter M 8 - 5S	4	N

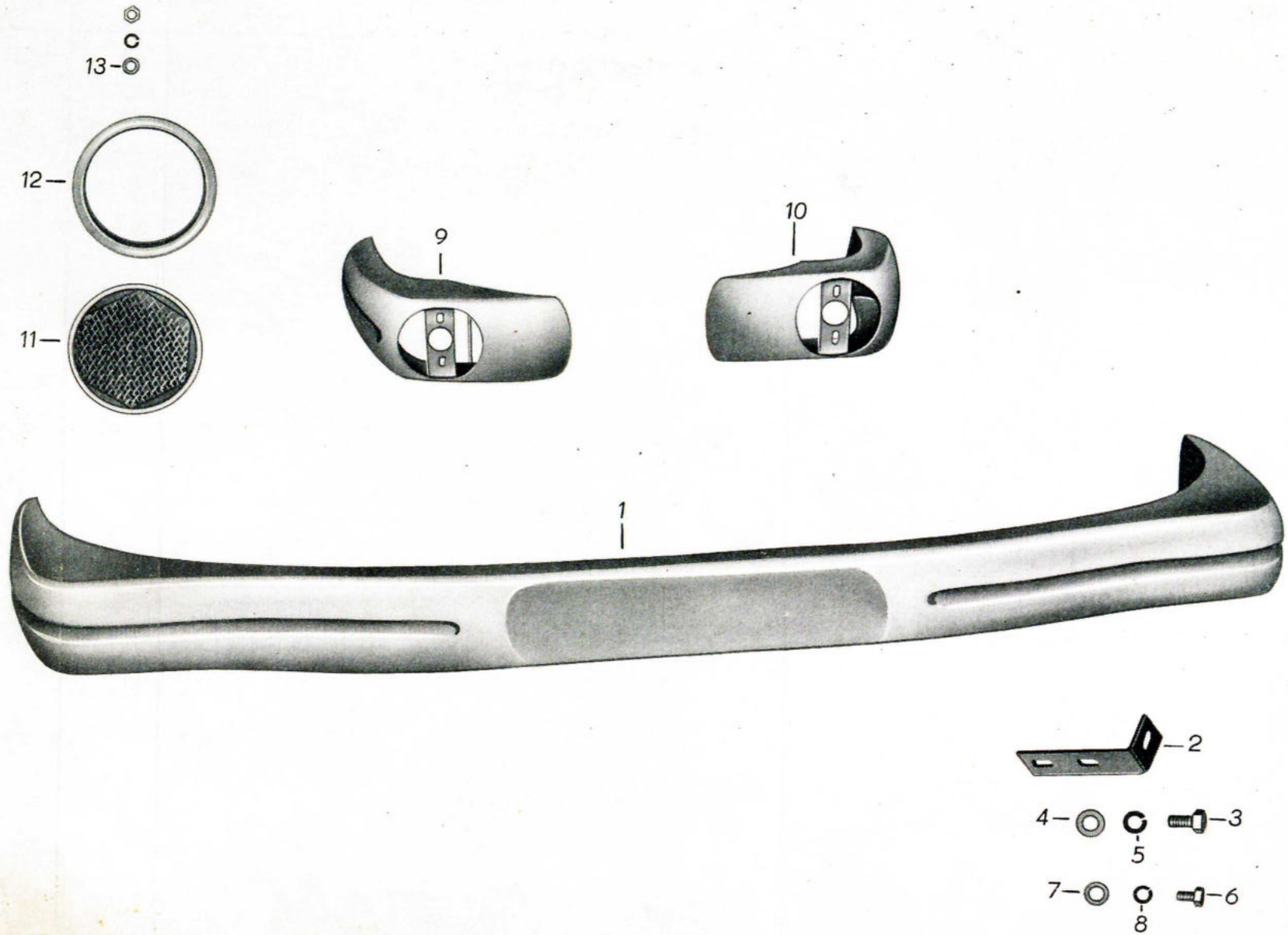
13
12
11
9
10
1
2
4
3
5
7
6
8

Bild-Nr.	Ersatzteil-Nummer Barkas-Nr.	Hersteller-Nr.	Benennung	Stück	Bemerkung
1	8 3053 U 30319/06		Stoßstange vollst.	1	Eo
2	3053-26059/04		Winkel für Stoßstange	2	Eo
3		TGL 0-933 DIN 933	Sechskantschraube M 10 x 20 - 5D	14	N
4		TGL 0-125 DIN 125	Scheibe 10,5	14	N
5		TGL 7403 DIN 127	Federring B 10	14	N
6		TGL 0-933 DIN 933	Sechskantschraube M 8 x 16 - 5D	4	N
7		TGL 0-125 DIN 125	Scheibe 8,4	4	N
8		TGL 7403 DIN 127	Federring B 8	4	N
9	8 3053 U 27901/01		Stoßecke hinten links, vollst.	1	Eo
10	8 3053 U 27902/01		Stoßecke hinten rechts, vollst.	1	Eo
11		TGL 39-297	Rückstrahler D	2	N
12	3053-26790/04		Gummiring für Rückstrahler	2	Eo
13		TGL 0-125 DIN 125	Scheibe 6,4	4	N

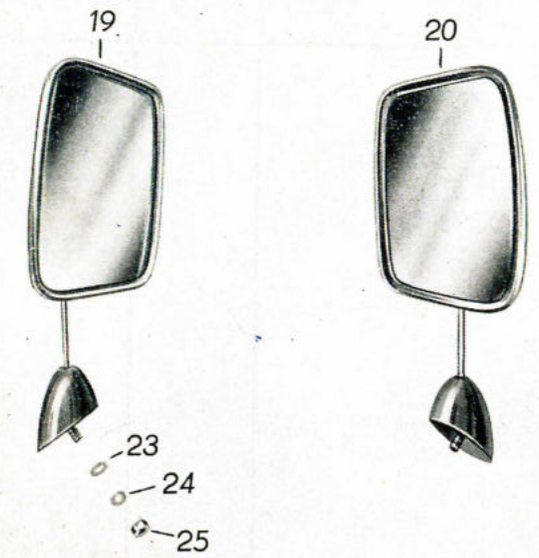
19
23
24
25

20

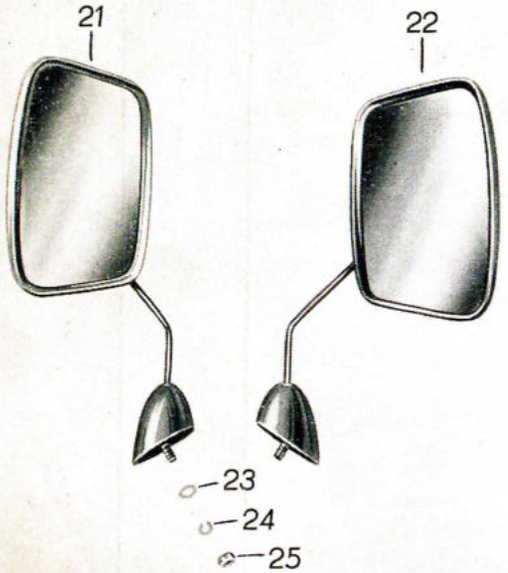
21
23
24
25

22

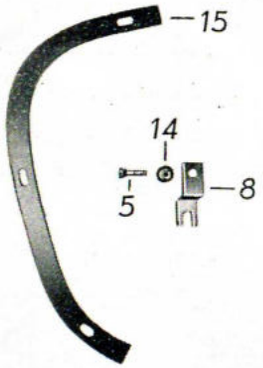
15
14
5
8

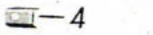
4

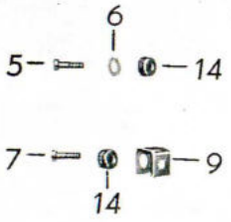
6
5
14
7
9
14

18
17
BARKAS
16

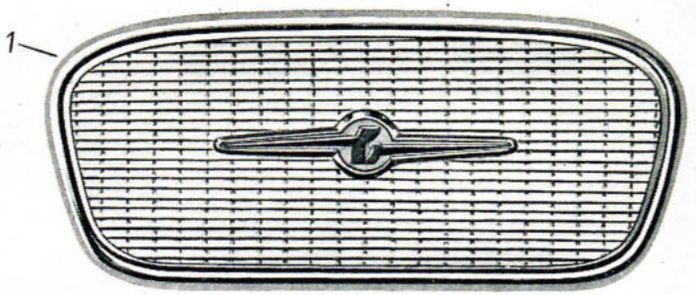
1

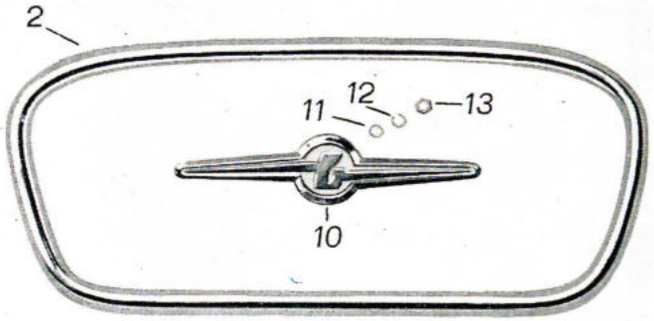
2
11
12
13
10

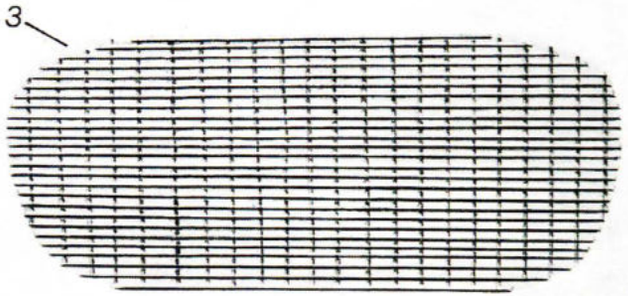
3

B 1000

A 5

Bild-Nr.	Ersatzteil-Nummer Barkas-Nr.	Hersteller-Nr.	Benennung	Stück	Bemerkung
1	8 3051 U 29198/01		Bugverzierung vollst.	1	Eo
2	8 3051 U 33260/01		Zierrahmen vollst.	1	Eo
3	3051 F 32411/01		Ziergitter	1	Eo
4	3051-29204/04		Befestigungsstück	7	Eo
5		TGL 0-84 DIN 84	Zylinderschraube A M 5 x 22 - 4S	10	N
6	3051-29428/04		Scheibe	8	Eo
7		TGL 0-84 DIN 84	Zylinderschraube A M 5 x 22 - 4S	2	N
8	3051-29200/04		Haltewinkel oben	2	Eo
9	3051-29201/04		Haltewinkel unten	2	Eo
10	3051 U 29207/02		Firmenzeichen vollst.	1	Eo
11		TGL 0-125 DIN 125	Scheibe 5,3	3	N
12		TGL 7403 DIN 127	Federring B 4	3	N
13		TGL 0-934 DIN 934	Sechskantmutter M 4 - 5S	3	N
14	3051-29205/05		Gummiunterlage	10	Eo
15	3051-32027/03		Befestigungsschiene	2	S
16	3057 U 33854/03		Schriftzug	1	Eo
17		TGL 0-125 DIN 125	Scheibe 3,2	6	N
18		TGL 0-934 DIN 934	Sechskantmutter M 3 - 5S	6	N

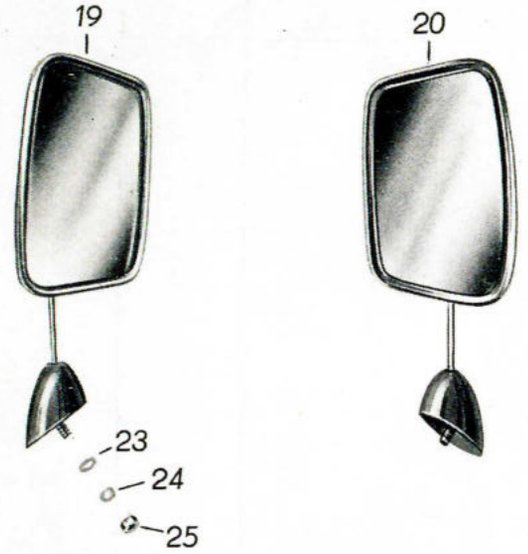
19
20
23
24
25

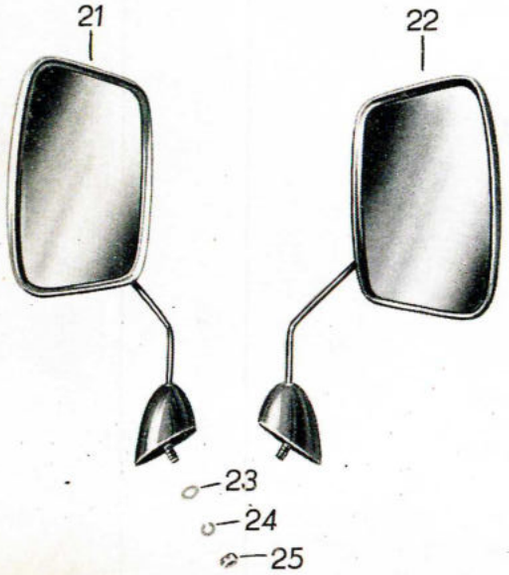
21
22
23
24
25

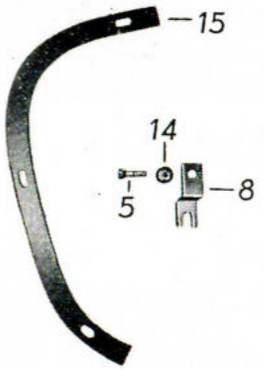
15
14
5
8

4

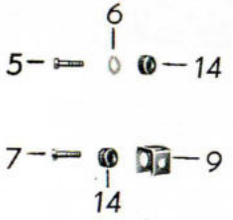
6
5
14
7
9
14

18
17
BARKAS
16

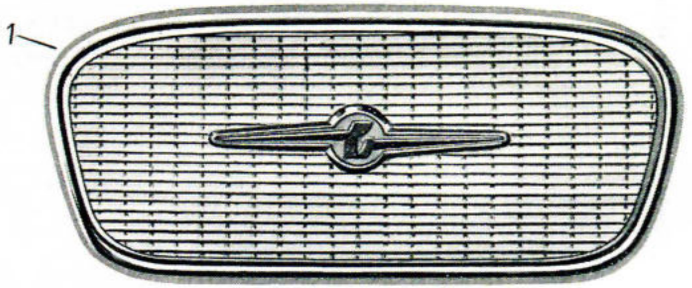
1

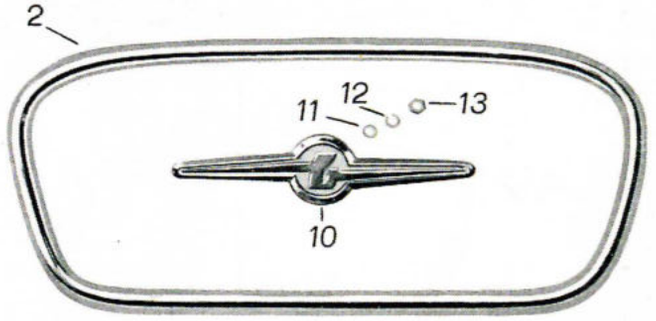
2
12
13
11
10

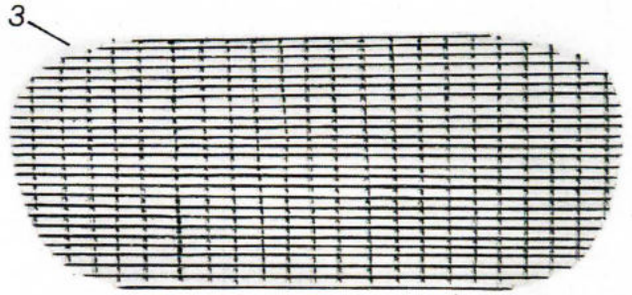
3

Bild-Nr.	Ersatzteil-Nummer Barkas-Nr.	Hersteller-Nr.	Benennung	Stück	Bemerkung
19	3057 U 30679/01		Rückblickspiegel links	1	Eo
20	3057 U 30680/01		Rückblickspiegel rechts	1	Eo
21	3057 U 33206/01		Rückblickspiegel links HP	1	Eo
22	3057 U 33207/01		Rückblickspiegel rechts HP	1	Eo
23		TGL 0-125 DIN 125	Scheibe 8,4	2	N
24		TGL 7403 DIN 127	Federring	2	N
25		TGL 0-934 DIN 934	Sechskantmutter M 8 - 5S	2	N

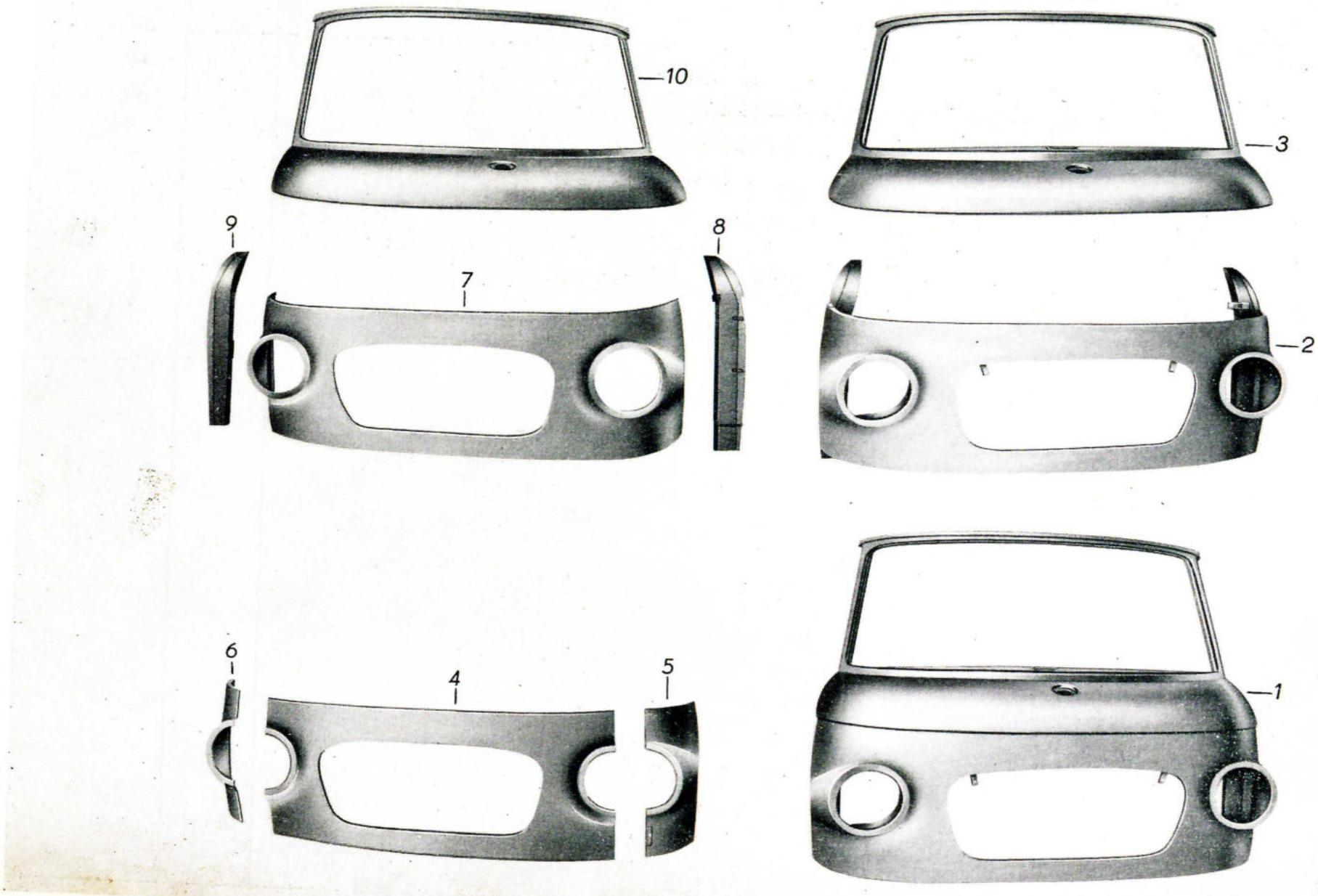
10
3
9
8
7
2
6
4
5
1

Bild-Nr.	Ersatzteil-Nummer Barkas-Nr.	Hersteller-Nr.	Benennung	Stück	Bemerkung
1	83051 U 32090/09		Vorderwand vollst.	1	Eo
2	83051 U 32091/01		Bug-Unterteil vollst.	1	Eo
3	83051 U 32092/00		Bug-Oberteil vollst.	1	Eo
4	83051-26876/06		Bug-Unterteil-Mittelstück	1	S
5	83051-26877/06		Bug-Unterteil-Seitenstück links	1	S
6	83051-26878/06		Bug-Unterteil-Seitenstück rechts	1	S
7	83051 U 26875/00		Bug-Unterteil-Blechteile vollst.	1	Eo
8	83051 U 26061/02		Kastensäule-Scharnierseite links, vollst.	1	Eo
9	83051 U 26062/02		Kastensäule-Scharnierseite rechts, vollst.	1	Eo
10	83051 U 32093/00		Bug-Oberteil-Außenhaut vollst.	1	Eo

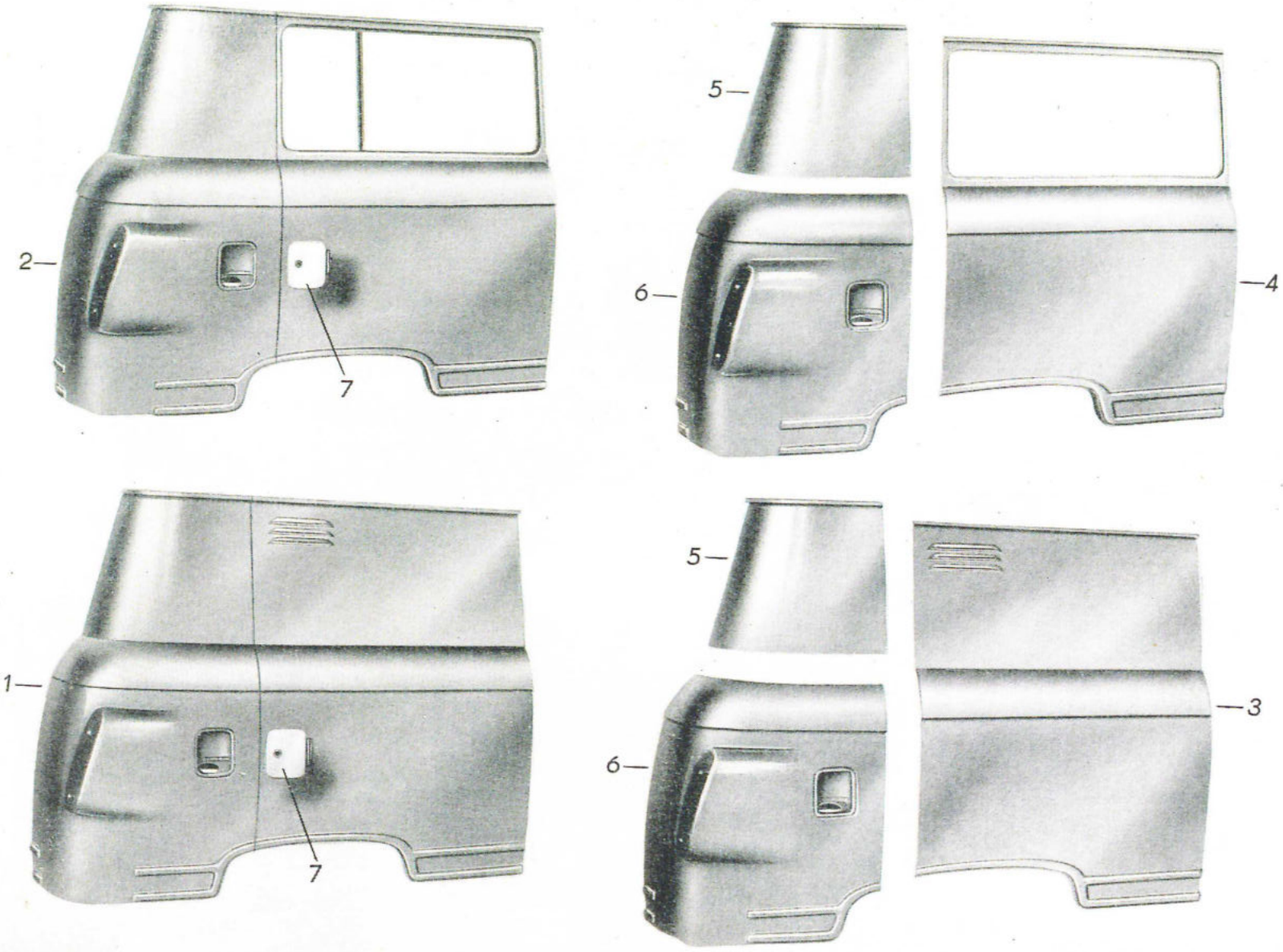
2
7
5
6
4
1
7
5
6
3

Bild-Nr.	Ersatzteil-Nummer Barkas-Nr.	Hersteller-Nr.	Benennung	Stück	Bemerkung
1	83055 U 32341/06		Seitenwand Schweißgruppe, hinten rechts vollst. KA	1	Eo
2	83055 U 33496/06		Seitenwand Schweißgruppe, hinten rechts vollst. KO, KB	1	Eo
o.A.	83055 U 32342/06		Seitenwand Schweißgruppe, hinten rechts vollst. KK	1	Eo
3	83055-25989/02		Seitenwand-Außenblech rechts KA	1	Eo
4	83055-28392/02		Seitenwand-Außenblech rechts KO, KB,KK	1	Eo
5	83055-25162/02		Heckoberteil rechts	1	Eo
6	83055 U 27953/01		Heckunterteil vollst., rechts	1	Eo
7	83010 U 26579/04		Klappe vollst. für Kraftstoffeinfüllung	1	Eo

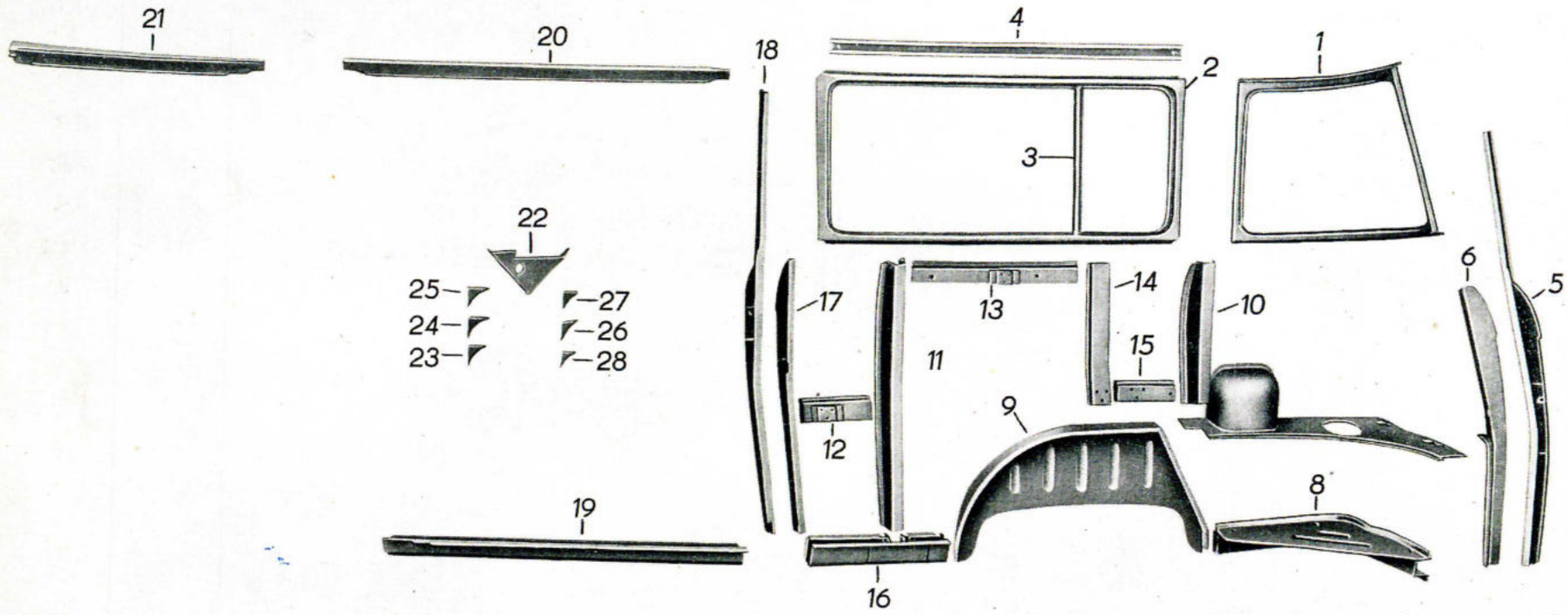
21
20
18
4
2
1
3
22
25
24
23
27
26
28
17
13
14
10
6
5
11
15
9
12
8
19
16

Bild-Nr.	Ersatzteil-Nummer Barkas-Nr.	Hersteller-Nr.	Benennung	Stück	Bemerkung
1	83055-27408/00		Heckrahmen-Innenblech rechts	1	Eo
2	83055-31327/02		Oberer Rahmen rechts, vollst.	1	Eo
3	83055-28427/03		Steg für oberen Rahmen KO, KB, KK	1	Eo
4	83055-30534/02		Verstärkungsschiene Seitenwand hinten	1	Eo
5	83055 U 25469/02		Teil 1, vollst. Kasten-Schloßseite Rückwandtür	1	Eo
6	83055 U 26628/03		Teil 2, vollst. Kasten-Schloßseite Rückwandtür	1	Eo
7	83055 U 25750/01		Auflageblech vollst., rechts	1	Eo
8	83055 U 25674/01		Schweller für Heckteil vollst., rechts	1	Eo
9	83055 U 25266/02		Verkleidung Radkasten, rechts, vollst.	1	Eo
10	83055-25954/03		Säule für Seitenwand-Radkasten rechts	1	Eo
11	83055-25139/03		Säule für Seitenwand	1	Eo
12	83055 U 32182/04		Hutprofilschiene vollst. vorn f. KK	1	Eo
13	83055 U 32202/03		Profilschiene oben vollst.für KK	1	Eo
14	83055-28285/03		Hutprofilschiene für KK	1	Eo
15	83055 U 32573/03		Profilschiene, hinten vollst. f. KK	1	Eo
16	83055 U 25360/02		Längsschwellen rechts, vollst.	1	Eo
17	83055-25153/03		Teil 2 Kastensäule Schloßseite Seitentür	1	Eo
18	83055 U 25156/02		Teil 1 Kastensäule vollst. für Schloßseite Seitentür	1	Eo
19	83055 U 25191/01		Schweller vollst. unter Seitentür	1	Eo
20	83055 U 25217/02		Dachrahmen vollst. über Seitentür	1	Eo
21	83010 U 25475/01		Dachrahmen vollst. über Fahrerhaustür rechts	1	Eo

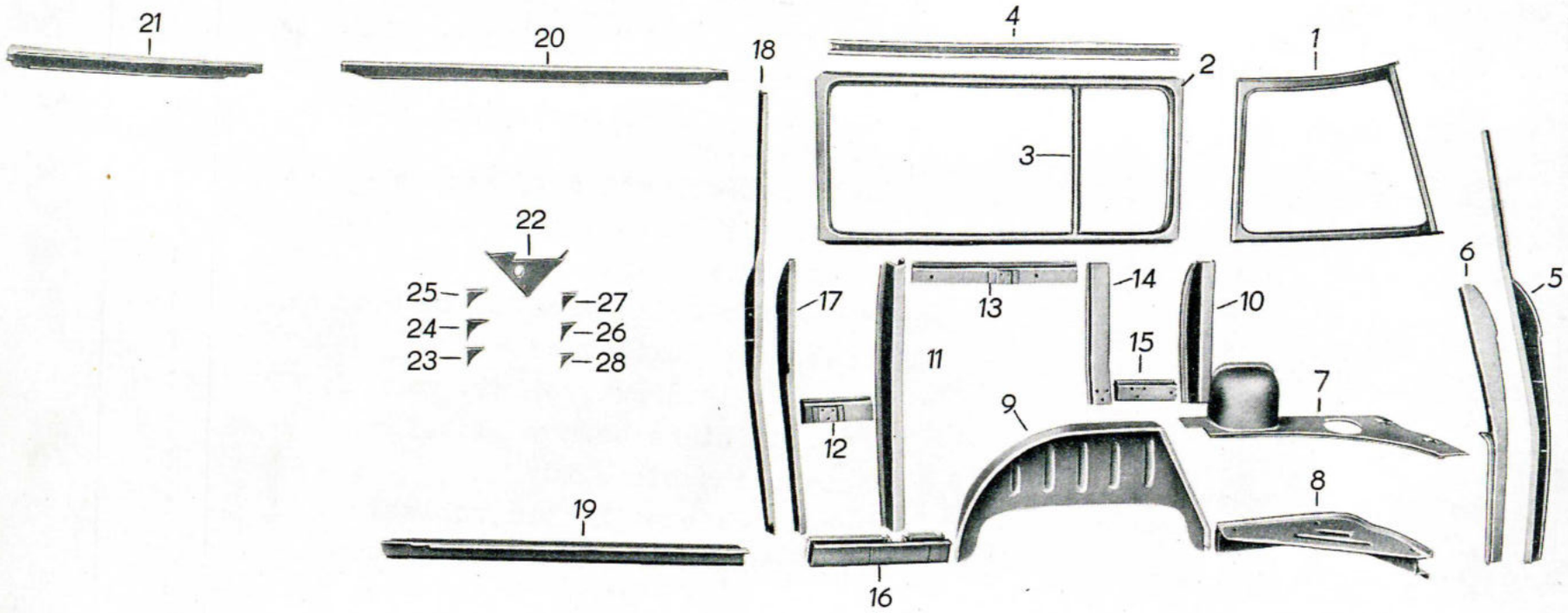
21
20
18
4
1
2
3
22
25
24
23
27
26
28
17
13
14
10
6
5
11
15
7
9
12
8
19
16

Bild-Nr.	Ersatzteil-Nummer Barkas-Nr.	Hersteller-Nr.	Benennung	Stück	Bemerkung
22	83010-27994/03		Knotenblech f. Verbindung Dach mit Seitenwand rechts	1	Eo
23	83010-30793/04		Falzblech für Seitentürrahmen	2	Eo
24	83055-30792/04		Knotenblech für Seitentürrahmen	2	Eo
25	8 3010-30812/04		Falzblech hinten für Fahrertürrahmen	1	Eo
26	8 3010-30810/04		Falzblech vorn für Fahrertürrahmen	1	Eo
27	8 3010-30794/04		Knotenblech hinten für Fahrertürrahmen	1	Eo
28	8 3010-30796/04		Knotenblech vorn für Fahrertürrahmen	1	Eo

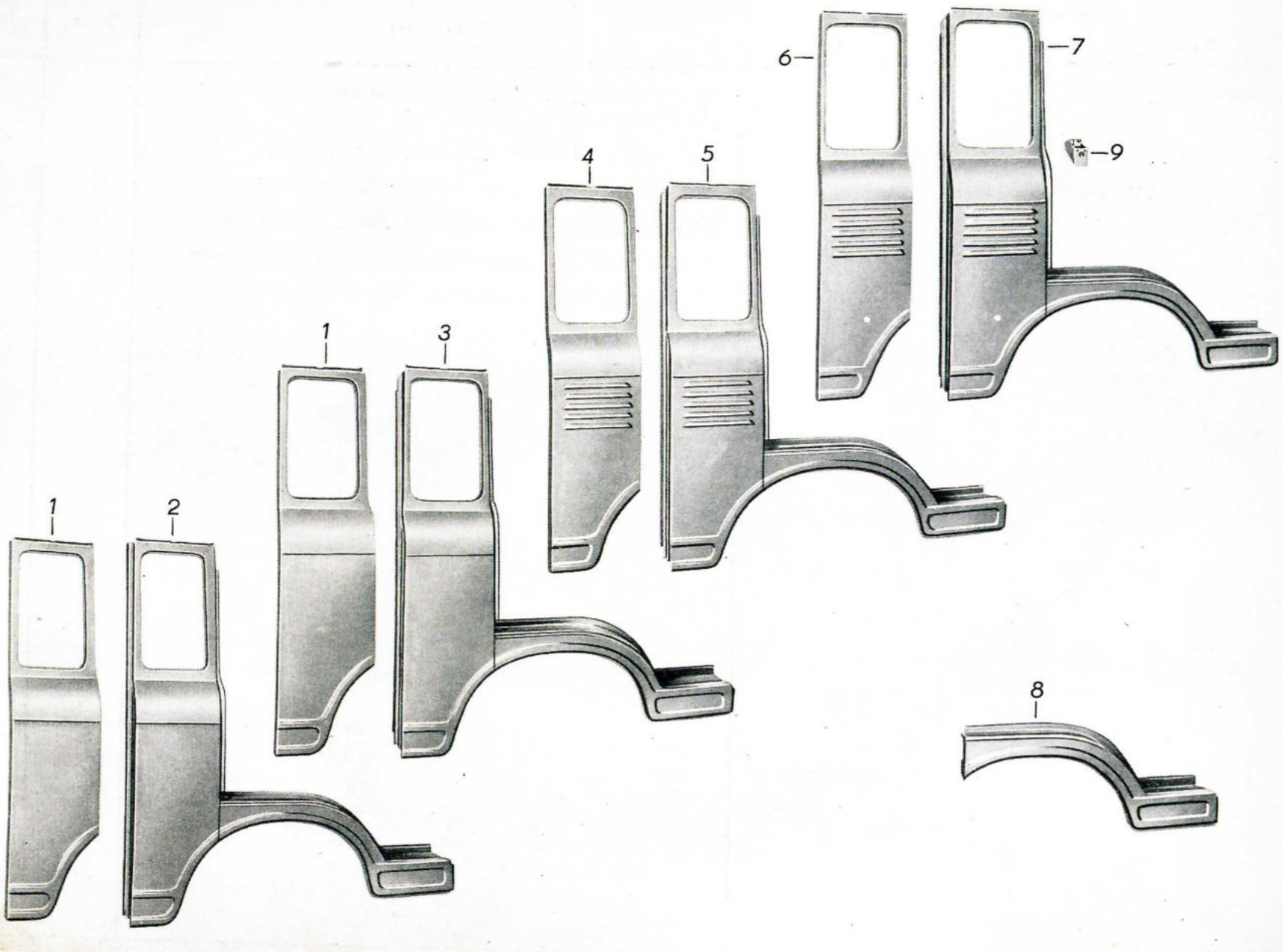
1
2
1
3
4
5
6
7
9
8

Bild-Nr.	Ersatzteil-Nummer Barkas-Nr.	Hersteller-Nr.	Benennung	Stück	Bemerkung
1	83055-25232/01		Seitenmittelstück - Außenblech rechts KA, KO, HP	1	Eo
2	83055 U 32864/01		Seitenmittelstück rechts vollst. HP	1	Eo
3	83055 U 27954/01		Seitenmittelstück rechts vollst. KA,KO	1	Eo
4	83055-29706/02		Seitenmittelstück - Außenblech KB	1	Eo
5	83055 U 29705/02		Seitenmittelstück rechts vollst. KB	1	Eo
6	3010 S 31385/02		Seitenmittelstück - Außenblech KK	1	S
7	3055 U 31633/06		Seitenmittelstück rechts vollst. KK	1	S
8	83055 U 27736/02		Schweller vollst. rechts mit Außenhaut unter Fahrerhaustür	1	Eo
9	83055 U 31751/04		Stielhalter vollst. KK	1	Eo

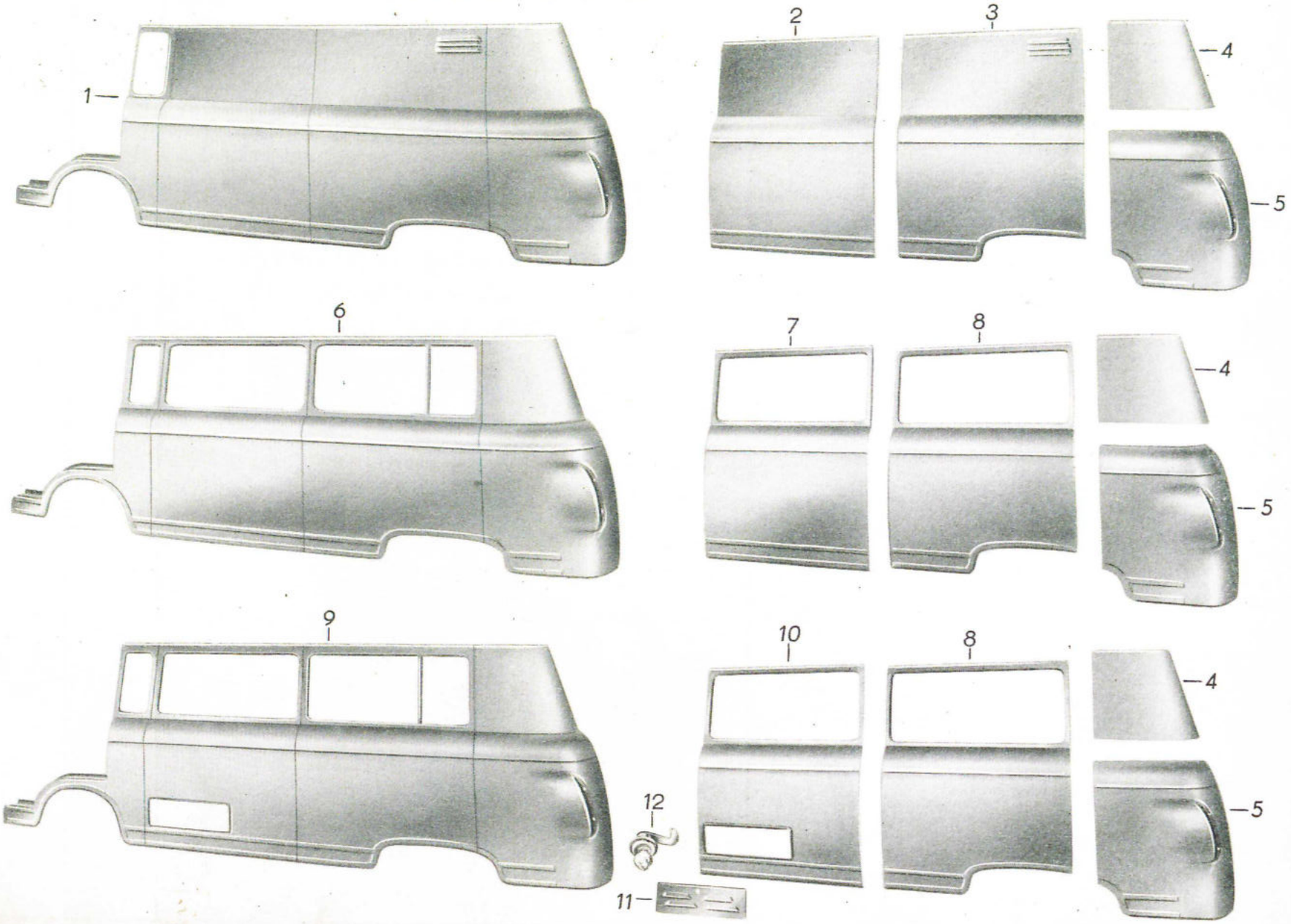
1
2
3
4
5
6
7
8
4
5
9
10
8
4
5
12
11

Bild-Nr.	Ersatzteil-Nummer Barkas-Nr.	Hersteller-Nr.	Benennung	Stück	Bemerkung
1	83055 U 26012/00		Seitenwand vollst. links KA Schweiß-gruppe	1	Eo
2	83055-27048/02		Seitenwand - Außenblech vorn links KA	1	Eo
3	83055-27046/02		Seitenwand - Außenblech hinten links KA	1	Eo
4	83055-25161/02		Heckoberteil links	1	Eo
5	83055 U 27952/01		Heckunterteil vollst. links	1	Eo
6	83055 U 30112/01		Seitenwand vollst. links KO Schweiß-gruppe	1	Eo
7	83055-28389/02		Seitenwand-Außenblech vorn links KO	1	Eo
8	83055-28390/02		Seitenwand-Außenblech hinten links KO, KB, KK	1	Eo
9	83055 U 30115/06		Seitenwand vollst. links KK Schweißgruppe	1	Eo
o.A.	83055 U 30114/06		Seitenwand vollst. links KB Schweißgruppe	1	Eo
10	83055-30709/02		Seitenwand-Außenblech vorn links KB,KK	1	Eo
11	83055 U 30728/03		Klappe vollst. für Heizung	1	Eo
12		C TGL 48-33202	Zylindereinbauschloß	1	Eo

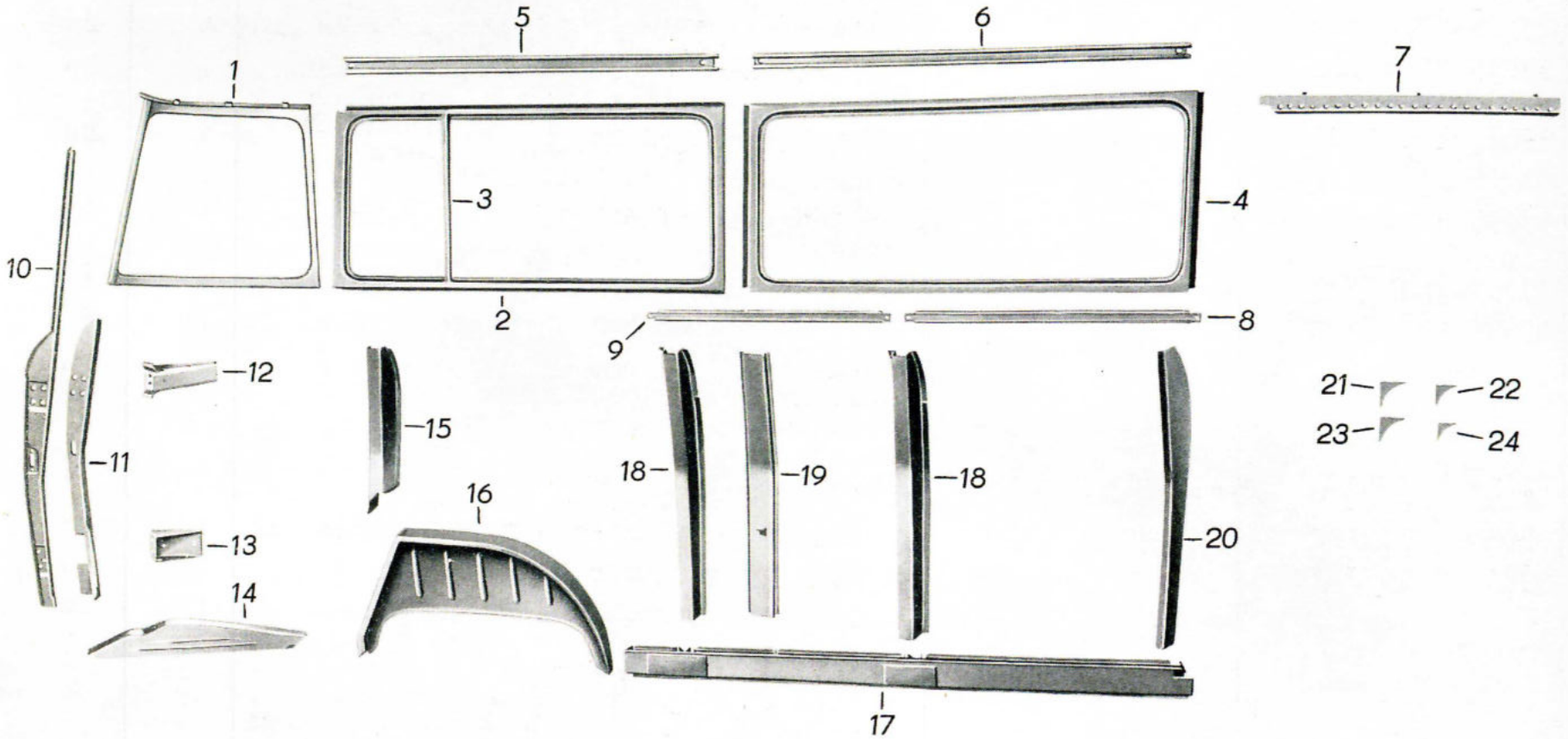
1
2
3
4
5
6
7
8
9
10
11
12
13
14
15
16
17
18
18
19
20
21
22
23
24

Bild-Nr.	Ersatzteil-Nummer Barkas-Nr.	Hersteller-Nr.	Benennung	Stück	Bemerkung
1	83055 U 27402/00		Heckrahmen m. Innenblech links vollst.	1	Eo
2	83055 U 31326/02		Oberer Rahmen links, hinten vollst.	1	Eo
3	83055-28427/03		Steg für oberen Rahmen	1	Eo
4	83055 U 27368/01		Oberer Rahmen links vorn vollst.	1	Eo
5	83055-30534/02		Verstärkungsschiene Seitenwand hinten	2	Eo
6	83055-30533/02		Verstärkungsschiene Seitenwand vorn	2	Eo
7	83010 U 25474/01		Dachrahmen vollst. Fahrertür links	1	Eo
8	83055-30816/03		Verstärkung Seitenwand-Außenblech vorn unten	1	Eo
9	83055 U 31313/03		Verstärkung Seitenwand-Außenblech hinten unten	1	Eo
10	83055 U 25461/02		Teil 1 vollst. für Kastensäule Scharniersäule Rückwand	1	Eo
11	83055 U 25462/03		Teil 2 Kastensäule Scharnierseite Rückwand vollst.	1	Eo
12	83055 U 29750/02		Versteifung vollst. Scharnierseite Rückwand	1	Eo
13	83055-31994/02		Verstärkungsblech für Scharnierseite Rückwand unten	1	Eo
14	83055 U 25673/01		Schweller für Werkteil links vollst.	1	Eo
15	83055-27413/03		Säule für Seitenwand Radkasten links	1	Eo
16	83055 U 25265/02		Verkleidung Radkasten links vollst.	1	Eo
17	83055 U 25364/01		Längsschweller links vollst.	1	Eo
18	83055-25139/03		Säule für Seitenwand	2	Eo
19	83055 U 30002/02		Hutprofilschiene vollst. KO, KK	1	Eo
20	83055-27177/03		Säulenteil links	1	Eo
21	83010-30812/04		Falzblech hinten für Fahrertürrahmen	1	Eo
22	83010-30810/04		Falzblech vorn für Fahrertürrahmen	1	Eo
23	83010-30794/04		Knotenblech hinten für Fahrertürrahmen	1	Eo
24	83010-30795/04		Knotenblech vorn für Fahrertürrahmen links	1	Eo

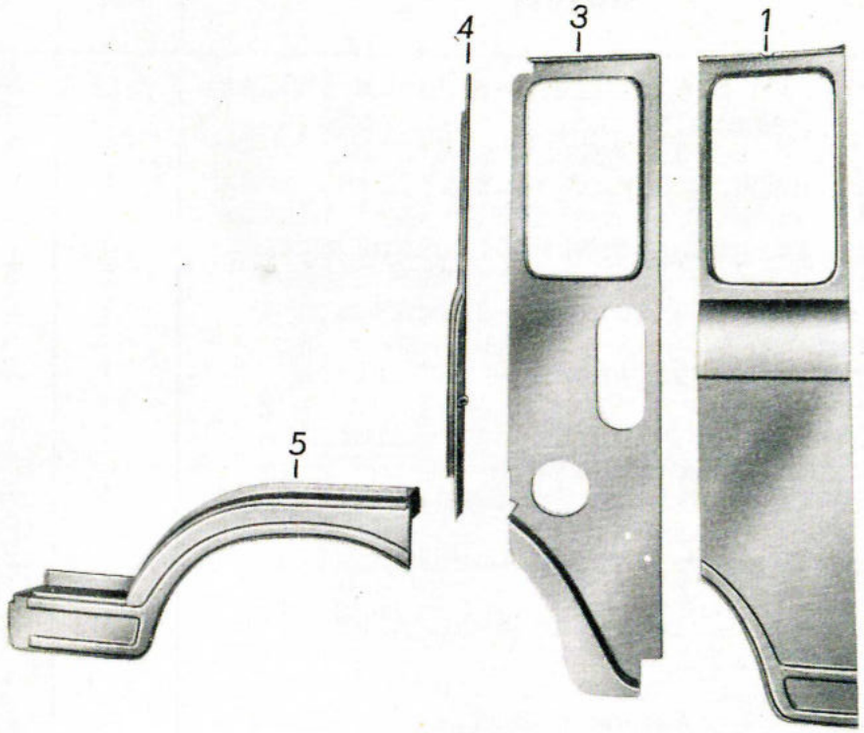
4
3
1
5

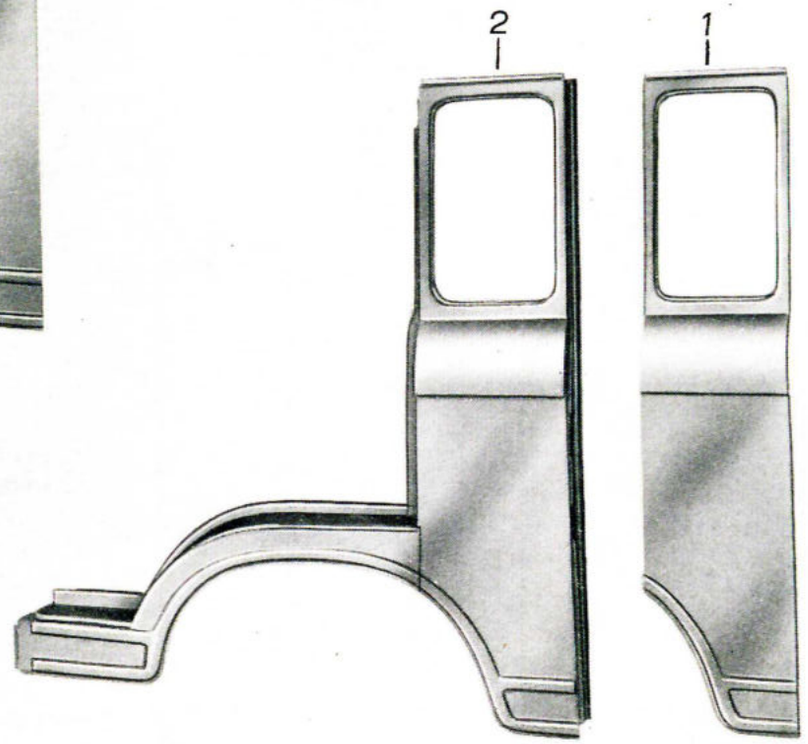
2
1

Bild-Nr.	Ersatzteil-Nummer Barkas-Nr.	Hersteller-Nr.	Benennung	Stück	Bemerkung
1	83055-25231/01		Seitenmittelstück Außenblech links	1	Eo
2	83055 U 32863/01		Seitenmittelstück links vollst. HP	1	Eo
3	83055 U 27817/01		Seitenmittelstück Innenblech vollst. links	1	Eo
4	83055 U 25950/02		Kastensäulenteil vollst. Schloßseite links Fahrertür	1	Eo
5	83055 U 27735/02		Schwellerblech vollst. mit Außenhaut unter Fahrertür	1	Eo

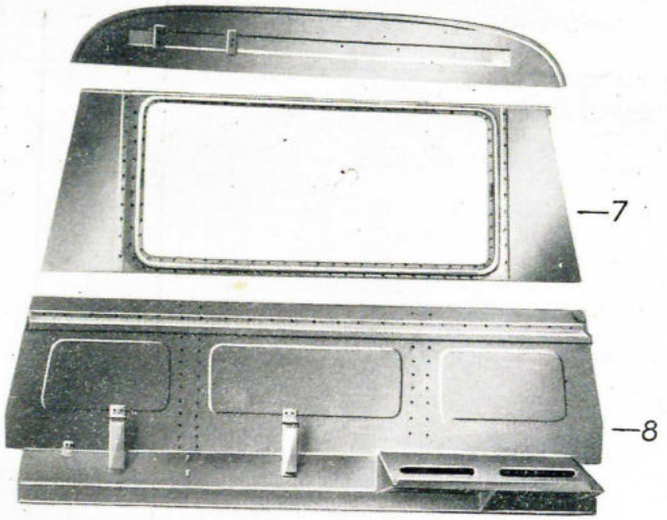
7
8

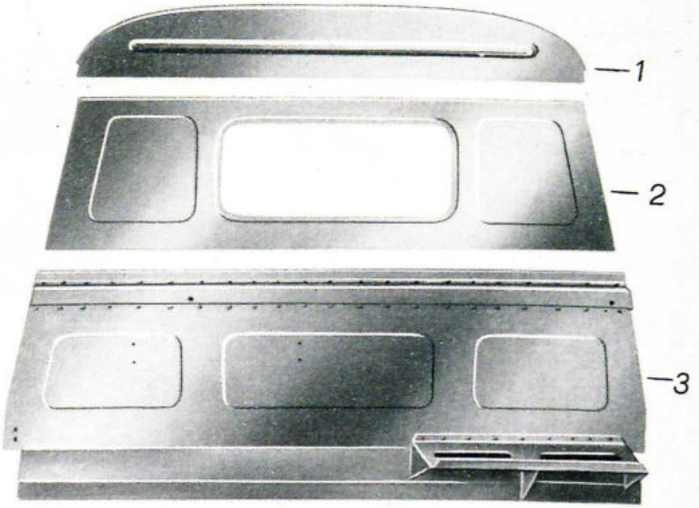
1
2
3

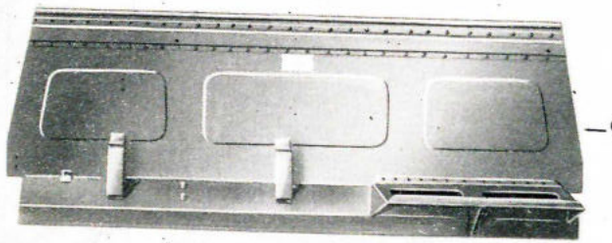
9

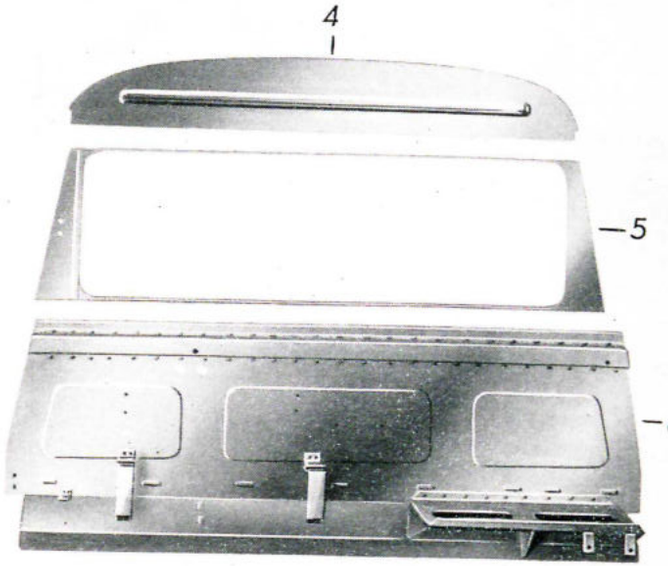
4
5
6

Bild-Nr.	Ersatzteil-Nummer Barkas-Nr.	Hersteller-Nr.	Benennung	Stück	Bemerkung
1	83056-26161/02		Trennwand-Oberteil KA	1	Eo
2	83056-26160/02		Trennwand-Mittelteil KA	1	Eo
3	83056 U 33329/01		Trennwand-Unterteil vollst. KA	1	Eo
4	83056 U 29340/04		Trennwand-Oberteil KK	1	Eo
5	83056 U 30710/02		Trennwand-Mittelteil vollst. KK	1	Eo
6	83056 U 33330/01		Trennwand-Unterteil vollst. KK	1	Eo
7	83056 U 33274/01		Trennwand-Mittelteil vollst. HP	1	Eo
8	83056 U 33273/01		Trennwand-Unterteil vollst. HP	1	Eo
9	83056 U 33328/01		Trennwand-Unterteil vollst. KO, KB	1	Eo

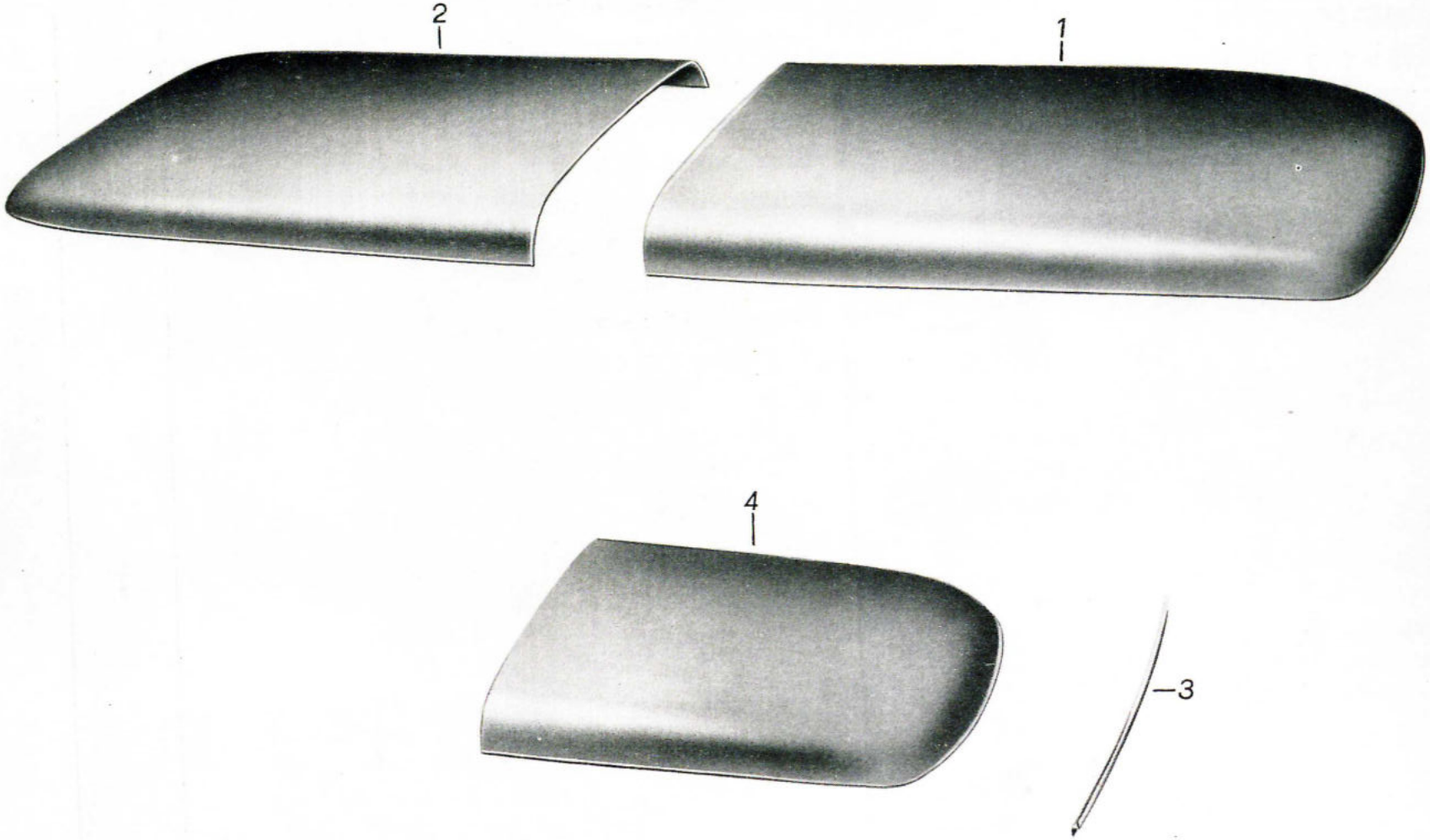
2
1
4
3

Bild-Nr.	Ersatzteil-Nummer Barkas-Nr.	Hersteller-Nr.	Benennung	Stück	Bemerkung
1	3054 U 32322/06		Dach vorn vollst.	1	Eo
2	3054 U 32323/06		Dach hinten vollst.	1	Eo
3	3054-29645/03		Spannschiene für Dachbespannung	1	Eo
4	83034-33021/00		Dach HP	1	Eo
o.A.	3054-25773/19		Dach-Vorderteil	1)	Eo
o.A.	3054-25774/19		Dach-Hinterteil	1)	Eo
o.A.	3054-33021/00		Dach HP	1)	Eo
o.A.	3054 U 32322/16		Dach vorn vollst.	1)	Eo
o.A.	3054 U 32323/16		Dach hinten vollst.	1)	Eo
			) Dach mit Sicke		

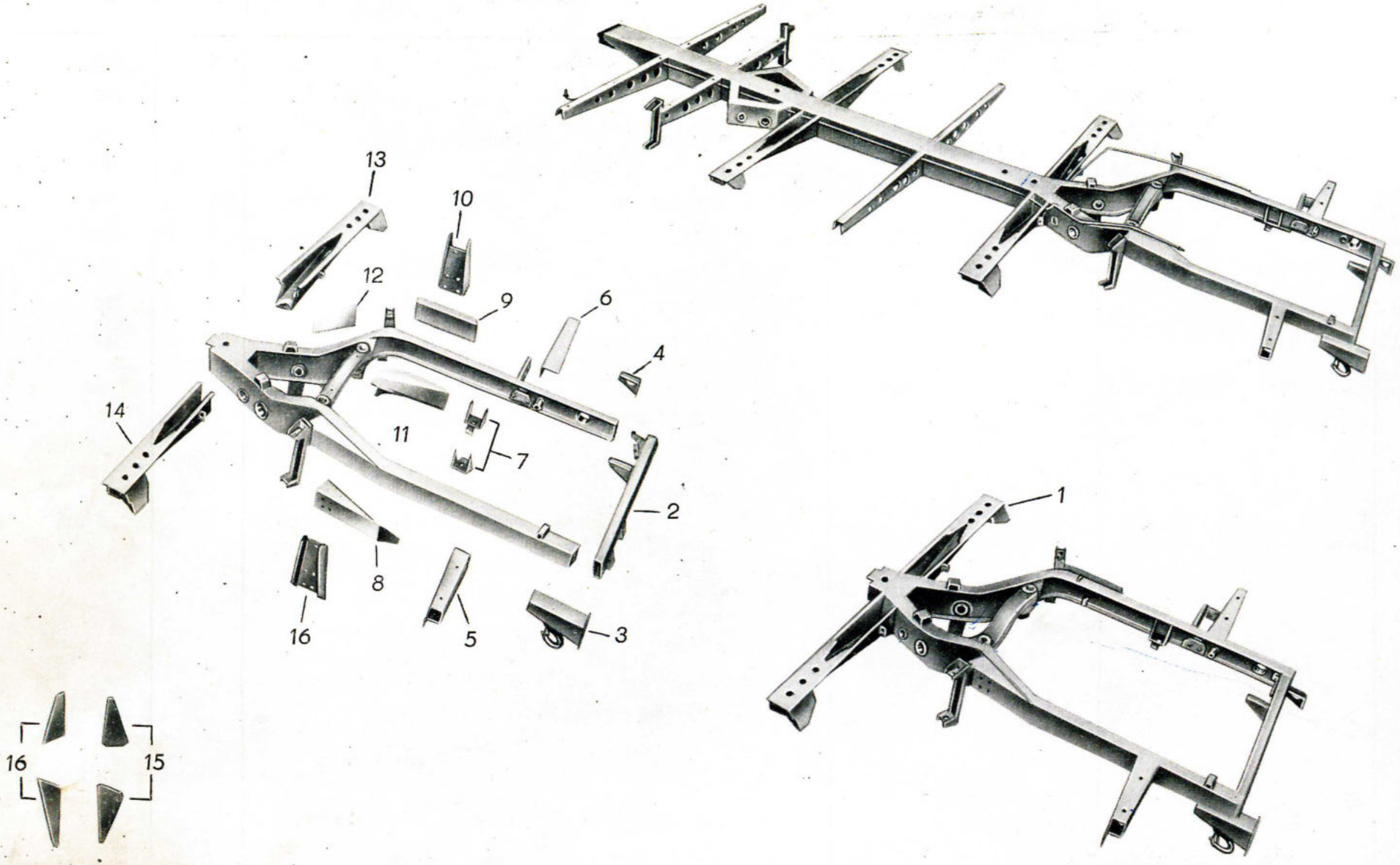
13
10
12
9
6
4
14
11
7
2
8
16
5
3
1
16
15

Bild-Nr.	Ersatzteil-Nummer Barkas-Nr.	Hersteller-Nr.	Benennung	Stück	Bemerkung
1	3031 U 34247/06		Rahmengabel vollst.	1	Eo
2	83031 U 26720/13		Querträger vorn vollst.	1	Eo
3	83031 U 26152/03		Anschweißstück mit Zughaken	1	Eo
4	83031 U 31785/03		Anschweißstück vollst.	1	Eo
5	83031 U 33214/03		Halter für Windschutzsäule rechts, vollst.	1	Eo
6	83031 U 33215/02		Halter für Windschutzsäule links, vollst.	1	Eo
7	83031 U 29129/03		Rahmenkonsul	2	Eo
8	83031 U 33338/02		Verbindungsecke vollst., rechts	1	Eo
9	83031 U 33064/03		Stutzstück vollst. für Rahmengabel	1	Eo
10	3034-33236/04		Stoßdämpferhalter	2	Eo
o.A.		TGL 0-933 DIN 933	Sechskantschraube M 10 x 20 - 8G	8	N
o.A.		TGL 7403 DIN 127	Federring B 10	8	N
11	83031 U 34187/02		Verstärkungsecke vollst.	1	Eo
12	3031-34189/04		Einschweißecke	4	S
13	83031 U 26698/03		Querträger 1 vollst. links	1	Eo
14	83031 U 26697/03		Querträger 1 vollst. rechts	1	Eo
15	83031-33060/04		Einschweißecke für Querträger	2	Eo
16	83031-33061/04		Einschweißecke für Querträger	2	Eo
o.A.	3010-34073/03		Stütze	1)	Eo
			)Stütze für Abstützung am Getriebe		

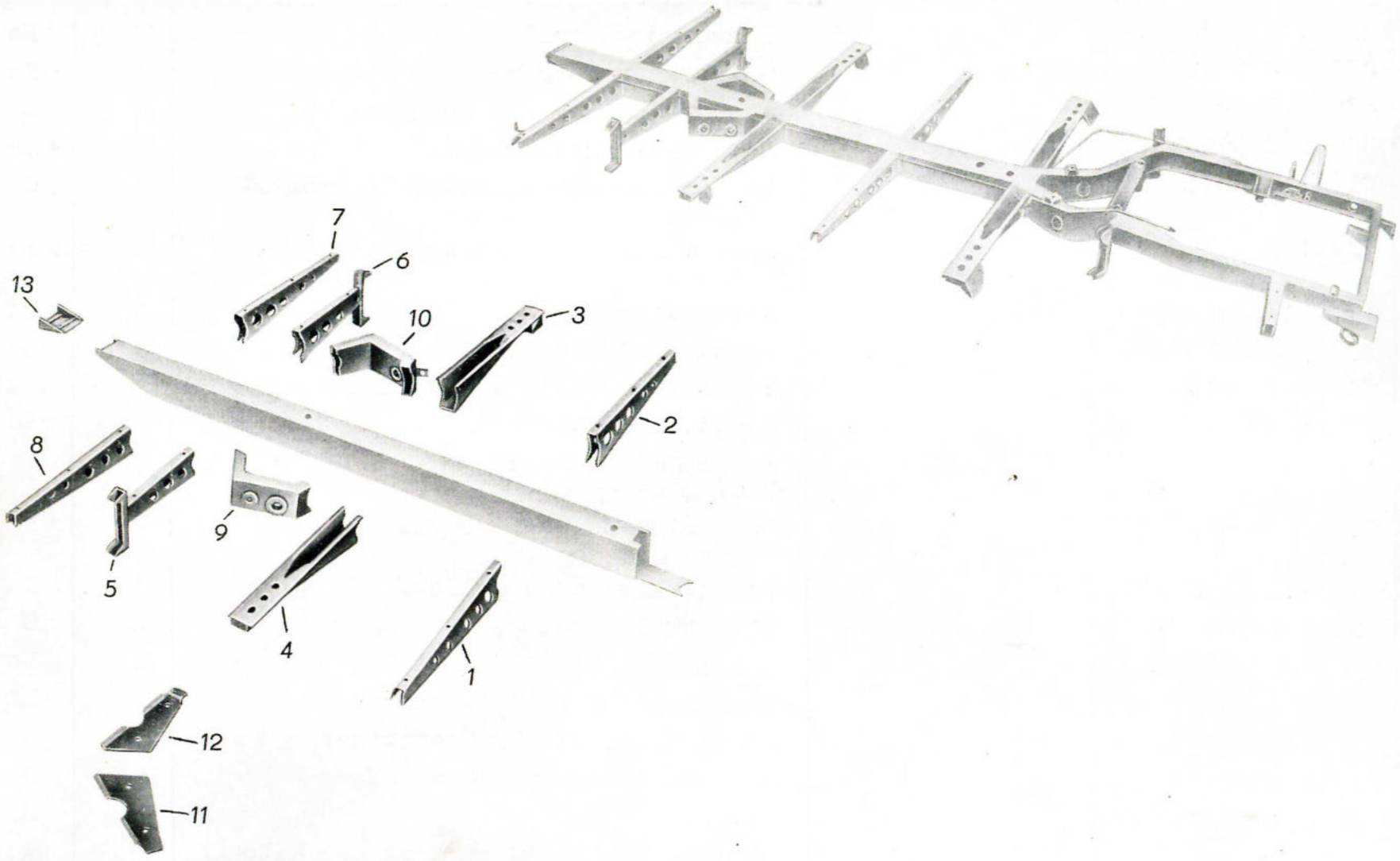
7
6
13
10
3
2
8
9
5
4
1
12
11

Bild-Nr.	Ersatzteil-Nummer Barkas-Nr.	Hersteller-Nr.	Benennung	Stück	Bemerkung
1	83031-25067/03		Querträger 2 rechts	1	Eo
2	83031-26711/03		Querträger 2 links	1	Eo
3	83031 U 26713/03		Querträger 3 links, vollst.	1	Eo
4	83031 U 26712/03		Querträger 3 rechts, vollst.	1	Eo
5	83031 U 25271/03		Querträger 4 mit Federwegbegrenzung vollst., hinten rechts	1	Eo
6	83031 U 25272/03		Querträger 4 mit Federwegbegrenzung vollst., hinten links	1	Eo
7	83031-33742/03		Querträger 5 links	2	Eo
8	83031-33743/03		Querträger 5 rechts	2	Eo
9	3031 U 32513/03		Hinterfederstütze rechts vollst.	1	Eo
10	3031 U 32514/03		Hinterfederstütze links vollst.	1	Eo
11	83031-32339/04		Knotenblech für Federstütze hinten rechts	1	Eo
12	83031-32340/04		Knotenblech für Federstütze hinten links	1	Eo
13	83031 U 31785/03		Anschweißstück vollst.	1	Eo

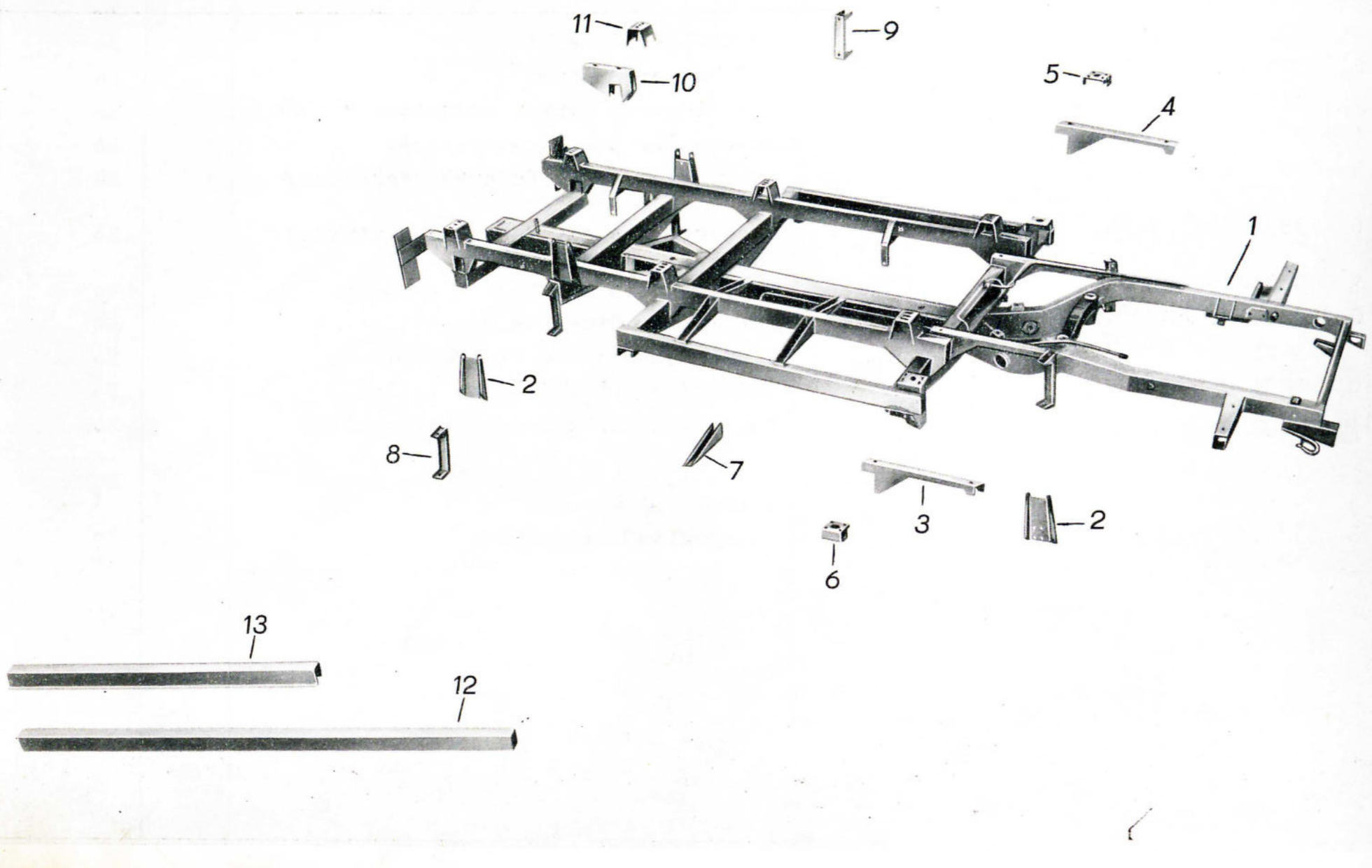
11
9
10
5
4
1
2
8
7
3
2
6
13
12

Bild-Nr.	Ersatzteil-Nummer Barkas-Nr.	Hersteller-Nr.	Benennung	Stück	Bemerkung
1	3031 Z 34248/06		Rahmen vollst.	1	Eo
2	3034 U 33236/04		Stoßdämpferhalter	4	Eo
3	83031 U 33872/03		Rahmenbrücke mit Gurt rechts vollst.	1	Eo
4	83031 U 33881/03		Rahmenbrücke mit Gurt links vollst.	1	Eo
5	83031-33311/13		Auflagebock für Fahrerhausaufhängung links	1	Eo
6	83031-33312/13		Auflagebock für Fahrerhausaufhängung rechts	1	Eo
7	83031-32703/03		Ausleger für Kraftstoffbehälter	4	Eo
8	83031 U 32775/03		Federwegbegrenzung hinten vollst. rechts	1	Eo
9	83031 U 32776/03		Federwegbegrenzung hinten vollst. links	1	Eo
10	83031-33190/02		Verbindungsblech	8	Eo
11	83031-33192/03		Auflagebock	6	Eo
12	83031-33185/03		Längsträger		Eo
13	83031-32710/03		Querträger Oberteil		Eo
o.A.	83031-32707/03		Längsträger außen		Eo

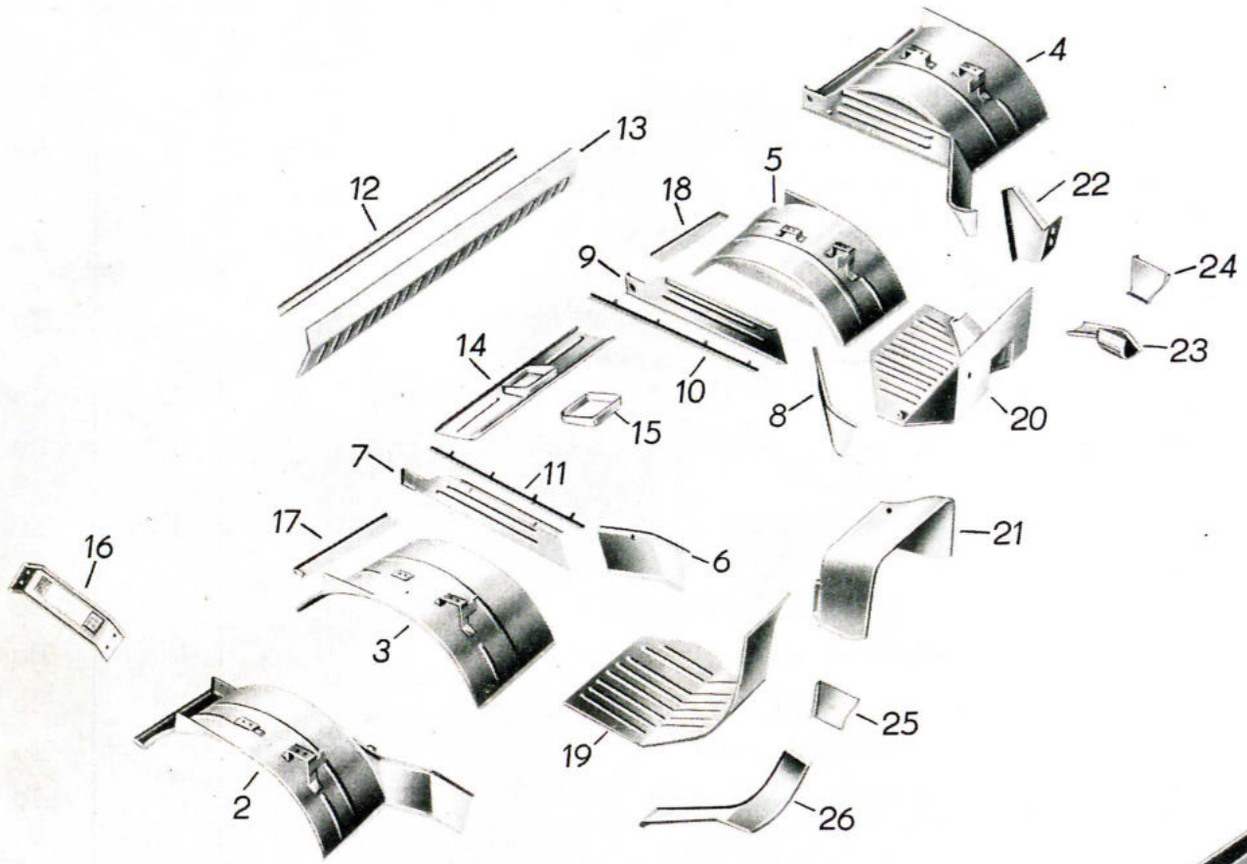
4
13
12
18
5
22
9
24
23
14
10
8
20
15
7
11
17
21
16
6
3
19
25
2
26

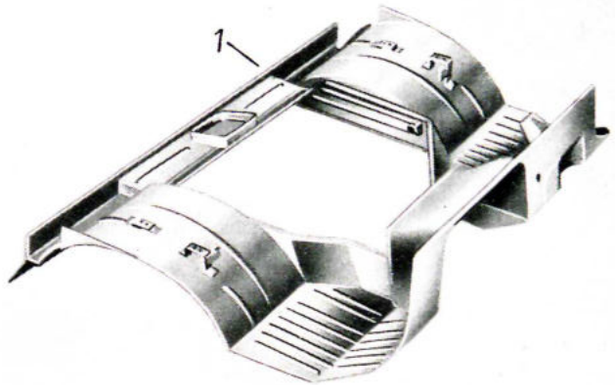
1

Bild-Nr.	Ersatzteil-Nummer Barkas-Nr.	Hersteller-Nr.	Benennung	Stück	Bemerkung
1	83029 Z 29940/00		Boden vorn vollst. KA, KO	1	Eo
o.A.	83029 Z 33506/00		Boden vorn vollst. KB, KK	1	Eo
o.A.	83029 Z 32915/00		Boden vorn vollst. HP	1	Eo
2	83029 U 33209/01		Radkasten mit Seitenteil vollst.rechts	1	Eo
3	83029 U 33211/02		Radkasten vollst. vorn rechts	1	Eo
4	83029 U 33210/01		Radkasten mit Seitenteil vollst.links	1	Eo
5	83029 U 33212/02		Radkasten vollst. vorn links	1	Eo
6	83029-29914/02		Seitenteil f. Motorverkleidung rechts vorn	1	Eo
7	83029-29912/01		Seitenteil f. Motorverkleidung rechts hinten	1	Eo
8	83029-29915/01		Seitenteil f. Motorverkleidung links vorn	1	Eo
9	83029-29913/01		Seitenteil f. Motorverkleidung links hinten	1	Eo
10	83029 U 30410/03		Winkelschiene f. Seitenteil vollst. links	1	Eo
11	83029 U 30409/03		Winkelschiene f. Seitenteil vollst. rechts	1	Eo
12	3029-30647/04		Befestigungsschiene, Halterung f. Luftkanal	1	S
13	83029 U 33507/02		Bodenblech Mittelstück vollst. KB,KK	1	Eo
o.A.	83029 U 32870/03		Bodenblech Mittelstück vollst. HP	1	Eo
o.A.	83029 U 27245/02		Bodenblech Mittelstück vollst. KA,KO	1	Eo
14	83029 U 32128/03		Motorverkleidung Hinterteil vollst.	1	Eo
15	3029-33674/02		Ring für Manschette	1	Eo

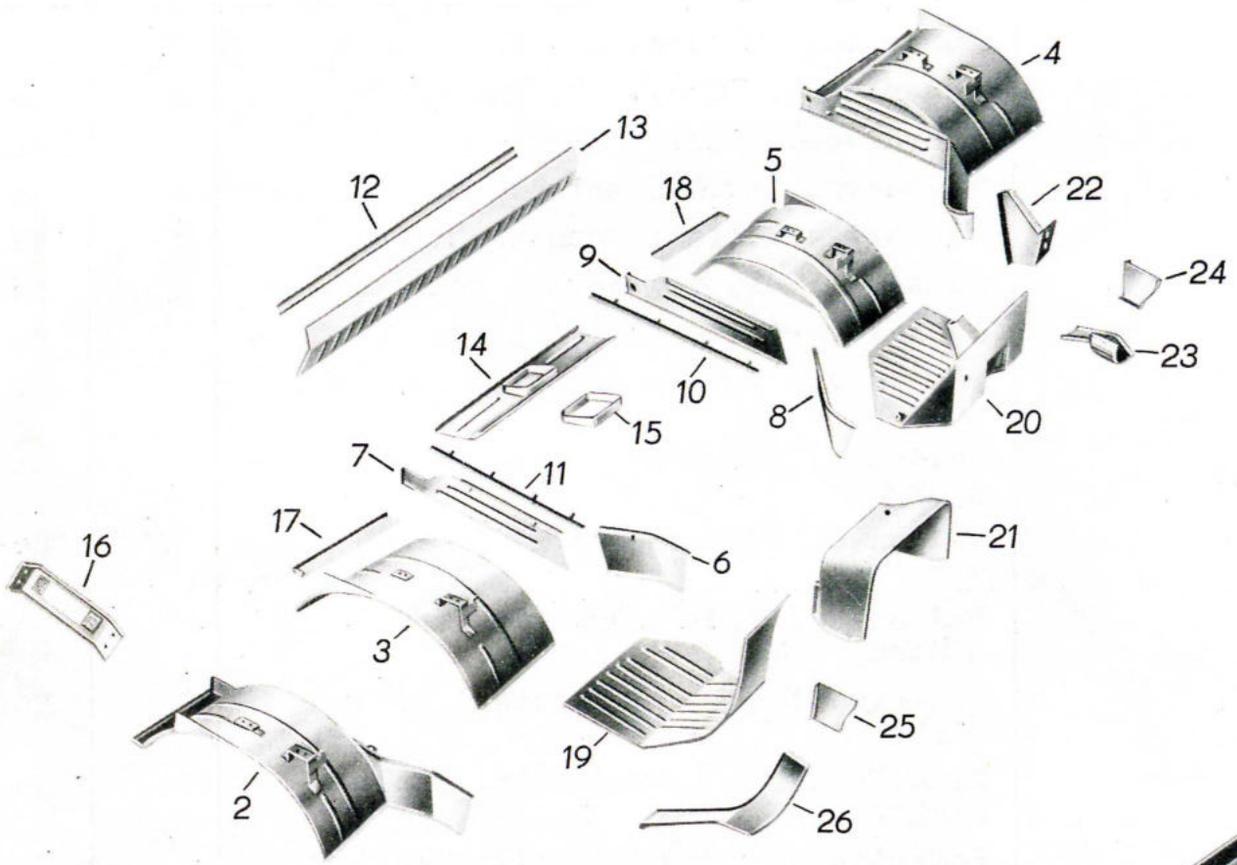
4
13
12
18
5
22
9
24
14
23
10
8
20
15
7
11
17
21
16
6
3
19
25
2
26

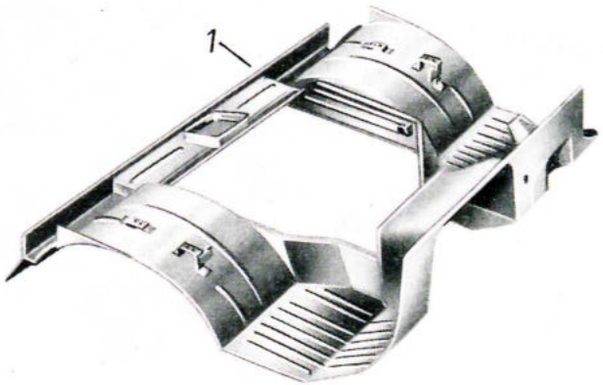
1

Bild-Nr.	Ersatzteil-Nummer Barkas-Nr.	Hersteller-Nr.	Benennung	Stück	Bemerkung
16	3081-31079/02		Auflage für Spaten	1	Eo
17	83029-27161/03		Boden vorn rechts Hinterteil	1	Eo
18	83029-27160/03		Boden vorn links Hinterteil	1	Eo
19	83029-29920/09		Bodenblech vorn rechts	1	Eo
20	83029 U 29921/01		Bodenblech vorn vollst. links	1	Eo
21	83029 U 31262/01		Motorverkleidung Vorderteil vollst.	1	Eo
22	83028 U 27675/02		Pedalboden vollst.	1	Eo
o.A.		TGL 0-933 DIN 933	Sechskantschraube M 5 x 10 - 5D	4	N
o.A.		TGL 0-125 DIN 125	Scheibe 5,3	4	N
23	83051 U 31189/03		Anschlußblech Seitenteil links vollst.	1	Eo
24	83051 U 29941/04		Zwischenstück links vollst.	1	Eo
25	83051-29102/02		Zwischenstück rechts	1	Eo
26	83051-27681/00		Anschlußblech Seitenteil rechts	1	Eo

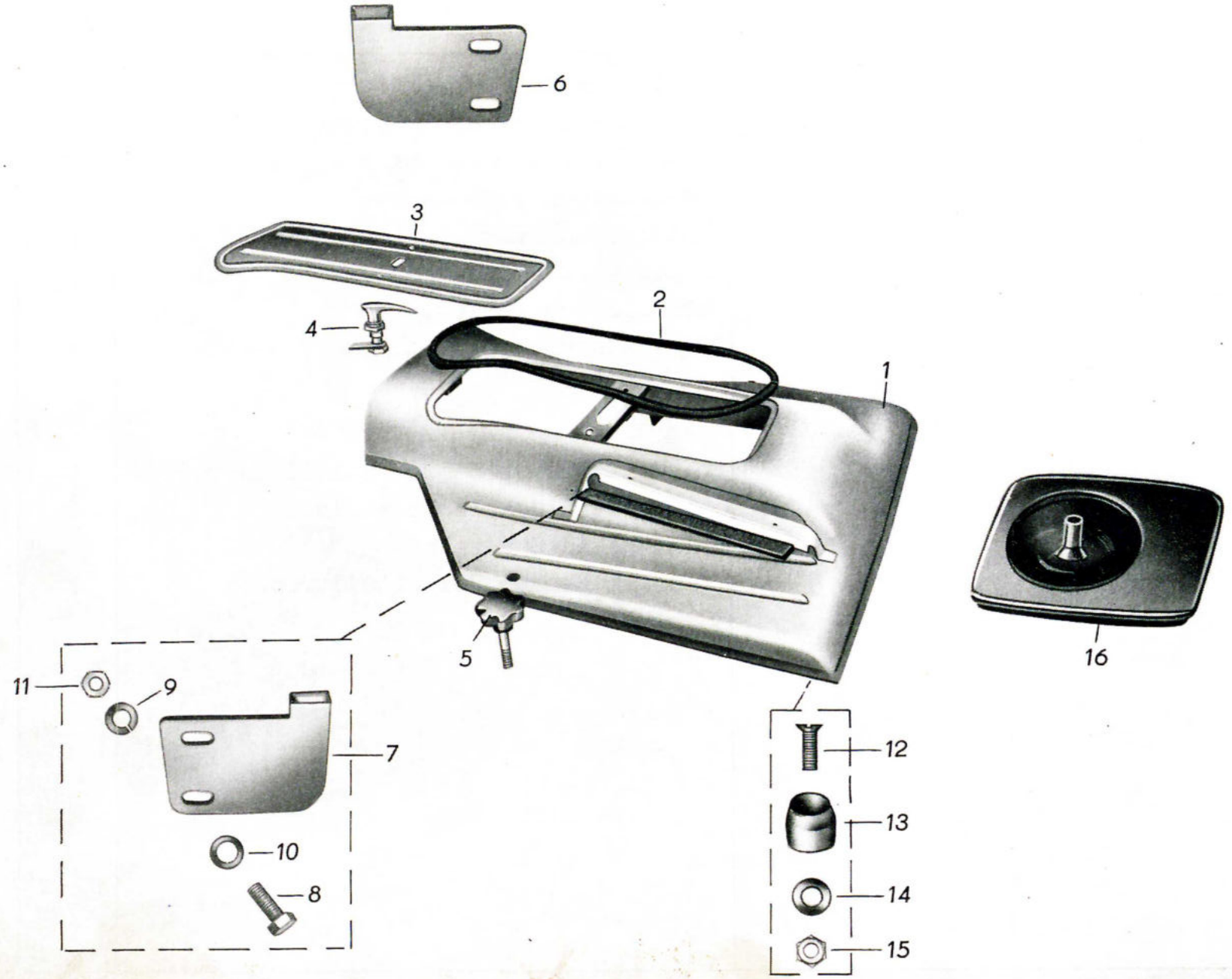
6
3
4
2
1
5
16
11
9
7
10
8
12
13
14
15

Bild-Nr.	Ersatzteil-Nummer Barkas-Nr.	Hersteller-Nr.	Benennung	Stück	Bemerkung
o.A.	3028 U 34236/06		Motorhaube mit Klappe vollst.	1	Eo
1	83028 U 30060/11		Motorhaube vollst.	1	Eo
2	3028-30133/06		Abdichtgummi Profil 3028-30111/05 1610 mm lang	1	Eo
3	3028 U 31982/01		Klappe vollst. für Motorhaube	1	Eo
4	3028 U 32131/04		Haubenhaltegriff vollst.	1	Eo
5	83028 U 30321/04		Spannschraube	2	Eo
6	3028-30066/04		Kralle rechts	1	Eo
7	3028-30067/04		Kralle links	1	Eo
8		TGL 0-933 DIN 933	Sechskantschraube M 6 x 16 - 5D	4	N
9		TGL 7403 DIN 127	Federring B 6	4	N
10		TGL 0-125 DIN 125	Scheibe 6,4	4	N
11		TGL 0-934 DIN 934	Sechskantmutter M 6 - 5S	4	N
12		TGL 5683 DIN 87	Senkschraube BM 5 x 25 - 4S	2	N
13	F 4343-5747-1		Zapfen	2	Eo
14		TGL 0-125 DIN 125	Scheibe 5,3	2	N
15		TGL 0-555 DIN 555	Sechskantmutter M 5 - 5D	2	N
16	3017-32133/12		Schalthebelmanschette	1	Eo

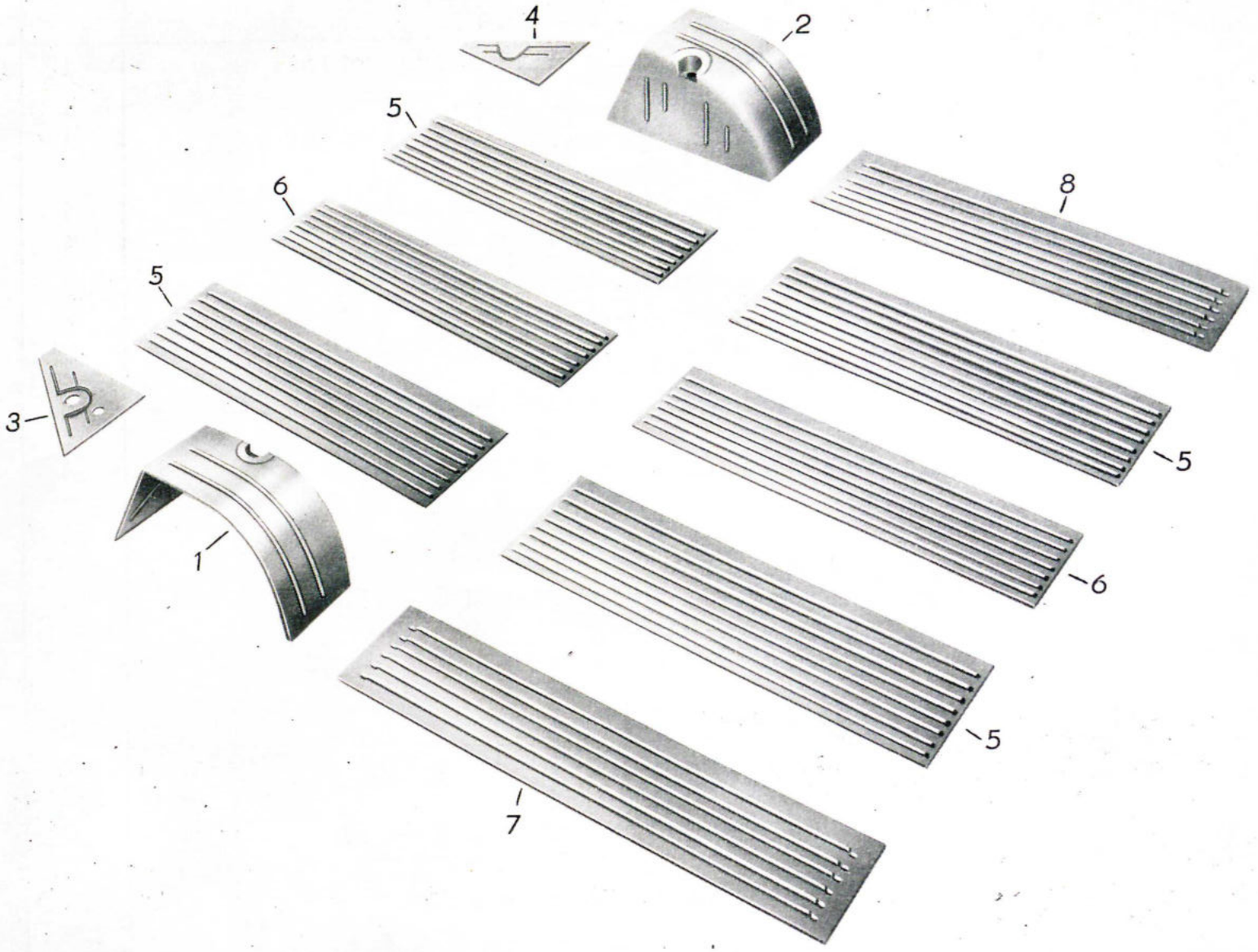
4
2
5
6
8
5
3
5
1
6
5
7

Bild-Nr.	Ersatzteil-Nummer Barkas-Nr.	Hersteller-Nr.	Benennung	Stück	Bemerkung
1	83030 U 25415/02		Radkasten vollst. hinten rechts KA, KO	1	Eo
o.A.	83030 U 33614/02		Radkasten vollst. hinten rechts KK, KB	1	Eo
2	83030 U 25416/02		Radkasten vollst. hinten links KA, KO	1	Eo
o.A.	83030 U 33615/02		Radkasten vollst. hinten links KK, KB	1	Eo
3	83030-27883/11		Boden hinten rechts	1	Eo
4	83030-27884/11		Boden hinten links	1	Eo
5	83030-31317/03		Bodenteil außen	4	Eo
6	83030-31316/03		Bodenteil innen	2	Eo
7	83030-27131/03		Bodenteil rechts	1	Eo
8	83030-27132/03		Bodenteil links	1	Eo
o.A.	83030-31620/01		Bodenteil links KK, KB	1	Eo

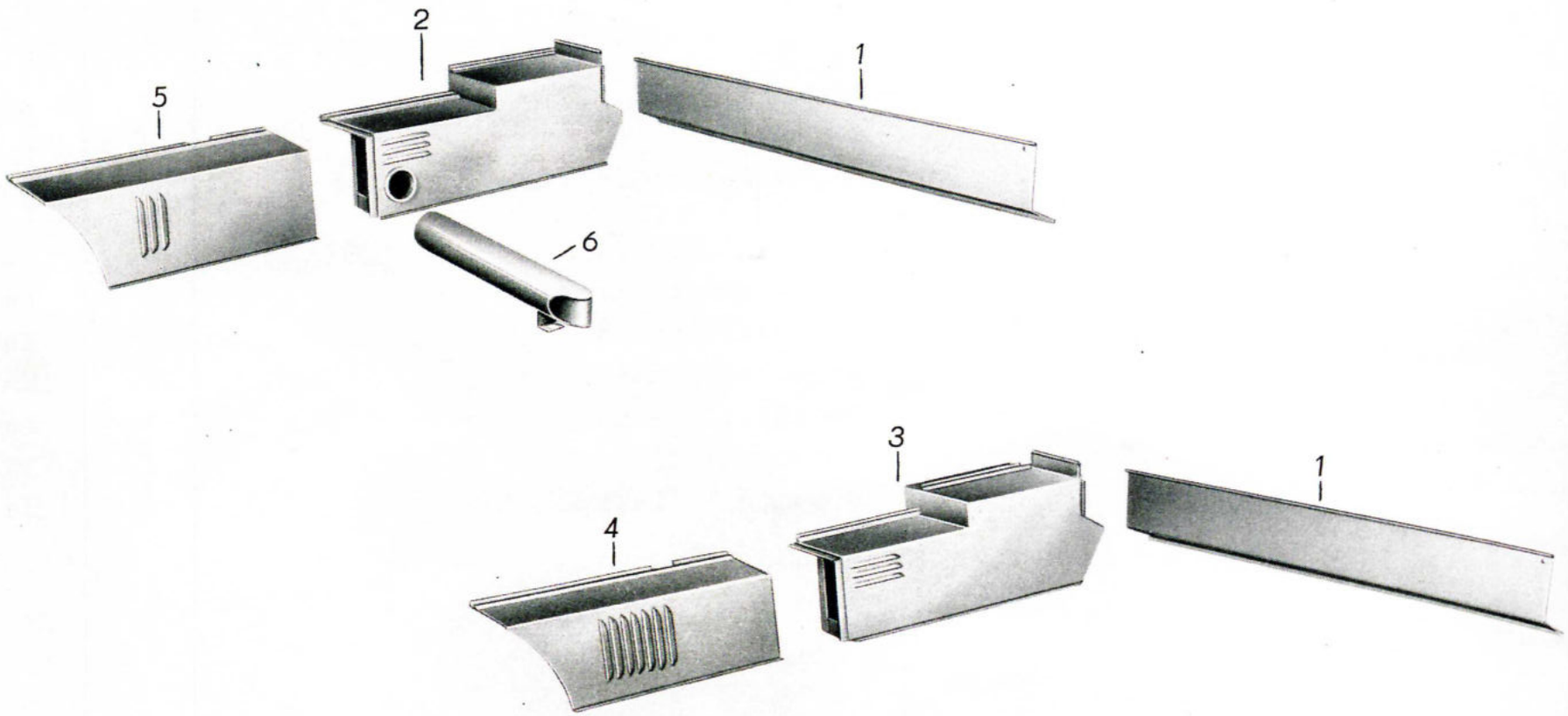
2
1
5
6
3
1
4

Bild-Nr.	Ersatzteil-Nummer Barkas-Nr.	Hersteller-Nr.	Benennung	Stück	Bemerkung
1	83063-30935/03		Luftkanal-Vorderteil KK, KB	1	Eo
2	83063 U 31539/19		Kasten für Zusatzheizung vollst. KB	1	Eo
3	83063 U 31540/09		Kasten für Zusatzheizung vollst. KK	1	Eo
4	83063 U 31543/02		Verkleidungsblech vollst. KK	1	Eo
5	83063 U 31542/02		Verkleidungsblech vollst. KB	1	Eo
6	83063 U 31101/02		Luftverteilerrohr vollst. KB	1	Eo

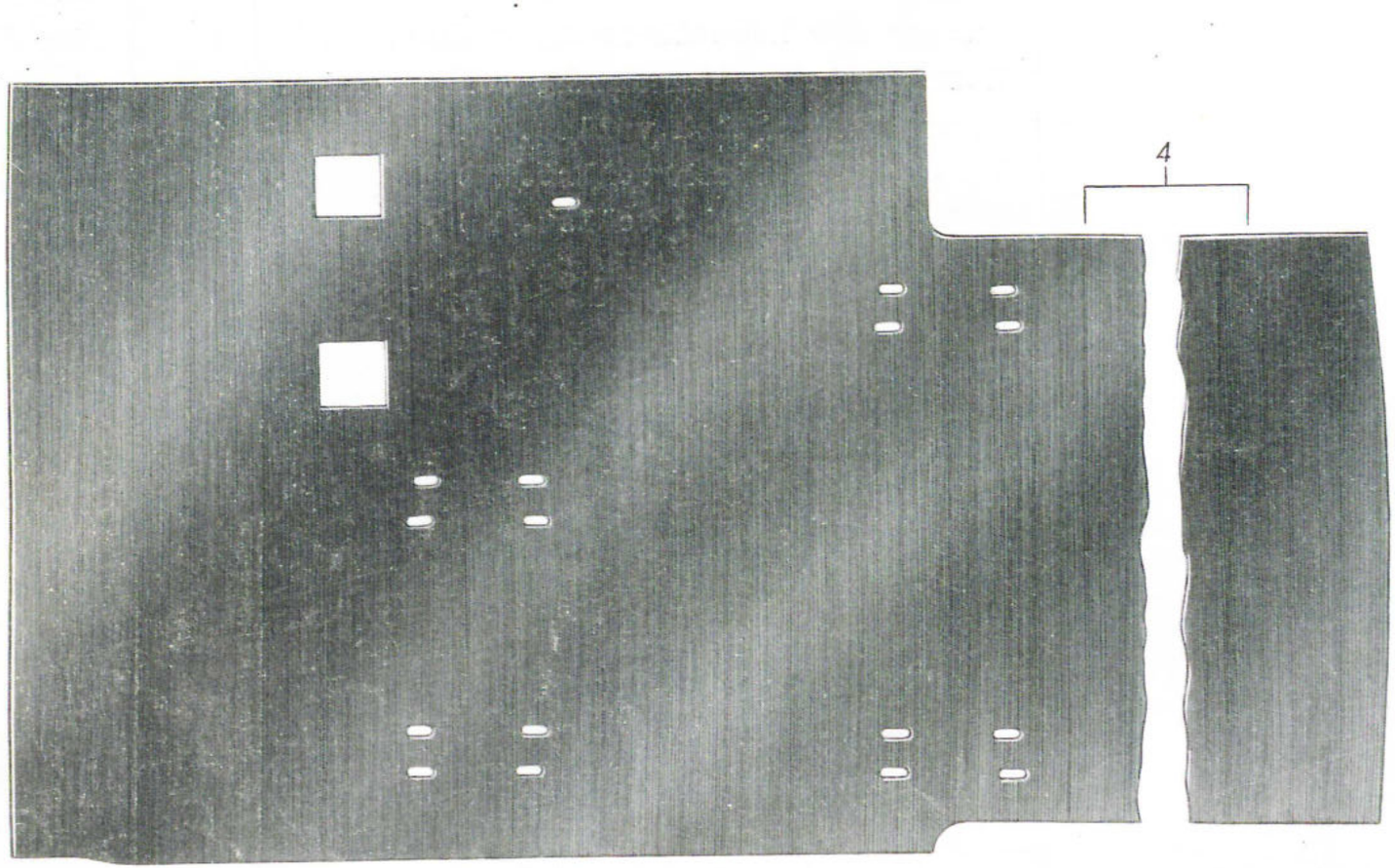

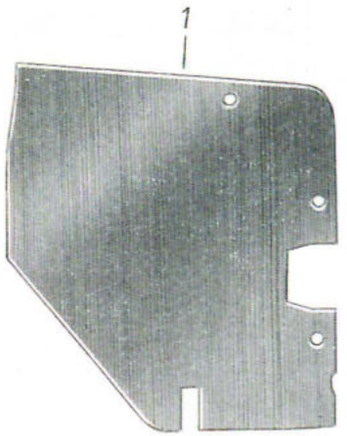

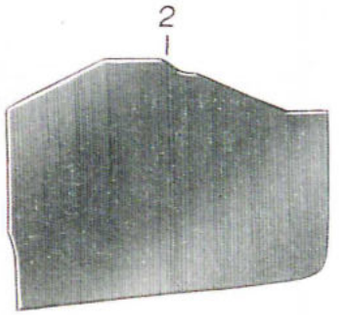

5 — 3

Bild-Nr.	Ersatzteil-Nummer Barkas-Nr.	Hersteller-Nr.	Benennung	Stück	Bemerkung
1	3028-30063/03		Fußmatte vorn links	1	Eo
2	3028-30062/03		Fußmatte vorn rechts	1	Eo
3	3028-28140/05		Gummistopfen	12	Eo
4	3065 U 33299/11		Fußmatte vollst.	1	Eo
5		TGL 39-658	Knopf blank		S

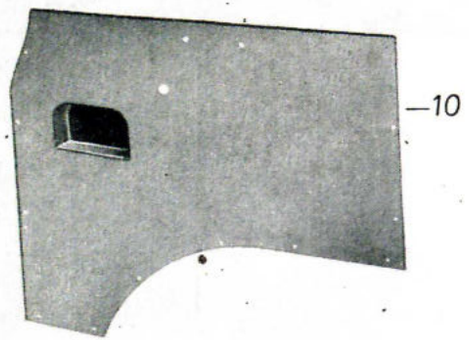

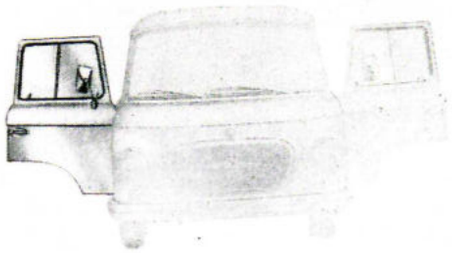

9

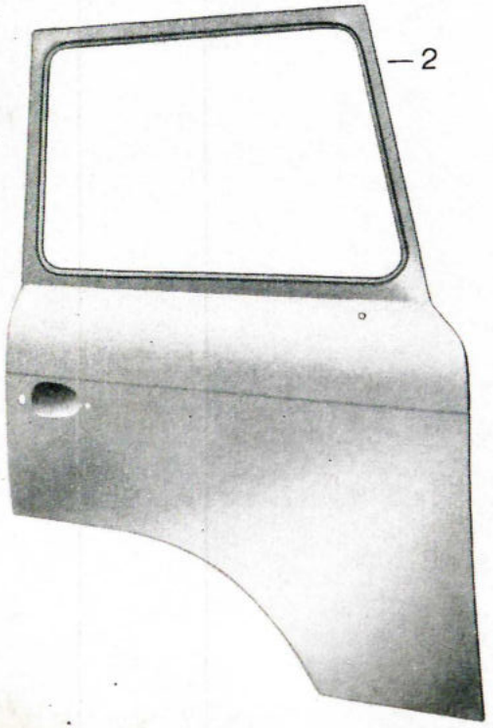

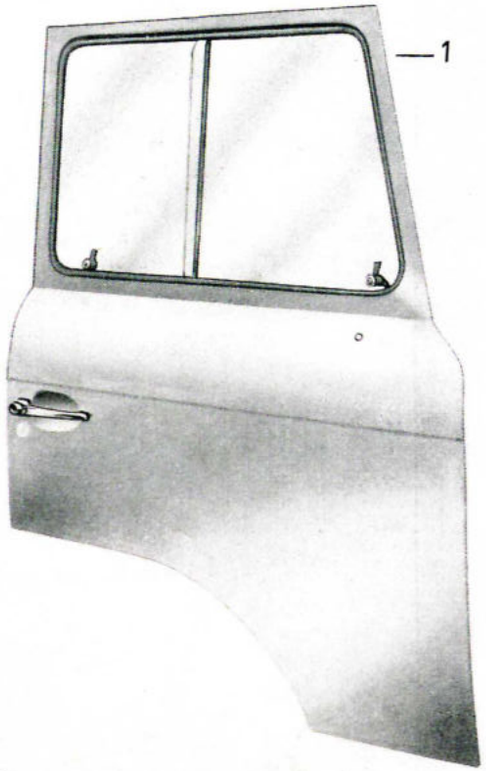

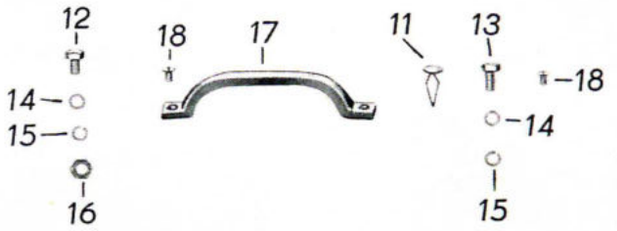

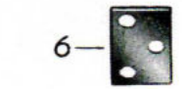

Bild-Nr.	Ersatzteil-Nummer Barkas-Nr.	Hersteller-Nr.	Benennung	Stück	Bemerkung
1	3057 Z 30609/06		Fahrertür vollst. rechts (verglast)	1	Eo
2	3057 U 33087/06		Fahrertür vollst.	1	Eo
3	83057 U 30626/13		Türscharnier vollst. oben	1	Eo
o.A.	83057 U 27342/13		Türscharnier vollst. unten	1	Eo
4	83057-34335/04		Scharnierstift (Übergröße)	2	Eo
5		TGL 0-71412 DIN 71412	Kegelschmierkopf A 6	2	N
6	3010-30536/04		Beilage für Türscharnier 1 mm	n.B.	Eo
o.A.	3010-30537/04		Beilage für Türscharnier 1,5 mm	n.B.	Eo
7		TGL 5683 DIN 87	Senkschraube BM 8 x 20 - 4S	12	N
8		95105-61:000/20	Fahrertürfenster vollst.	1	Eo
9	3057-31465/06		Gummischlauch 12 x 3, 500 mm lang	1	S
10	3057 U 30977/01		Innenverkleidung	1	Eo
11	3055 U 28665/04		Federklammern	10	Eo
12		TGL 0-933 DIN 933	Sechskantschraube M 6 x 16 - 5D	2	N
13		TGL 0-933 DIN 933	Sechskantschraube M 6 x 20 - 5D	2	N
14		TGL 0-125 DIN 125	Scheibe 6,4	2	N
15		TGL 7403 DIN 127	Federring 136	4	N
16		TGL 0-934 DIN 934	Sechskantmutter - 5S	1	N
17		DBM Art.Nr.4632	Zusatzgriff	1	Eo

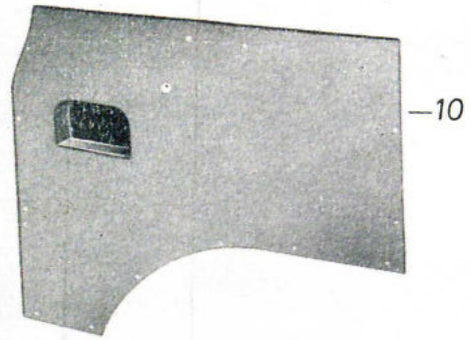
10

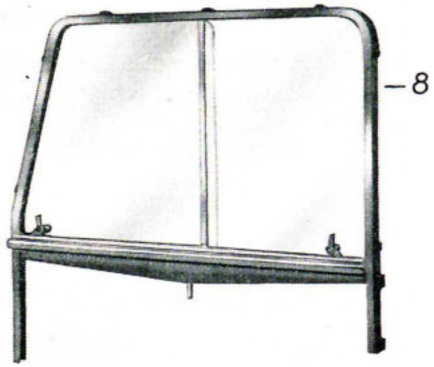
8

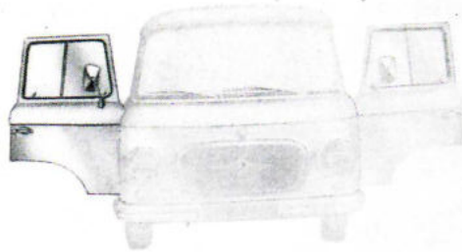

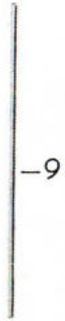
9

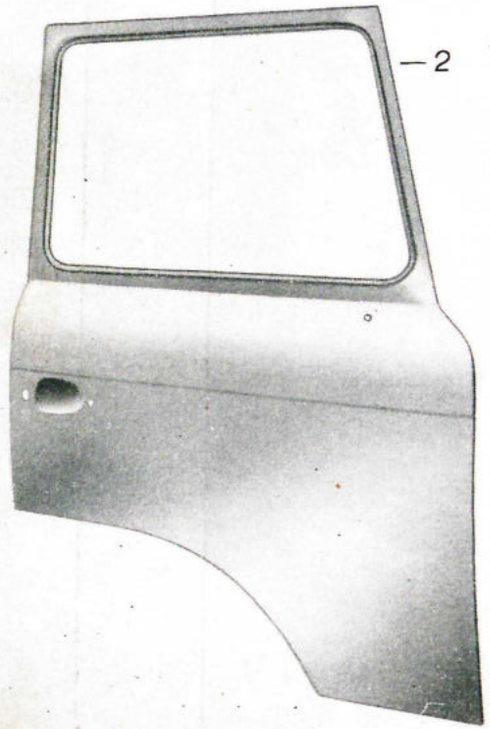
2

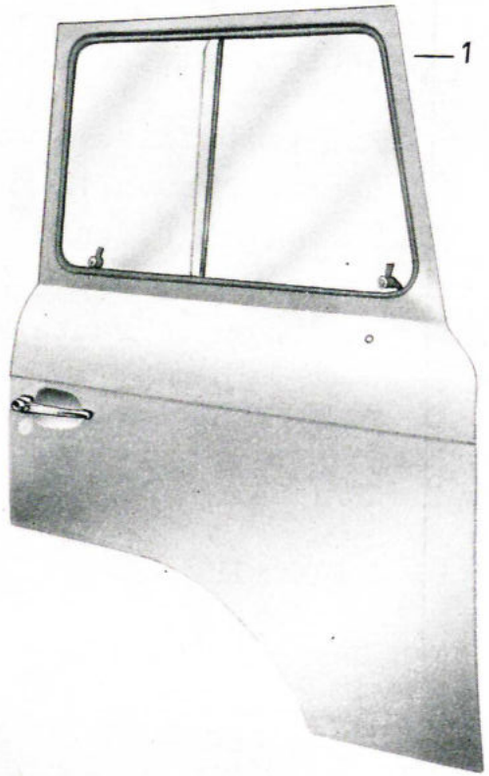
1

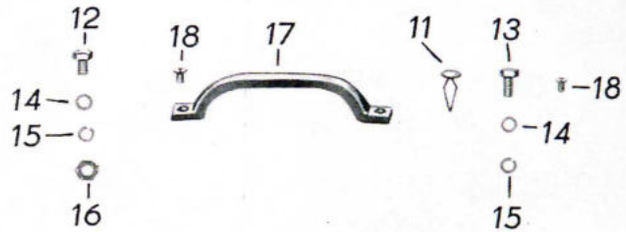
12
14
15
16
18
17
11
13
18
14
15

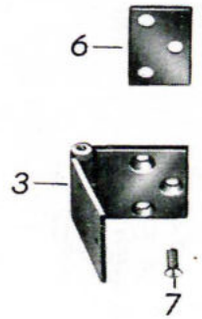
6
3
7

5
4

Bild-Nr.	Ersatzteil-Nummer Barkas-Nr.	Ersatzteil-Nummer Hersteller-Nr.	Benennung	Stück	Bemerkung
18		TGL 5683 DIN 87	Senkschraube BM 4 x 16 - 4S	2	N
o.A.		TGL 0-85 DIN 85	Linsenschraube BM 4 x 10 - 4S	7	N

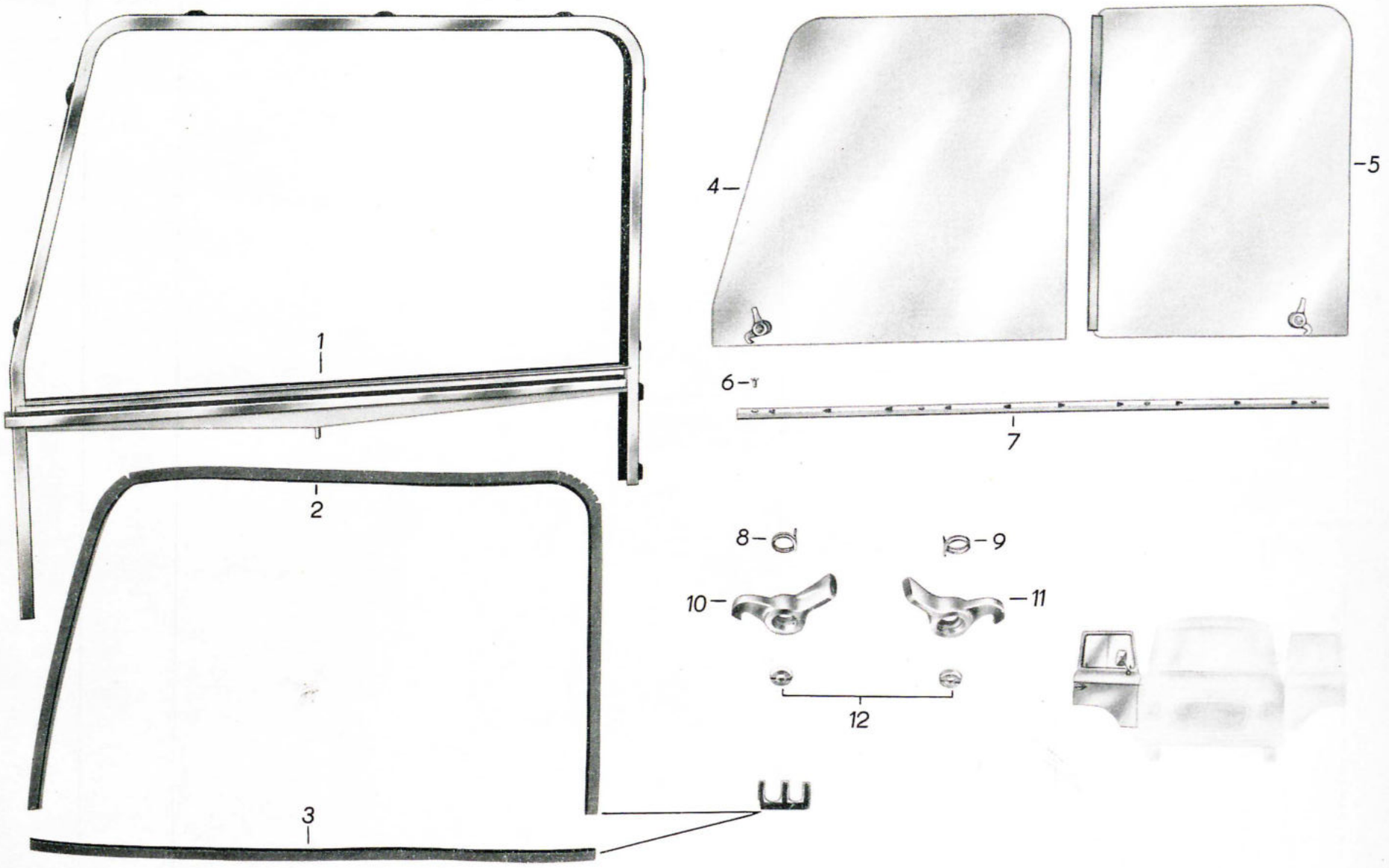
1
2
3
4
5
6
7
8
9
10
11
12

Bild-Nr.	Ersatzteil-Nummer Barkas-Nr.	Ersatzteil-Nummer Hersteller-Nr.	Benennung	Stück	Bemerkung
1		95 105-61:002/00	Fensterrahmen	1	S
2		95 105-61:025/11	Abdichtgummi	1	Eo
3		95 105-61:026/18	Abdichtgummi	1	Eo
4		95 105-61:400	Schiebescheibe vorn rechts	1	Eo
5		95 105-61:200	Schiebescheibe hinten rechts	1	Eo
6		TGL 5687 DIN 91	Senkschraube BM 4 x 8 - 4S	4	N
7		95 105-61:016/28	Rastschiene	1	Eo
8		67.105-52:024	Feder	1	Eo
9		67.105-52:124	Feder	1	Eo
10		95 105-60:032/24	Fensterschließhebel	1	Eo
11		95 105-60:132/24	Fensterschließhebel	1	Eo
12		TGL 0-546 DIN 546	Schlitzmutter M 5	1	Eo

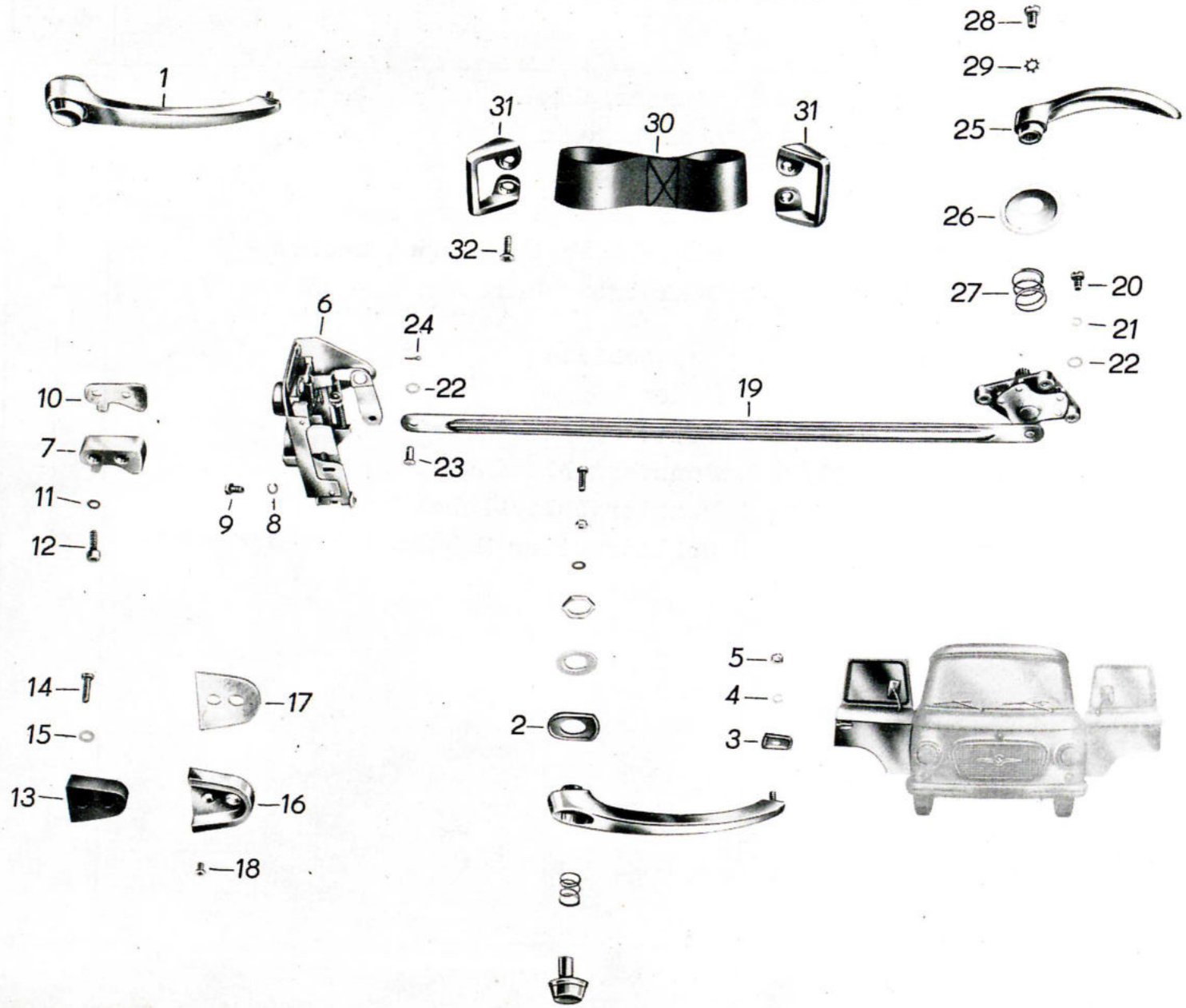
1
31
30
31
32
28
29
25
26
27
20
21
22
6
24
22
19
23
10
7
11
12
9
8
14
15
13
17
16
18
2
5
4
3

Bild-Nr.	Ersatzteil-Nummer Barkas-Nr.	Hersteller-Nr.	Benennung	Stück	Bemerkung
1		DBM Art.Nr. 4651	(Türaußengriff	1	Eo
2			(Gummiunterlage hinten	1	Eo
3			(Gummiunterlage vorn	1	Eo
4		TGL 7403 DIN 127	Federring B 5	1	N
5		TGL 0-934 DIN 934	Sechskantmutter M 5 - 5S	1	N
6		DBM Art.Nr. 3530	Türschloß vollst. rechts für Fernbetätigung	1	Eo
7	3057-25338/04		Schließkeil rechts	1	Eo
8		TGL 7403 DIN 127	Federring B 5	4	N
9		TGL 933 DIN 933	Sechskantschraube M 5 x 10 - 5D	4	N
10	3057-31812/04		Unterlage für Schließkeil	1	Eo
11		TGL 0-137 DIN 137	Federscheibe A 6	2	N
12		TGL 0-912 DIN 912	Zylinderschraube M 6 x 20 - 8G	2	N
13	3057-26300/04		Fangnase	1	Eo
14		TGL 0-85 DIN 85	Linsenschraube	2	N
15		TGL 0-125 DIN 125	Scheibe 5,3	2	N
16		DBM Art.Nr.4607B	Schale für Fangnase	1	Eo
17	3057-32012/04		Unterlage für Pufferschale	1	Eo

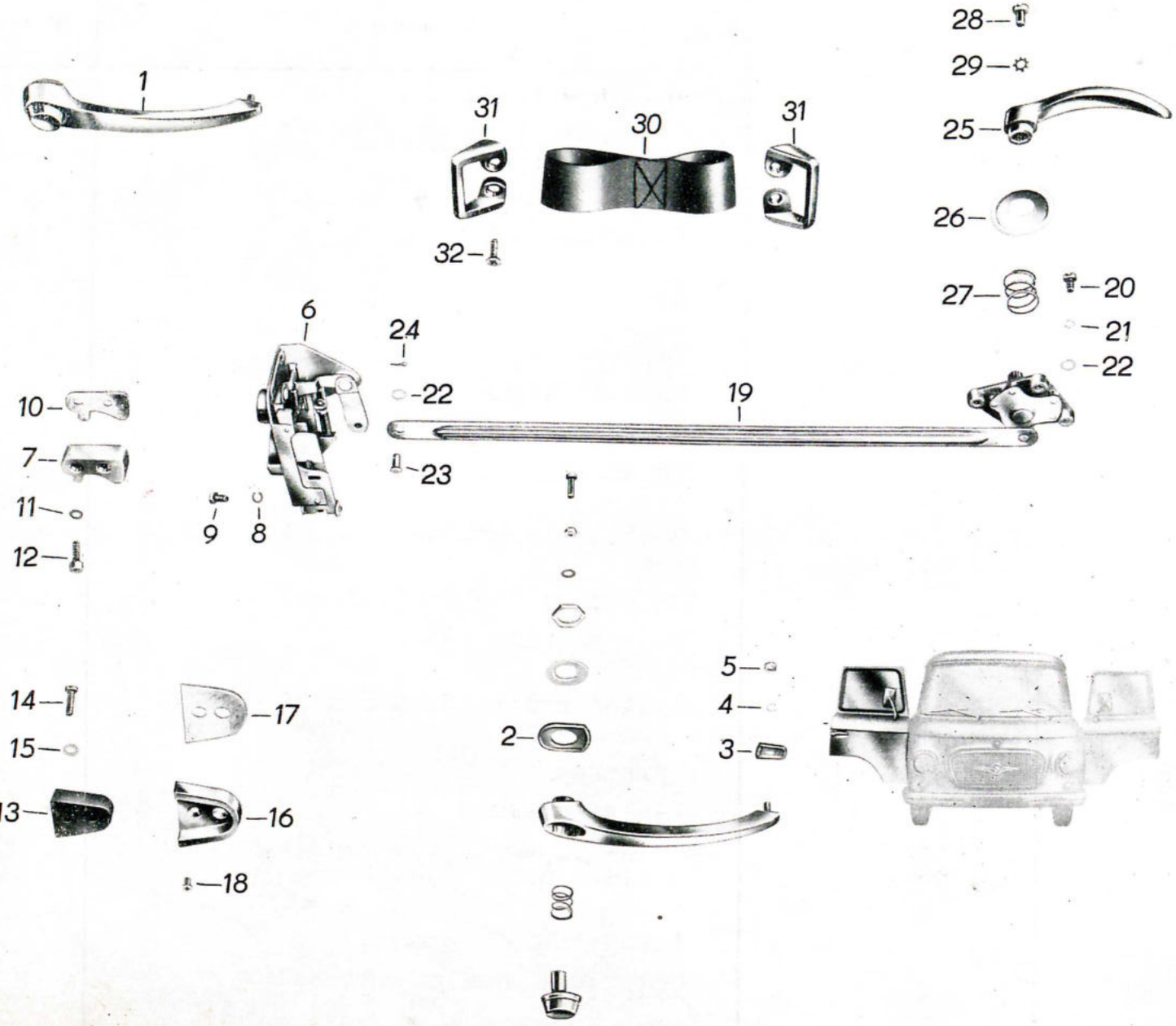
1
31
30
31
32
28
29
25
26
27
20
21
22
6
24
22
19
23
10
7
11
12
9
8
14
15
13
17
16
18
2
5
4
3

Bild-Nr.	Ersatzteil-Nummer Barkas-Nr.	Hersteller-Nr.	Benennung	Stück	Bemerkung
18		TGL 5683 DIN 87	Senkschraube BM 5 x 10 - 4S	2	N
19		DBM Art.Nr.3536B	Fernbetätigung vollst. rechts	1	Eo
20		TGL 0-85 DIN 85	Linsenschraube BM 5 x 10 - 4S	3	N
21		TGL 7403 DIN 127	Federring B 5	3	N
22		TGL 0-125 DIN 125	Scheibe 5,3	4	N
23		TGL 18010 DIN 1434	Bolzen 6 h 11 x 12 x 8,5	1	N
24		TGL 0-94 DIN 94	Splint 1,5 x 8	1	N
25		DBM Art.Nr. 3424	Türinnendrücker	1	Eo
26		DBN Art.Nr. 1302	Rosette	1	Eo
27		DBM Art.Nr. 3447	Druckfeder	1	Eo
28		TGL 0-85 DIN 85	Linsenschraube BM 6 x 12 - 4S	1	N
29		TGL 0-6797 DIN 6797	Zahnscheibe A 6	1	N
30	3057-26223/04		Türhalteband	1	Eo
31	3057-26900/04		Türgurthalter	2	Eo
32		TGL 5683 DIN 87	Senkschraube AM 6 x 20 - 4S	4	N

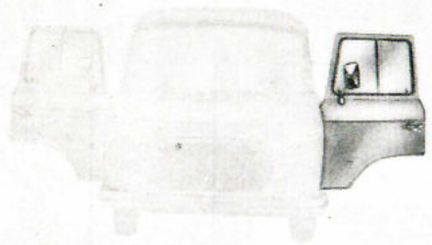

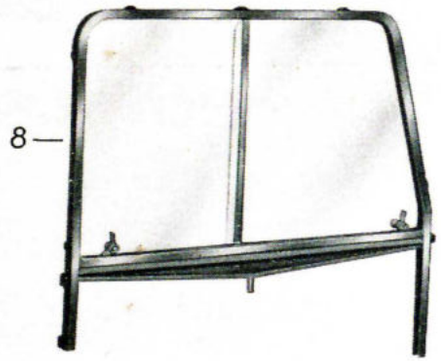
8

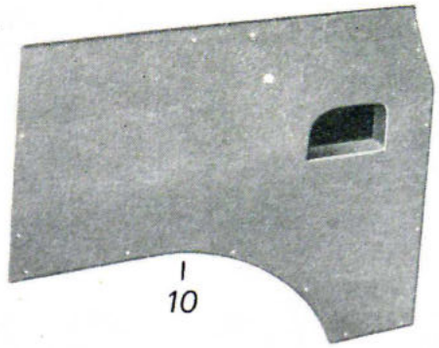
10

9

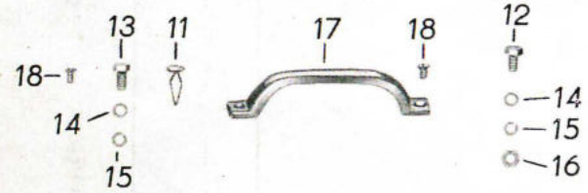
13
11
17
18
12
18
14
15
14
15
16

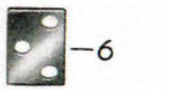
6

5
4

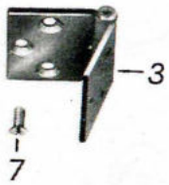
3
7

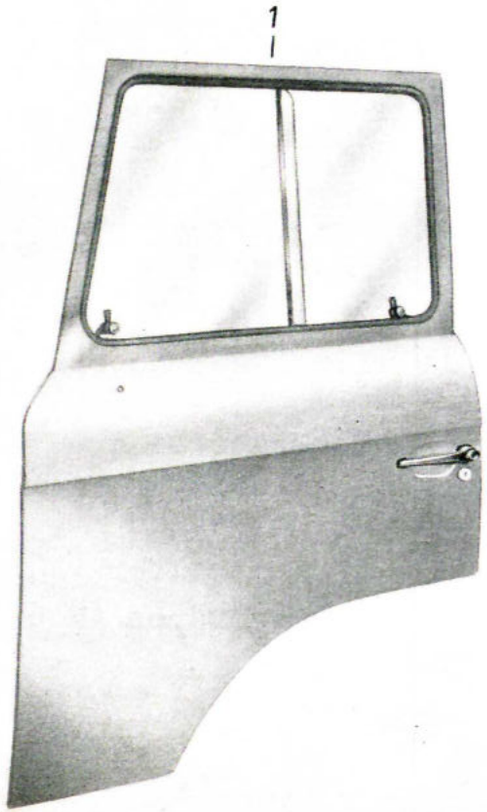
1

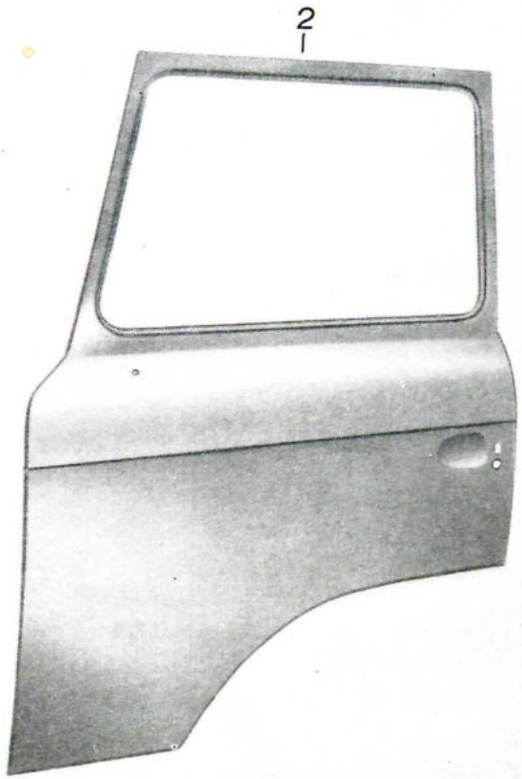
2

Bild-Nr.	Ersatzteil-Nummer Barkas-Nr.	Hersteller-Nr.	Benennung	Stück	Bemerkung
1	3057 Z 30610/06		Fahrertür vollst. links (verglast)	1	Eo
2	3057 U 33088/16		Fahrertür vollst.	1	Eo
3	83057 U 30627/13		Türscharnier vollst. oben	1	Eo
o.A.	83057 U 27343/13		Türscharnier vollst. unten	1	Eo
4	83057 - 34335/04		Scharnierstift (Übergröße)	2	Eo
5		TGL 0-71412 DIN 71412	Kegelschmierkopf A 6	2	N
6	3010 - 30536/04		Beilage für Türscharnier 1 mm	n.B.	Eo
o.A.	3010 - 30537/04		Beilage für Türscharnier 1,5 mm	n.B.	Eo
7		TGL 5683 DIN 87	Sechskantschraube BM 8 x 20 - 4S	12	N
8		95 105-61:100/20	Fahrertürfenster vollst.	1	Eo
9	3057 - 31465/06		Gummischlauch 12 x 3, 500 mm lang	1	S
10	3057 U 30976/01		Innenverkleidung	1	Eo
11	3011 U 28665/04		Federklammern	10	Eo
12		TGL 0-933 DIN 933	Sechskantschraube M 6 x 16 - 5D	2	N
13		TGL 0-933 DIN 933	Sechskantschraube M 6 x 20 - 5D	2	N
14		TGL 0-125 DIN 125	Scheibe 6,4	2	N
15		TGL 7403 DIN 127	Federring B 6	4	N
16		TGL 0-934	Sechskantmutter M 6 - 5S	1	N

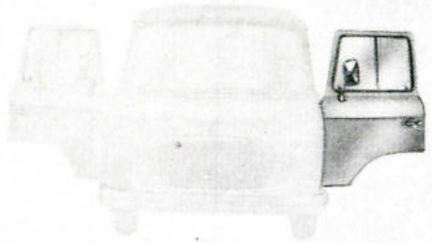

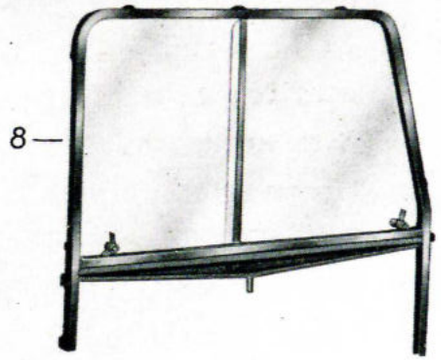

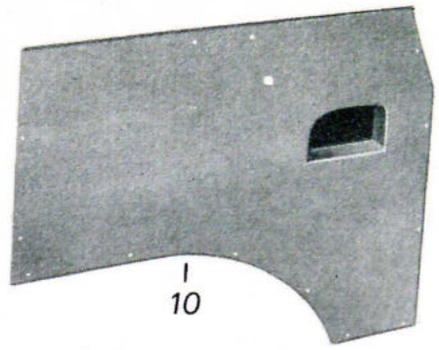

9

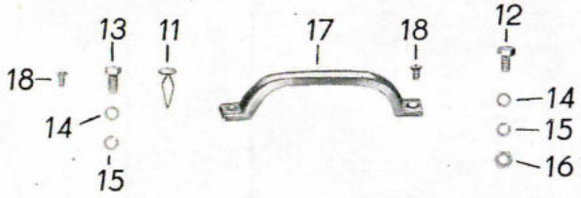

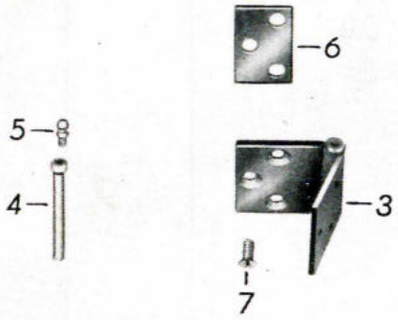

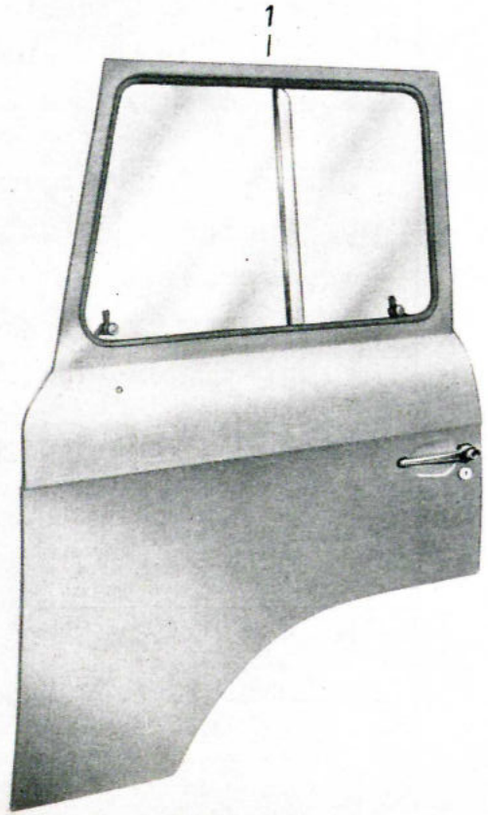

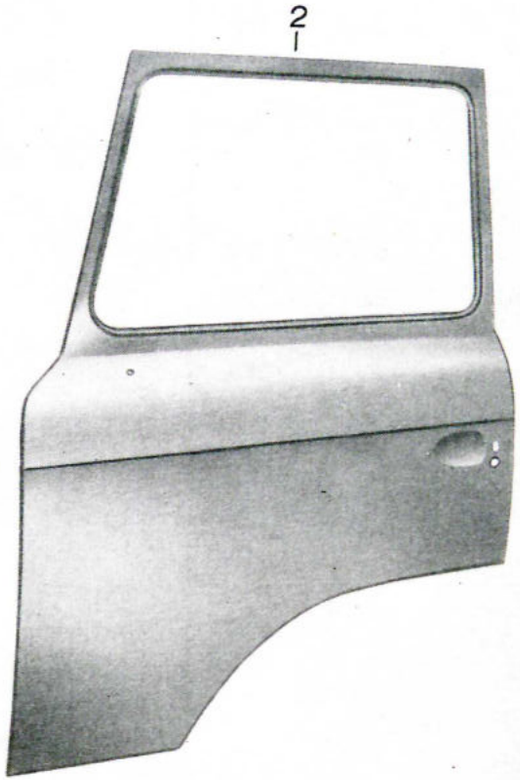

Bild-Nr.	Ersatzteil-Nummer Barkas-Nr.	Hersteller-Nr.	Benennung	Stück	Bemerkung
17		DBM Art.Nr. 4632	Zuziehgriff	1	N
18		TGL 5683 DIN 87	Senkschraube B M 4 x 16 - 4S	2	N
o.A.		TGL 0-85 DIN 85	Linsenschraube B M 4 x 10 - 4S	7	N

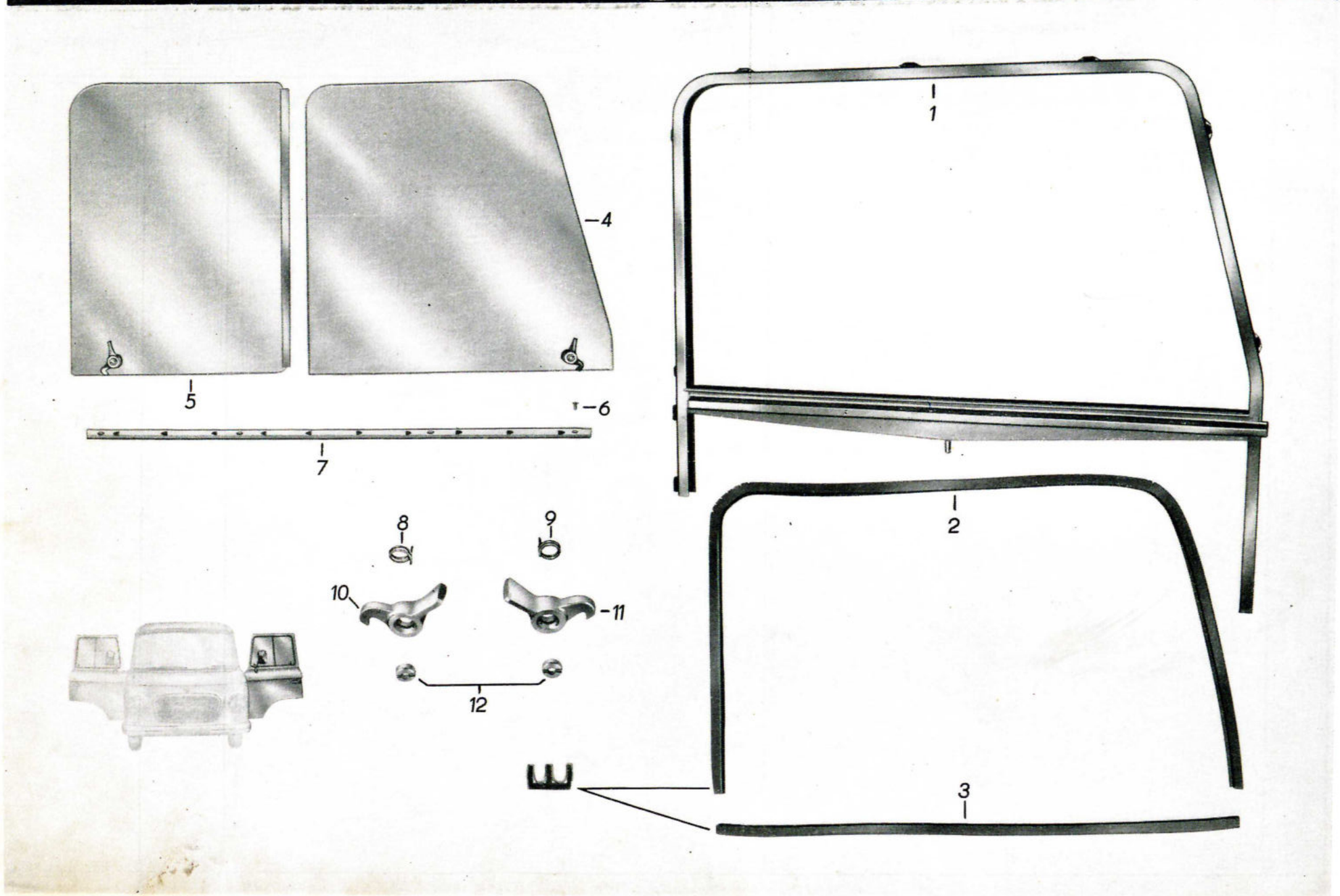
1
2
3
4
5
6
7
8
9
10
11
12

Bild-Nr.	Ersatzteil-Nummer Barkas-Nr.	Ersatzteil-Nummer Hersteller-Nr.	Benennung	Stück	Bemerkung
1		95 105-61:001/0	Fensterrahmen	1	S
2		95 105-61:025/11	Abdichtgummi	1	Eo
3		95 105-61:026/18	Abdichtgummi	1	Eo
4		95 105-61:500	Schiebescheibe vorn links	1	Eo
5		95 105-61:300	Schiebescheibe hinten links	1	Eo
6		TGL 5687 DIN 91	Senkschraube B M 4 x 8 - 4S	4	N
7		95 105-61:016/28	Rastschiene	1	Eo
8		67.105-52:024/1	Feder	1	Eo
9		67.105-52:124/1	Feder	1	Eo
10		95 105-60:032/24	Fensterschließhebel	1	Eo
11		95 105-60:132/24	Fensterschließhebel	1	Eo
12		TGL 0-546 DIN 546	Schlitzmutter M 5	1	Eo

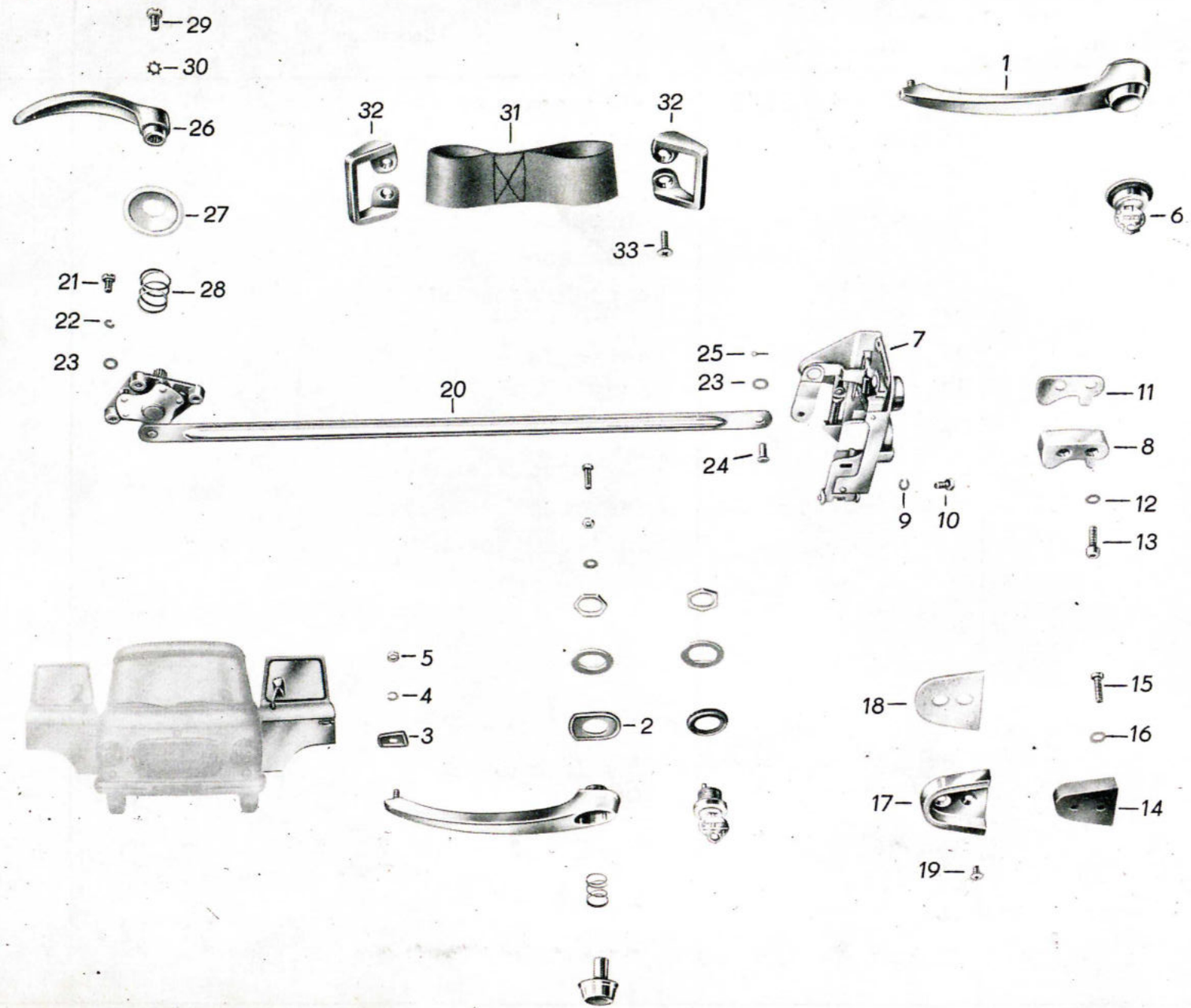
29
30
26
27
21
28
22
23
20
32
31
32
33
1
6
25
23
24
7
9
10
11
8
12
13
5
4
3
2
18
15
16
17
14
19

Bild-Nr.	Ersatzteil-Nummer Barkas-Nr.	Hersteller-Nr.	Benennung	Stück	Bemerkung
1		DBM Art.Nr. 4651	(Türaußengriff	1	Eo
2			(Gummiunterlage hinten	1	Eo
3			(Gummiunterlage vorn	1	Eo
4		TGL 7403 DIN 127	Federring B 5	1	N
5		TGL 0-934 DIN 934	Sechskantmutter M 5 - 5S	1	N
6		DBM Art.Nr. 3692	Zylinderschloß	1	Eo
7		DBM Art.Nr. 3530	(Türschloß vollst. links für Fernbetätigung	1	Eo
8	3057-25423/04		(Schließkeil links	1	Eo
9		TGL 7403 DIN 127	Federring B 5	4	N
10		TGL 0-933 DIN 933	Sechskantschraube M 5 x 10 - 5D	4	N
11	3057-31812/04		Unterlage für Schloükeil	1	Eo
12		TGL 0-137 DIN 137	Federscheibe A 6	2	N
13		TGL 0-912 DIN 912	Zylinderschraube M 6 x 20 - 8G	2	N
14	3057-26300/04		Fangnase	1	Eo
15		TGL 0-85 DIN 85	Linsenschraube A M 5 x 20	2	N
16		TGL 0-125 DIN 125	Scheibe 5,3	2	N
17		DBM Art.Nr.4607B	Schale für Fangnase	1	Eo

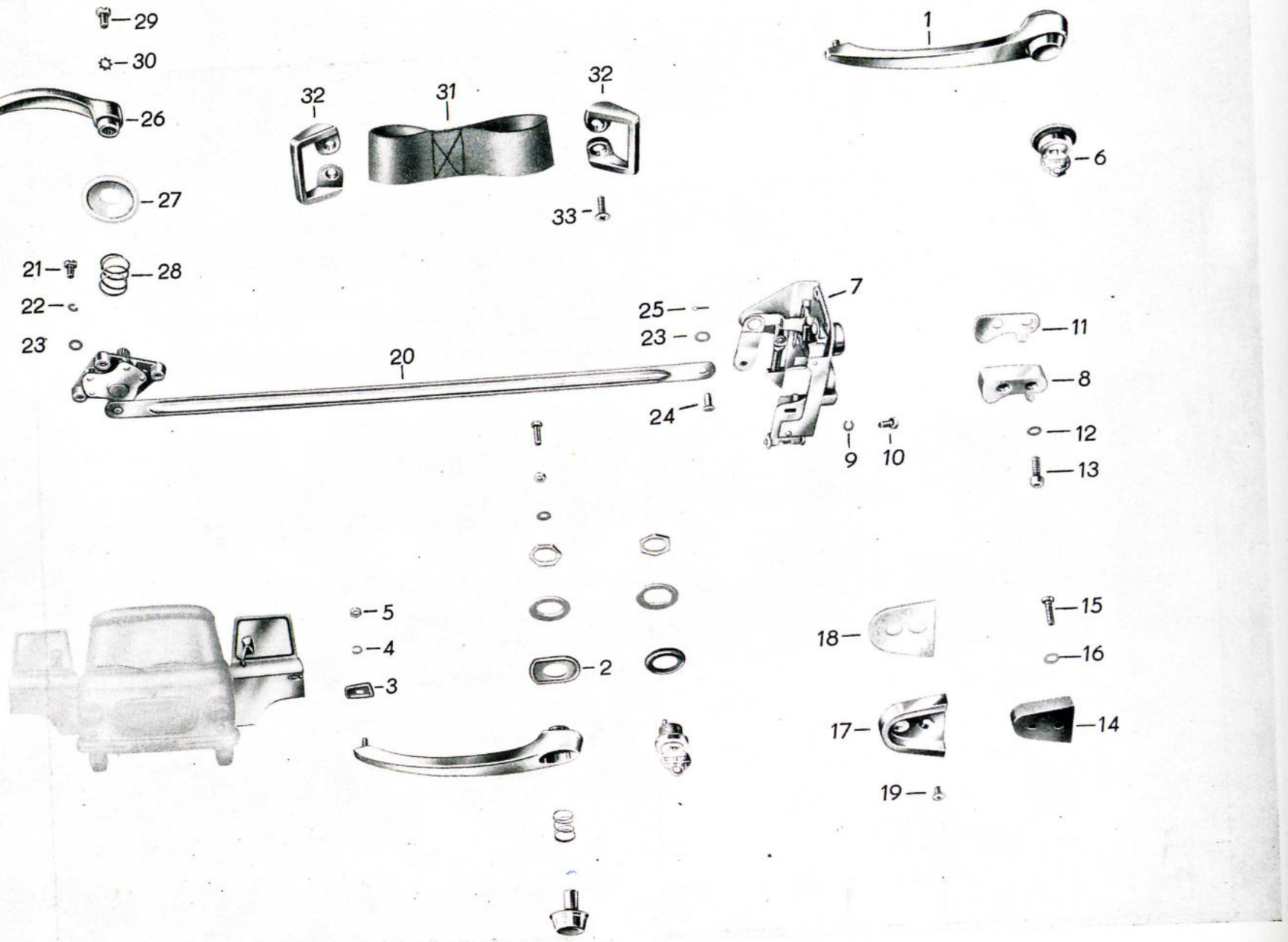
29
30
26
27
21
28
22
23
20
32
31
32
33
1
6
25
23
24
7
11
8
12
13
9
10
5
4
3
2
18
15
16
17
14
19

Bild-Nr.	Ersatzteil-Nummer Barkas-Nr.	Hersteller-Nr.	Benennung	Stück	Bemerkung
18	3057-32012/04		Unterlage für Pufferschale	1	Eo
19		TGL 5683 DIN 63	Senkschraube B M 5 x 10 - 4S	2	N
20		DBM Art.Nr.3536B	Fernbetätigung vollst. links	1	Eo
21		TGL 0-85 DIN 85	Linsenschraube B M 5 x 10 - 4S	3	N
22		TGL 7403 DIN 127	Federring B 5	3	N
23		TGL 0-125 DIN 125	Scheibe 6,4	4	N
24		TGL 18010 DIN 7985	Bolzen 6 h 11 x 12 x 8,5	1	N
25		TGL 0-94 DIN 94	Splint 1,5 x 8	1	N
26		DBM Art.Nr.3424	Türinnendrücker	1	Eo
27		DBM Art.Nr.1302	Rosette	1	Eo
28		DBM Art.Nr.3447	Druckfeder	1	Eo
29		TGL 0-85 DIN 85	Linsenschraube BM 6 x 12 - 4S	1	N
30		TGL 0-6797 DIN 6797	Zahnscheibe A 6	1	N
31	3057-26223/04		Türhalteband	1	Eo
32	3057-26900/04		Türgurthalter	2	Eo
33		TGL 5683 DIN 63	Senkschraube AM 6 x 20 - 4S	4	N

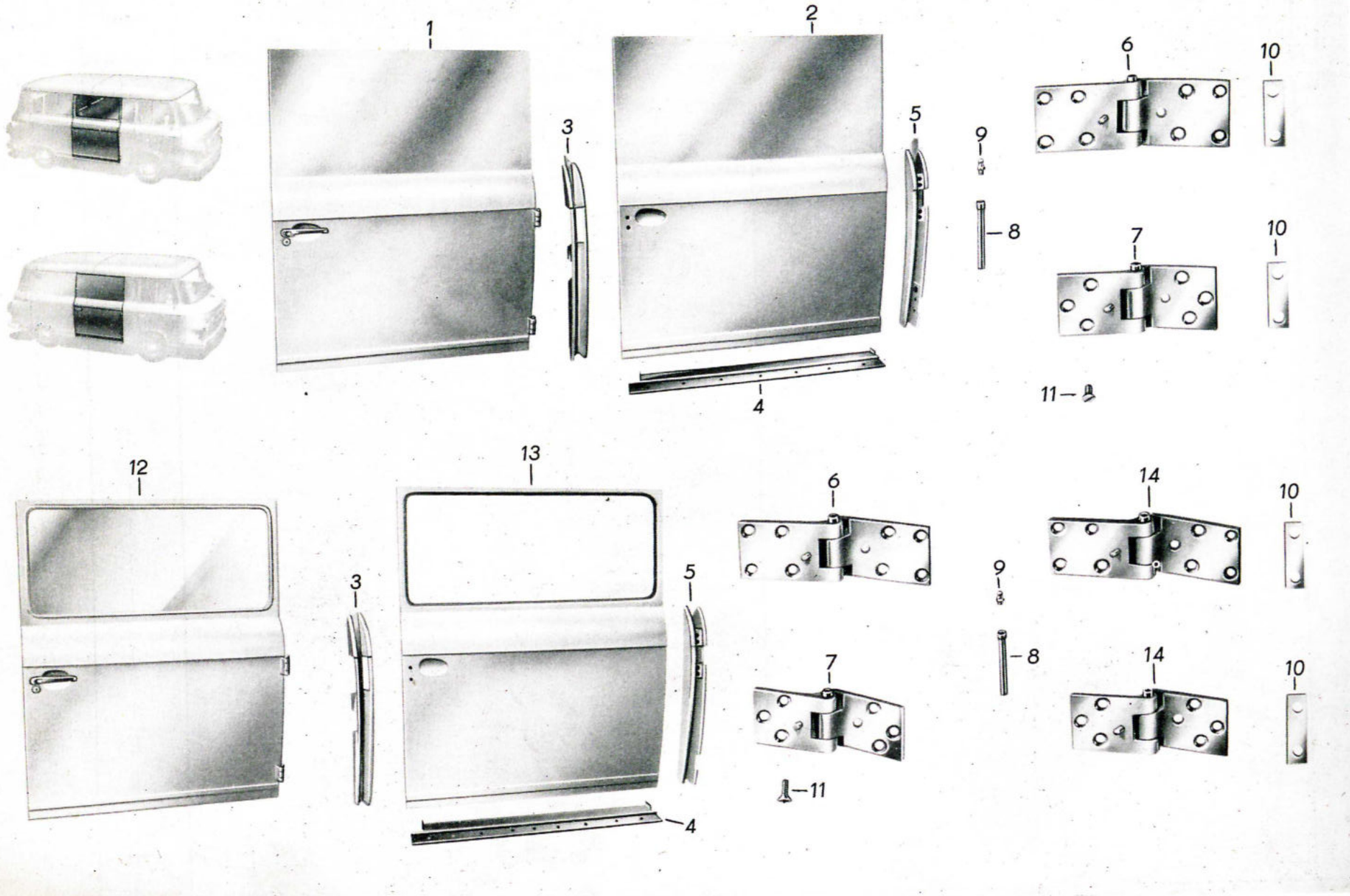
1
2
3
4
5
6
7
8
9
10
11
12
13
14

Bild-Nr.	Ersatzteil-Nummer Barkas-Nr.	Hersteller-Nr.	Benennung	Stück	Bemerkung
1	3058 Z 30611/06		Seitentür vollst. KA	1	Eo
2	3058 U 33089/16		Seitentür vollst. KA (Schweißgruppe)	1	Eo
3	3058 U 27890/02		Schloßsäule vollst.	1	S
4	83058 U 25182/02		Querstück unten vollst.	1	Eo
5	83058 U 27891/02		Scharniersäule vollst.	1	Eo
6	83058 U 26468/03		Türscharnier oben KA, KO, KB	1	Eo
7	83058 U 26479/03		Türscharnier unten KA, KO, KB	1	Eo
8	83057 - 34335/04		Scharnierstift (Übermaß)	2	Eo
9		TGL 0-71412 DIN 71412	Kegelschmierkopf A 6	2	N
10	3010 - 32302/04 3010 - 32303/04		Beilage für Türscharnier 1 mm Beilage für Türscharnier 1,5 mm	n.B. n.B.	Eo Eo
11		TGL 5683 DIN 87	Senkschraube B M 8 x 20 - 4S	14	N
12	83058 Z 32759/06		Seitentür vollst. KO (verglast)	1	Eo
	83058 Z 33612/06		Seitentür vollst. KB (verglast)	1	Eo
	83058 Z 28979/06		Seitentür vollst. KK (verglast)	1	Eo
13	3058 U 33091/16		Seitentür vollst. KO	1	Eo
	3058 U 34012/06		Seitentür vollst. KB	1	Eo
	3058 U 33092/06		Seitentür vollst. KK	1	Eo
14	3058 U 32604/04		Türscharnier oben KK	1	Eo
15	3058 U 32603/04		Türscharnier unten KK	1	Eo

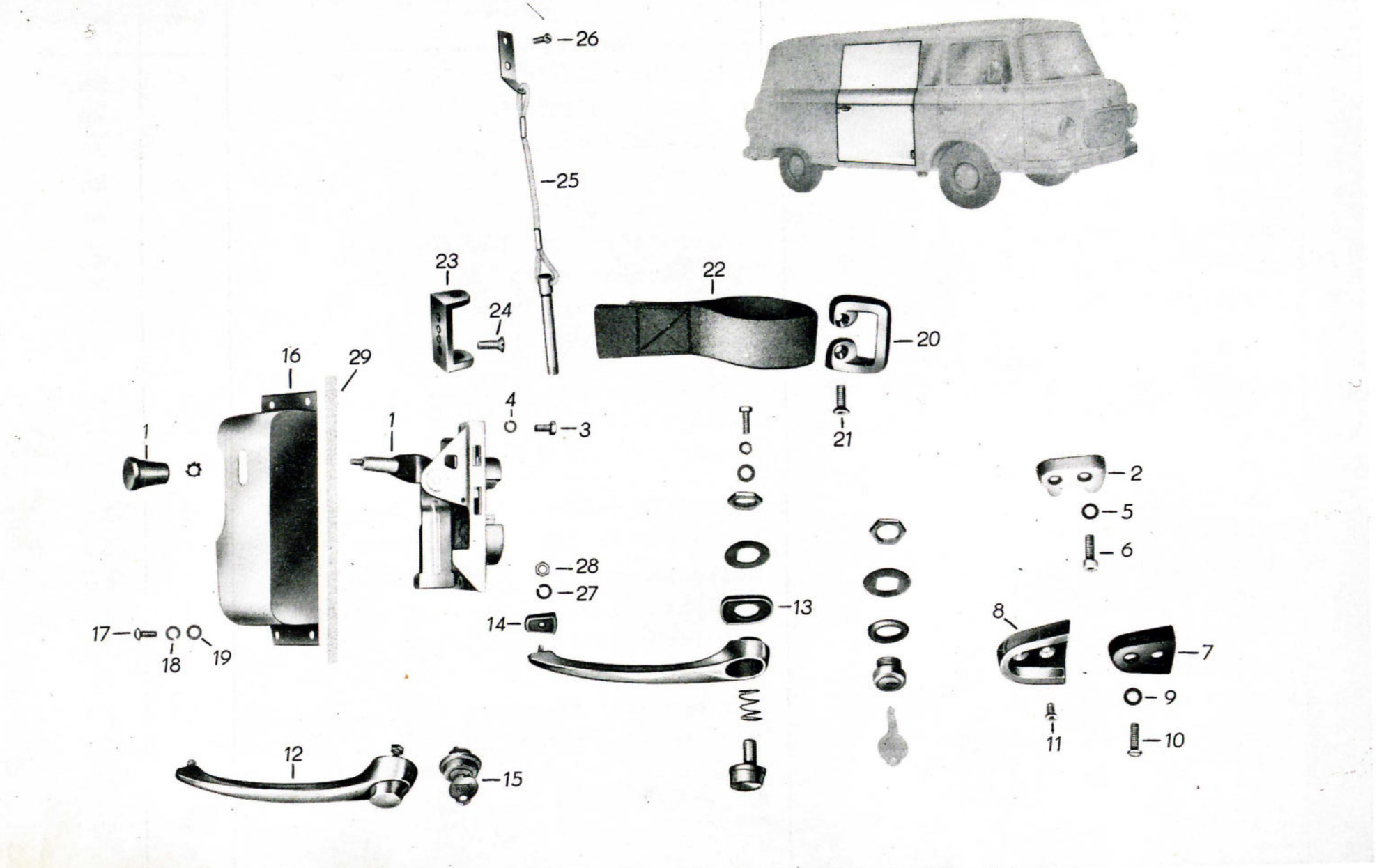
26
25
23
24
22
20
21
16
29
1
1
4
3
2
5
6
28
27
13
14
17
18
19
8
7
9
11
10
12
15

Bild-Nr.	Ersatzteil-Nummer Barkas-Nr.	Hersteller-Nr.	Benennung	Stück	Bemerkung
1		DBM Art.Nr. 3530B	(Türschloß vollst. mit Öffnungshebel	1)	Eo
2	3057-25338/04		(Schloßkeil rechts	1)	Eo
3		TGL 0-933 DIN 933	Sechskantschraube M 5 x 10 - 5D	4)	N
4		TGL 7403 DIN 127	Federring B 5	4)	N
o.A.	3057-31812/04		Unterlage für Schließkeil	1)	Eo
5		TGL 0-137 DIN 137	Federscheibe A 6	2)	N
6		TGL 0-912 DIN 912	Zylinderschraube M 6 x 20 - 8G	2)	N
7	3057-26300/04		Fangnase	1)	Eo
8		DBM Art.Nr.4607B	Schale für Fangnase	1)	Eo
o.A.	3057-32012/04		Unterlage für Pufferschale	1)	Eo
9		TGL 0-125 DIN 125	Scheibe 6,4	2)	N
10		TGL 0-85 DIN 85	Linsenschraube A M 5 x 20 - 4S	2)	N
11		TGL 5683 DIn 87	Senkschraube B M 5 x 10 - 4S	2)	N
12		DBM Art.Nr. 4651	Außentürgriff vollst.	1)	Eo
13			Gummiunterlage hinten	1)	Eo
14			Gummiunterlage vorn	1)	Eo
15		DBM Art.Nr. 3692	Zylinderschloß vollst. m. Gummi-unterlage	1)	Eo
16	83058-26426/03		KAPPE) KA und KO	1)	Eo

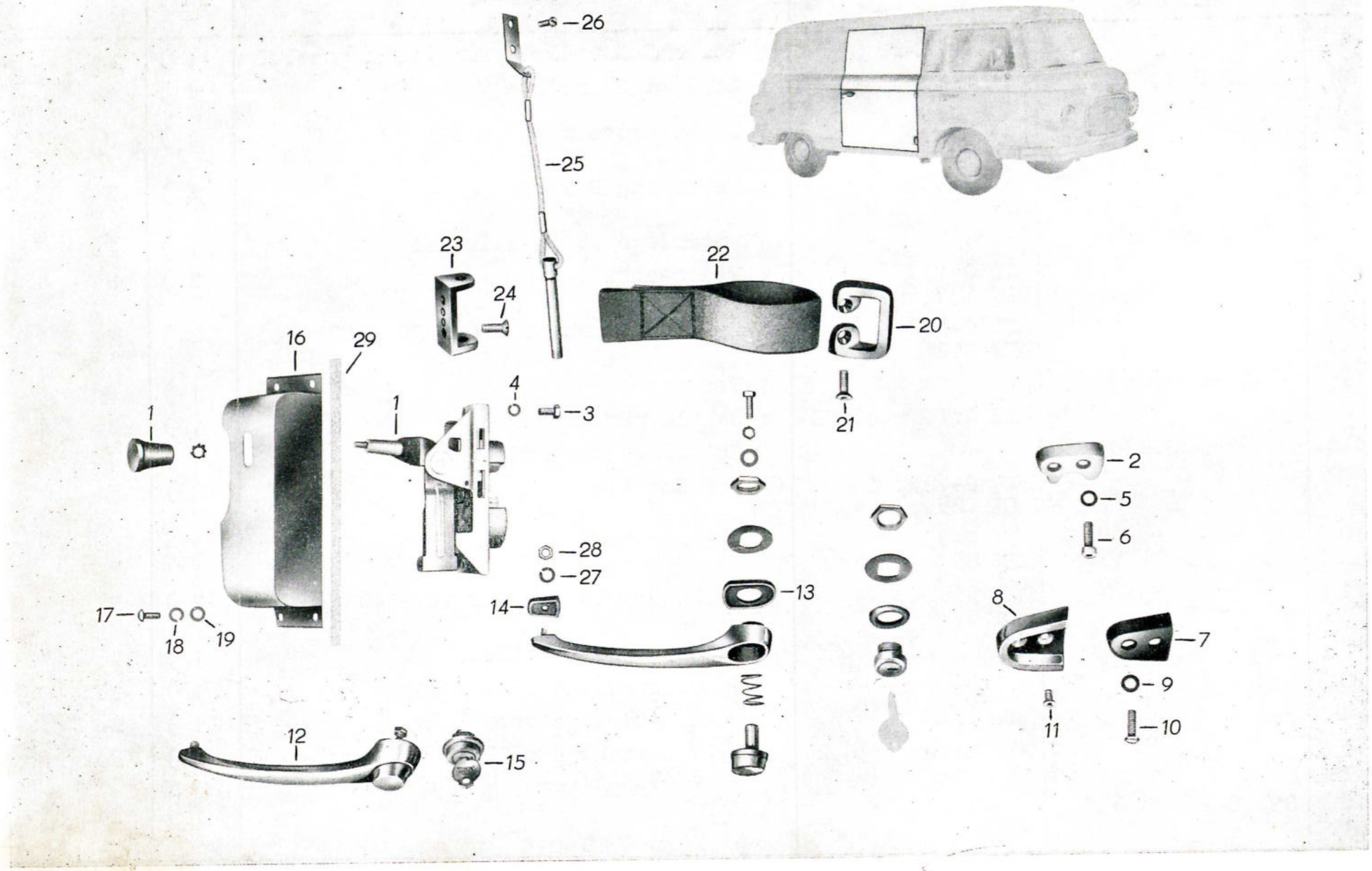
26
25
23
24
22
20
21
16
29
1
1
4
3
28
27
13
14
17
18
19
12
15
2
5
6
8
7
9
11
10

Bild-Nr.	Ersatzteil-Nummer Barkas-Nr.	Hersteller-Nr.	Benennung	Stück	Bemerkung
17		TGL 0-85 DIN 85	Linsenschraube B M 4 x 10 - 4S	4)	N
18		TGL 7403 DIN 127	Federring B 4	4)	N
19		TGL 0-125 DIN 125	Scheibe 4,3	4)	N
20	3057 - 26900/04		Türgurthalter	1)	Eo
21		TGL 5683 DIN 87	Senkschraube B M 6 x 16 - 5S	2)	N
22	3058 - 28953/04		Türhalteband	1)	Eo
23		A-TGL 48-33512	Türgurthalter	1)	Eo
24		TGL 5683 DIN 87	Senkschraube B M 6 x 20 - 4S	2)	Eo
25	3058 U 25236/04		Stift für Türgurthalter vollst.	1)	Eo
26		TGL 0-7973 DIN 7973	Linsensenkblechschraube B 4,2 x 16	1)	Eo
o.A.		TGL 39-234-A1 99	Senkscheibe B 4	1)	Eo
27		TGL 7403 DIN 127	Federring B 5	1)	N
28		TGL 0-934 DIN 934	Sechskantmutter M 5 - 5S	1)	N
29	3051 - 29652/04		Filzstreifen	1)	S

) KA und KO

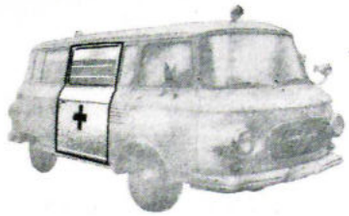

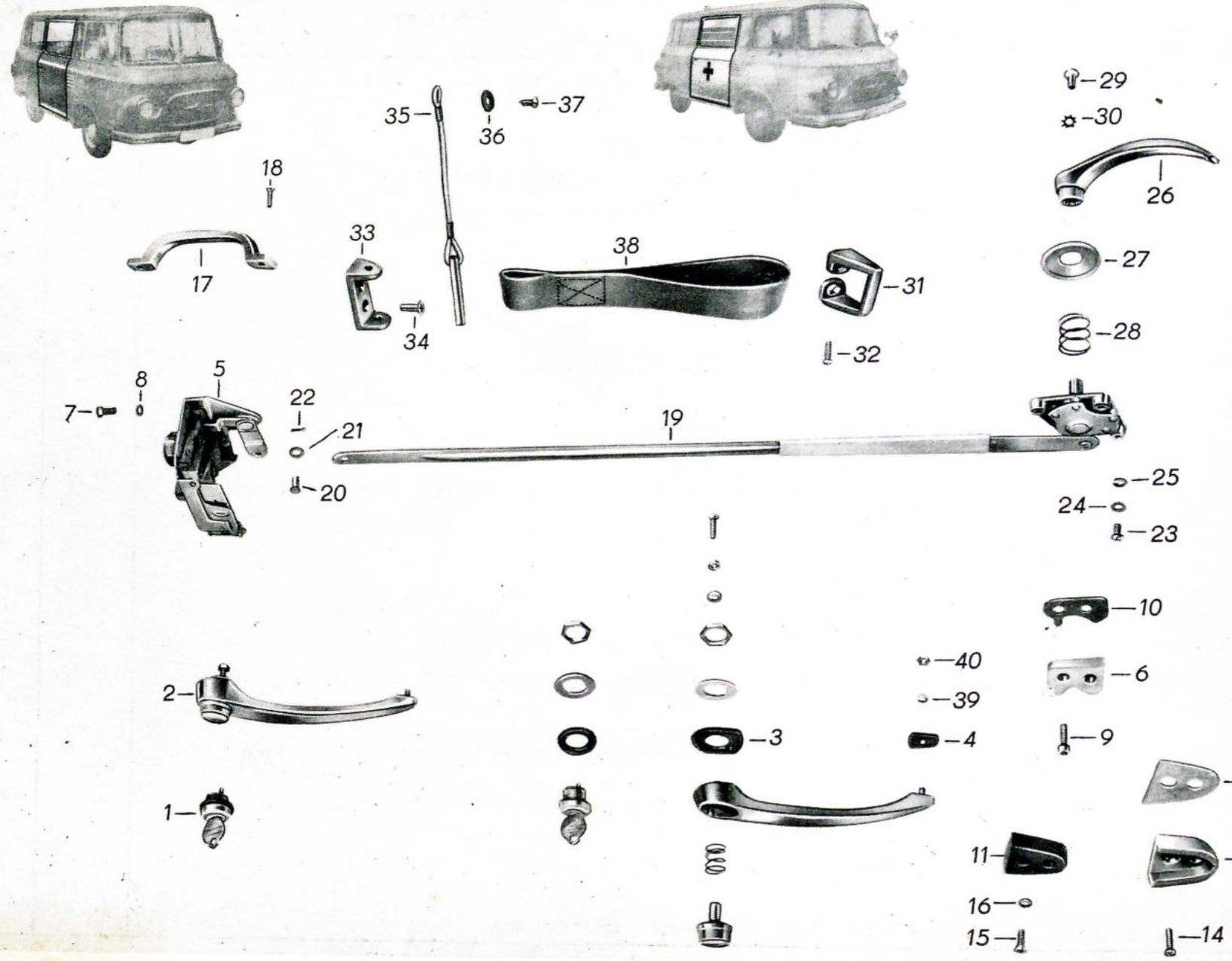
35
36
37
18
17
33
34
38
31
32
29
30
26
27
28
8
7
5
22
21
20
19
25
24
23
2
1
3
40
39
4
10
6
9
13
11
12
16
15
14

Bild-Nr.	Ersatzteil-Nummer Barkas-Nr.	Hersteller-Nr.	Benennung	Stück	Bemerkung
1		DBM Art.Nr.3692	Zylinderschloß vollst. mit Gummiunterlage	1	Eo
2		DBM Art.Nr.4651	(Außentürgriff vollst.	1	Eo
3			(Gummiunterlage hinten	1	Eo
4			(Gummiunterlage vorn	1	Eo
5		DBM Art.Nr.3530	(Türschloß vollst. rechts für Fernbetätigung	1	Eo
6	3057-25338/04		(Schließkeil rechts	1	Eo
7		TGL 0-933 DIN 933	Sechskantschraube M 5 x 10 - 5D	4	N
8		TGL 7403 DIN 127	Federring B 5	4	N
9		TGL 0-912 DIN 912	Zylinderschraube M 6 x 20 - 8G	2	N
o.A.		TGL 0-137 DIN 137	Federscheibe A 6	2	N
10	3057-31812/04		Unterlage für Schließkeil	1	Eo
11	3057-26300/04		Fangnase	1	Eo
12		DBM Art.Nr.4607/B	Schale für Fangnase	1	Eo
13	3057-32012/04		Unterlage für Pufferschale	1	Eo
14		TGL 5683 DIN 97	Senkschraube B M 5 x 10 - 4S	2	N
15		TGL 0-85 DIN 85	Linsenschraube A M 5 x 20 - 4S	2	N
16		TGL 0-125 DIN 125	Scheibe 6,4	2	N
17		DBM Art.Nr.4632	Zuziehgriff KO, KB, KK	1	Eo

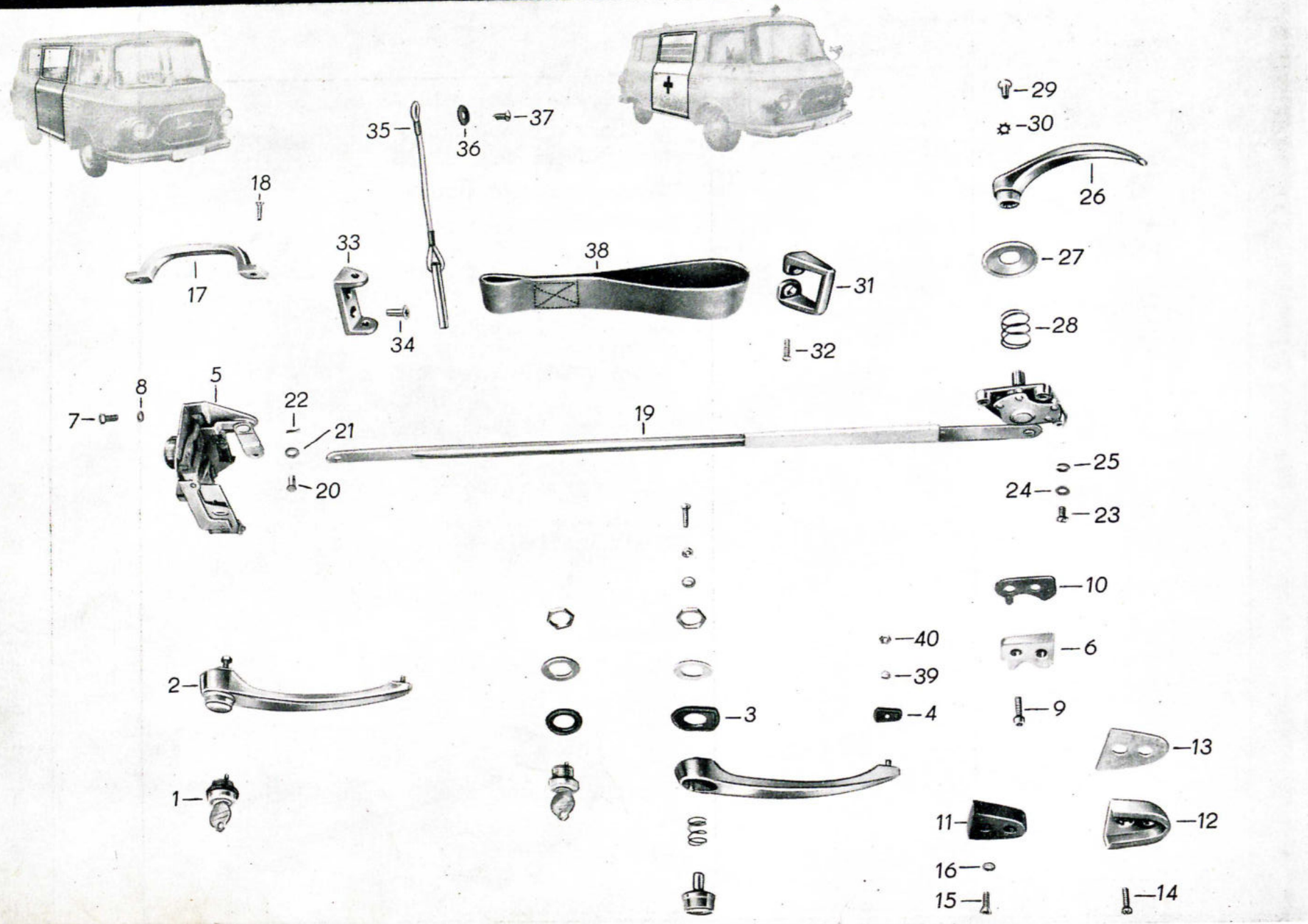
18
17
35
36
37
33
34
38
31
32
29
30
26
27
28
8
7
5
22
21
20
19
25
24
23
10
6
9
2
3
40
39
4
13
1
11
12
16
15
14

Bild-Nr.	Ersatzteil-Nummer Barkas-Nr.	Hersteller-Nr.	Benennung	Stück	Bemerkung
18		TGL 5683 DIN 63	Senkschraube B M 4 x 16 - 4S	2	N
19		DBM Art.Nr.3536B	Fernbetätigung rechts, vollst.	1	Eo
20		TGL 18010 DIN 7985	Bolzen 6 h 11 x 12 x 8,5	1	N
21		TGL 0-125 DIN 125	Scheibe 6,4	1	N
22		TGL 0-94 DIN 94	Splint 1,5 x 8	1	N
23		TGL 0-85 DIN 85	Linsenschraube B M 5 x 10 - 4S	3	N
24		TGL 0-125 DIN 125	Scheibe 5,3	3	N
25		TGL 7403 DIN 125	Federring B 5	3	N
26		DBM Art.Nr.3424	Türinnendrücker	1	N
27		DBM Art.Nr.1302	Rosette	1	N
28		DBM Art.Nr.3447	Druckfeder	1	N
29		TGL 0-85 DIN 85	Linsenschraube M 6 x 12 - 4S	1	N
30		TGL 0-6797 DIN 6797	Zahnscheibe A 6	1	N
31	3057-26900/04		Türgurthalter	1	N
32		TGL 5683 DIN 63	Senkschraube B M 6 x 16 - 4S	2	N
33		A-TGL 48-33-512	Türgurthalter	1	N

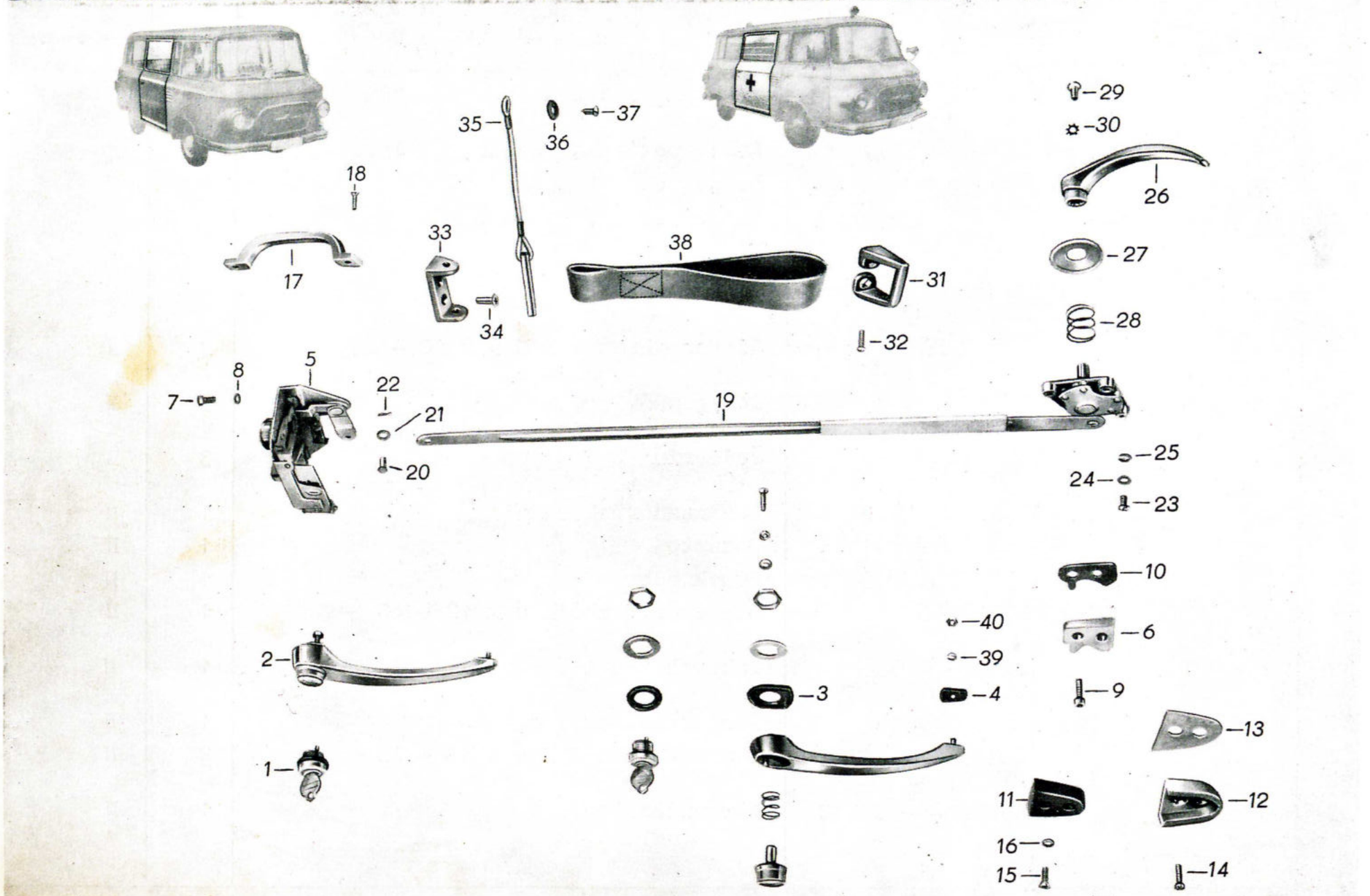
18
17
35
36
37
33
34
38
31
32
29
30
26
27
28
8
7
5
22
21
20
19
25
24
23
10
6
9
40
39
4
3
2
1
13
12
11
16
15
14

Bild-Nr.	Ersatzteil-Nummer Barkas-Nr.	Ersatzteil-Nummer Hersteller-Nr.	Benennung	Stück	Bemerkung
34		TGL 5683 DIN 63	Senkschraube B M 6 x 20 - 4S	2	N
35	3058 U 25236/04		Stift für Türgurthalter vollst.	1	Eo
36		TGL 39-234-A1 99	Senkscheibe B 4	1	N
37		TGL 0-7973- DIN 7973	Linsensenkblechschraube	1	N
38	3058 - 28953/04		Türhalteband	1	Eo
39	3058 - 28953/04		Federring B 5	1	N
40	3058 - 28953/04		Sechskantmutter M 5	1	N

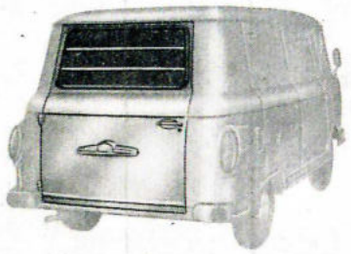

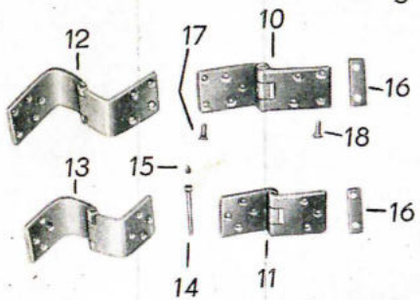
12
17
10
16
18
13
15
16
14
11

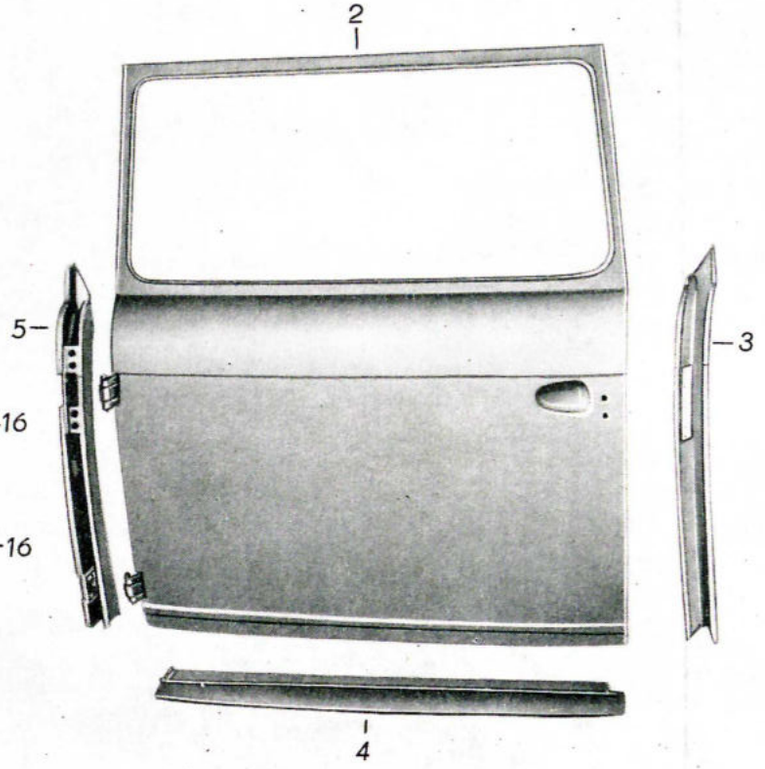
2
5
3
4

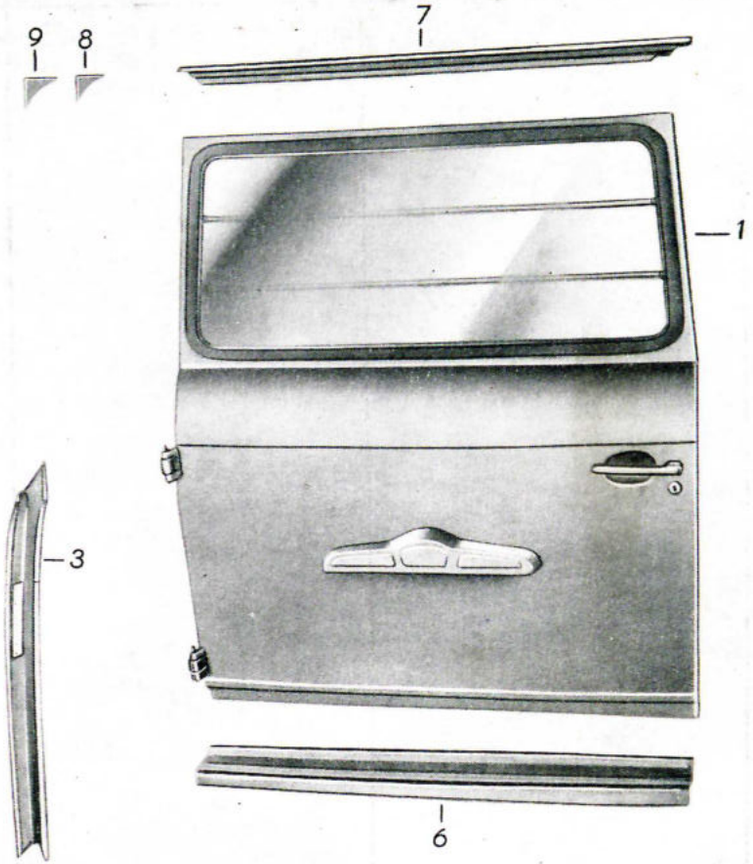
9
8
7
1
6

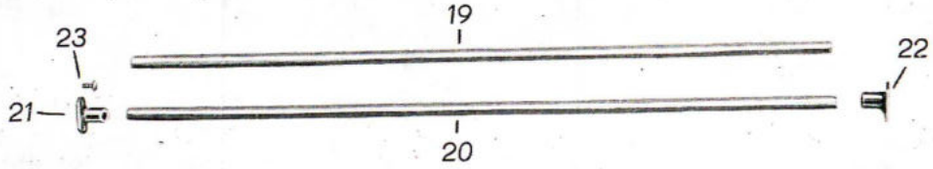
23
19
22
21
20

Bild-Nr.	Ersatzteil-Nummer Barkas-Nr.	Hersteller-Nr.	Benennung	Stück	Bemerkung
1	3059 Z 30608/16		Rückwandtür vollst. KA, KO, KB (verglast)	1	Eo
o.A.	3059 Z 28963/06		Rückwandtür vollst. KK (verglast)	1	Eo
2	3059 U 33090/06		Rückwandtür vollst. (Schweißgruppe)	1	Eo
3	3059 U 27904/02		Schloßsäule vollst.	1	S
4	83059 U 25714/02		Querstück unten vollst.	1	Eo
5	83059 U 27885/02		Scharniersäule vollst.	1	Eo
6	83030 U 30639/01		Schweller vollst. unter Rückwandtür	1	Eo
7	83010 U 25776/01		Dachrahmen vollst. über Rückwandtür	1	Eo
8	83010 - 30797/04		Knotenblech (Rückwandtürrahmen)	2	Eo
9	83010 - 30813/04		Falzblech (Rückwandtürrahmen)	2	Eo
10	83059 U 26467/03		Türscharnier oben vollst. KA, KO, KB	1	Eo
11	83059 U 26478/03		Türscharnier unten vollst. KA, KO, KB	1	Eo
12	83059 U 31404/03		Türscharnier oben vollst. KK	1	Eo
13	83059 U 31405/03		Türscharnier unten vollst. KK	1	Eo
14	83057 - 34335/04		Scharnierstift (Übergröße)	2	Eo
15		TGL 0-71412 DIN 71412	Kegelschmierkopf H 6	2	Eo
16	3010 - 32302/04		Beilage für Türscharnier 1 mm	n.B.	Eo
o.A.	3010 - 32303/04		Beilage für Türscharnier 1,5 mm	n.B.	Eo
17		TGL 5683 DIN 63	Senkschraube B M 8 x 25 - 4S	4	N
18		TGL 5683 DIN 63	Senkschraube B M 8 x 20 - 4S	10	N
19	3059 - 25782/03		Schutzstab oben	1	Eo
20	3059 - 25783/03		Schutzstab unten	1	Eo

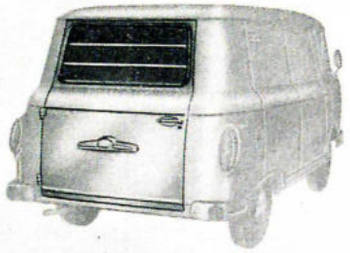

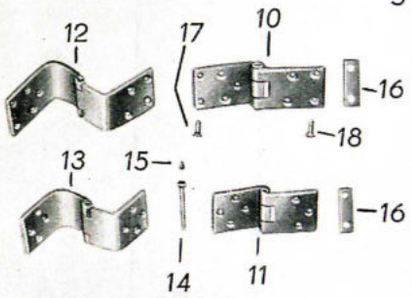
12
17
10
16
18
13
15
16
14
11

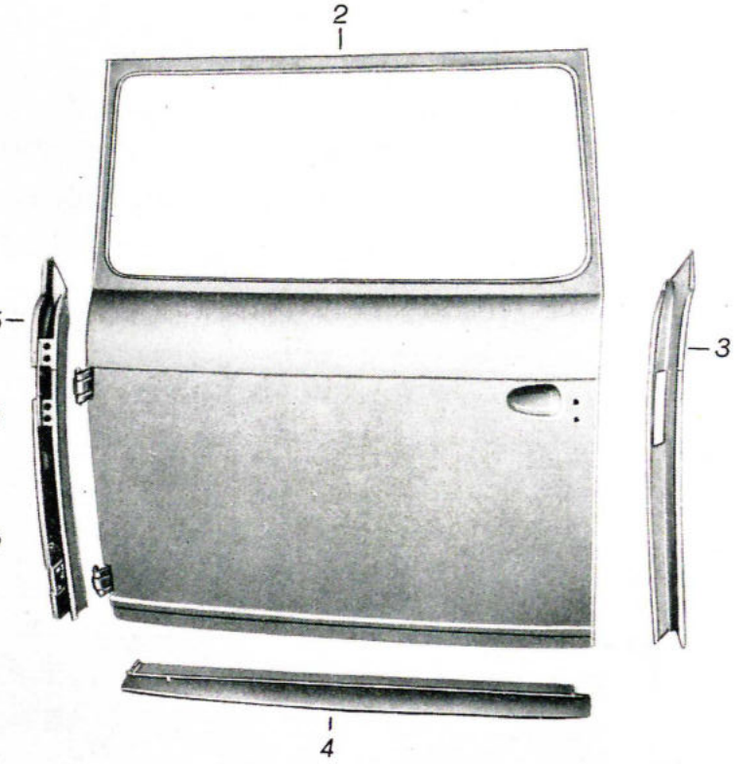
2
5
3
4

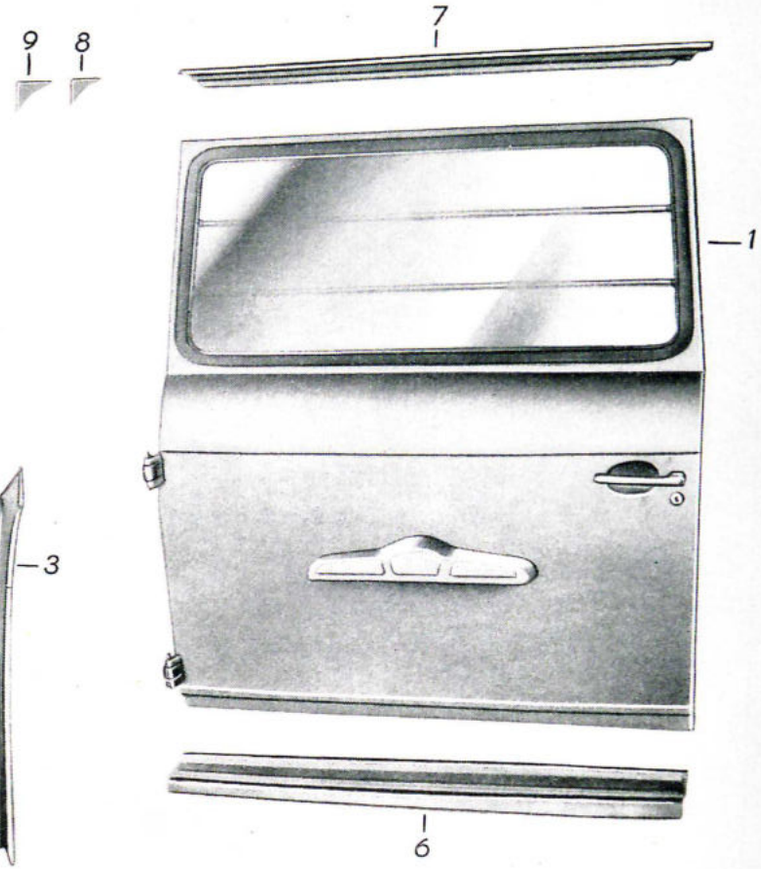
9
8
7
1
6

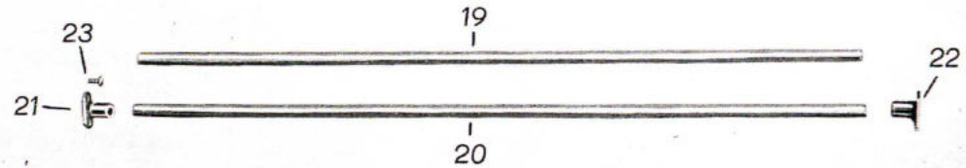
23
19
22
21
20

Bild-Nr.	Ersatzteil-Nummer Barkas-Nr.	Hersteller-Nr.	Benennung	Stück	Bemerkung
21	3059 - 30668/04		Böckchen links	2	Eo
22	3059 - 30669/04		Böckchen rechts	2	Eo
23		TGL 0-7973 DIN 7973	Linsensenkblechschraube B 4,8 x 13	8	N

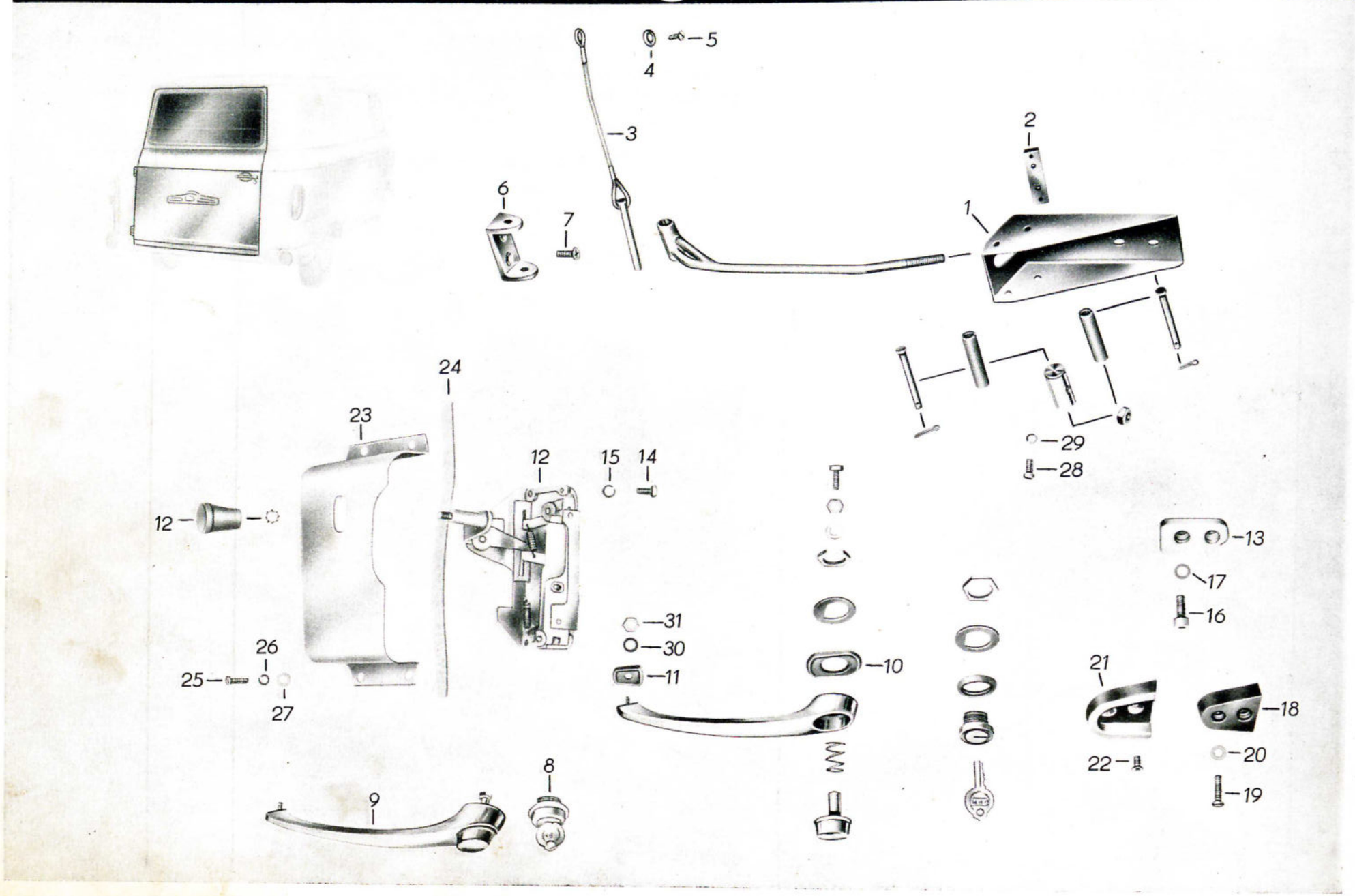
1
2
3
4
5
6
7
8
9
10
11
12
13
14
15
16
17
18
19
20
21
22
23
24
25
26
27
28
29
30
31

Bild-Nr.	Ersatzteil-Nummer Barkas-Nr.	Hersteller-Nr.	Benennung	Stück	Bemerkung
1	3059 U 32491/02		Türfeststeller vollst. KA, KO, KB	1	Eo
o.A.	3059 U 32492/02		Türfeststeller vollst. KK	1	Eo
2	3051 - 28759/04		Gewindeplatte	1	Eo
3	3058 U 25236/04		Stift für Türgurthalter vollst.	1	Eo
4		TGL 39-234-A1 99	Senkscheibe B 4	1	N
5		TGL 0-7973 DIN 7973	Linsensenkblechschraube B 4,2 x 13	1	N
6		A-TGL 48-33512	Türgurthalter	1	N
7		TGL 5687 DIN 87	Senkschraube B M 6 x 16 - 4S	2	N
8		DBM Art.Nr.3692	Zylinderschloß vollst. mit Gummiunterlage	1	Eo
9		DBM Art.Nr.4651	(Außentürgriff vollst.	1	Eo
10			(Gummiunterlage hinten	1	Eo
11			(Gummiunterlage vorn	1	Eo
12		DBM Art.Nr.3530B	Türschloß vollst. links mit Öffnungshebel	1	Eo
13	3057 - 25423/04		Schließkeil links	1	Eo
14		TGL 0-933 DIN 933	Sechskantschraube M 5 x 10 - 5D	4	N
15		TGL 7403 DIN 127	Federring B 5	4	N
o.A.	3057 - 31812/04		Unterlage für Schließkeil	1	Eo
16		TGL 0-912 DIN 912	Zylinderschraube M 6 x 20 - 8G	2	N
17		TGL 0-137 DIN 137	Federscheibe A 6	2	N

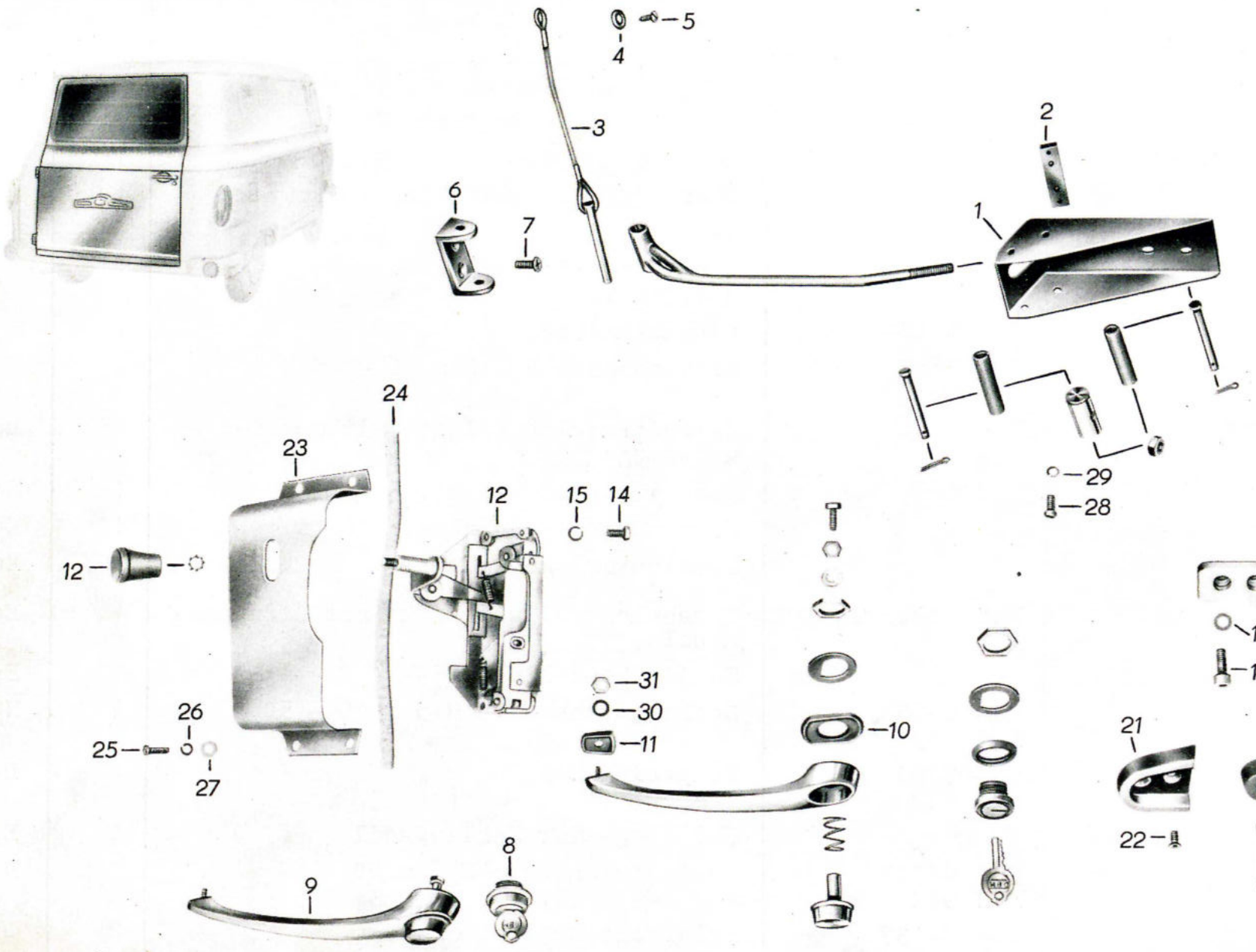
1
2
3
4
5
6
7
8
9
10
11
12
13
14
15
16
17
18
19
20
21
22
23
24
25
26
27
28
29
30
31

Bild-Nr.	Ersatzteil-Nummer Barkas-Nr.	Hersteller-Nr.	Benennung	Stück	Bemerkung
18	3057 - 26300/04		Fangnase	1	Eo
19		TGL 0-85 DIN 85	Linsenschraube AM 5 x 20 - 4S	2	N
20		TGL 0-125 DIN 125	Scheibe 6,4	2	N
21		DBM Art.Nr.4607	Schale für Fangnase	1	N
o.A.	3057 - 32012/04		Unterlage für Pufferschale	1	Eo
22		TGL 5683 DIN 87	Senkschraube B M 5 x 10 - 4S	2	N
23	3059 - 27995/03		Kappe	1	Eo
24	3051 - 29652/04		Filzstreifen	1	S
25		TGL 0-85 DIN 85	Linsenschraube B M 4 x 10 - 4S	4	N
26		TGL 7403 DIN 127	Federring B 4	4	N
27		TGL 0-925 DIN 925	Scheibe 4,3	4	N
28		TGL 0-84 DIN 84	Zylinderschraube BM 6 x 12	4	N
29		TGL 7403 DIN 127	Federring B 6	4	N
o.A.		TGL 0-9021 DIN 9021	Scheibe 6,4	2	N
30		TGL 7403 DIN 127	Federring B 5	1	N
31		TGL 0-934 DIN 934	Sechskantmutter M 5 - 5S	1	N

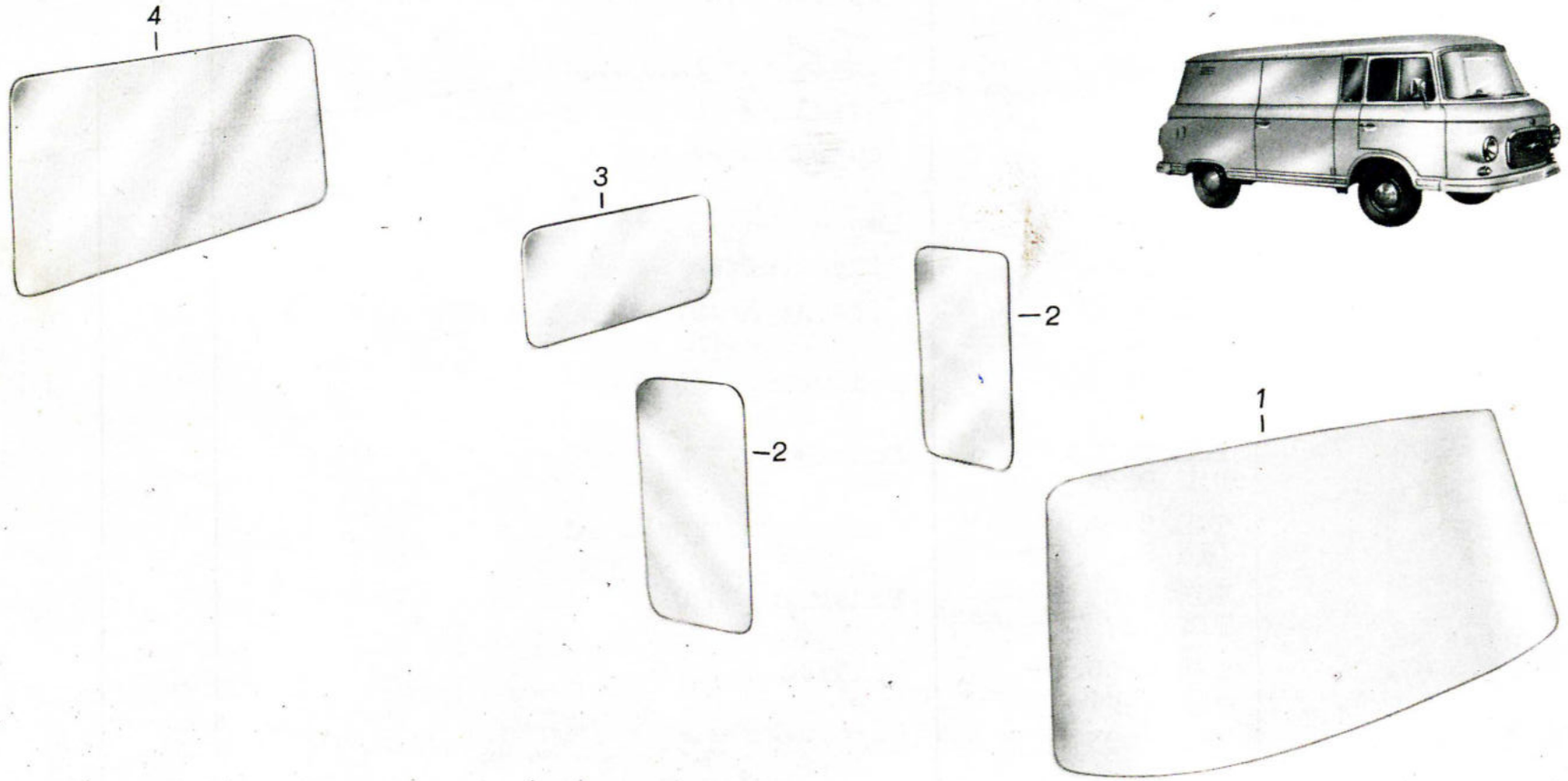
4
3
2
2
1

Bild-Nr.	Ersatzteil-Nummer Barkas-Nr.	Hersteller-Nr.	Benennung	Stück	Bemerkung
1	3051 - 25345/01		Windschutzscheibe	1	Eo
2	3055 - 25309/04		Scheibe für Seitenmittelstück	2	Eo
3	3056 - 26147/04		Scheibe für Trennwand	1	Eo
4	3059 - 25247/01		Scheibe für Rückwandtür	1	Eo

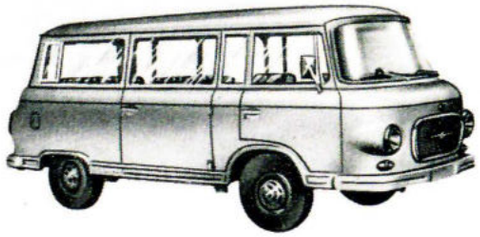

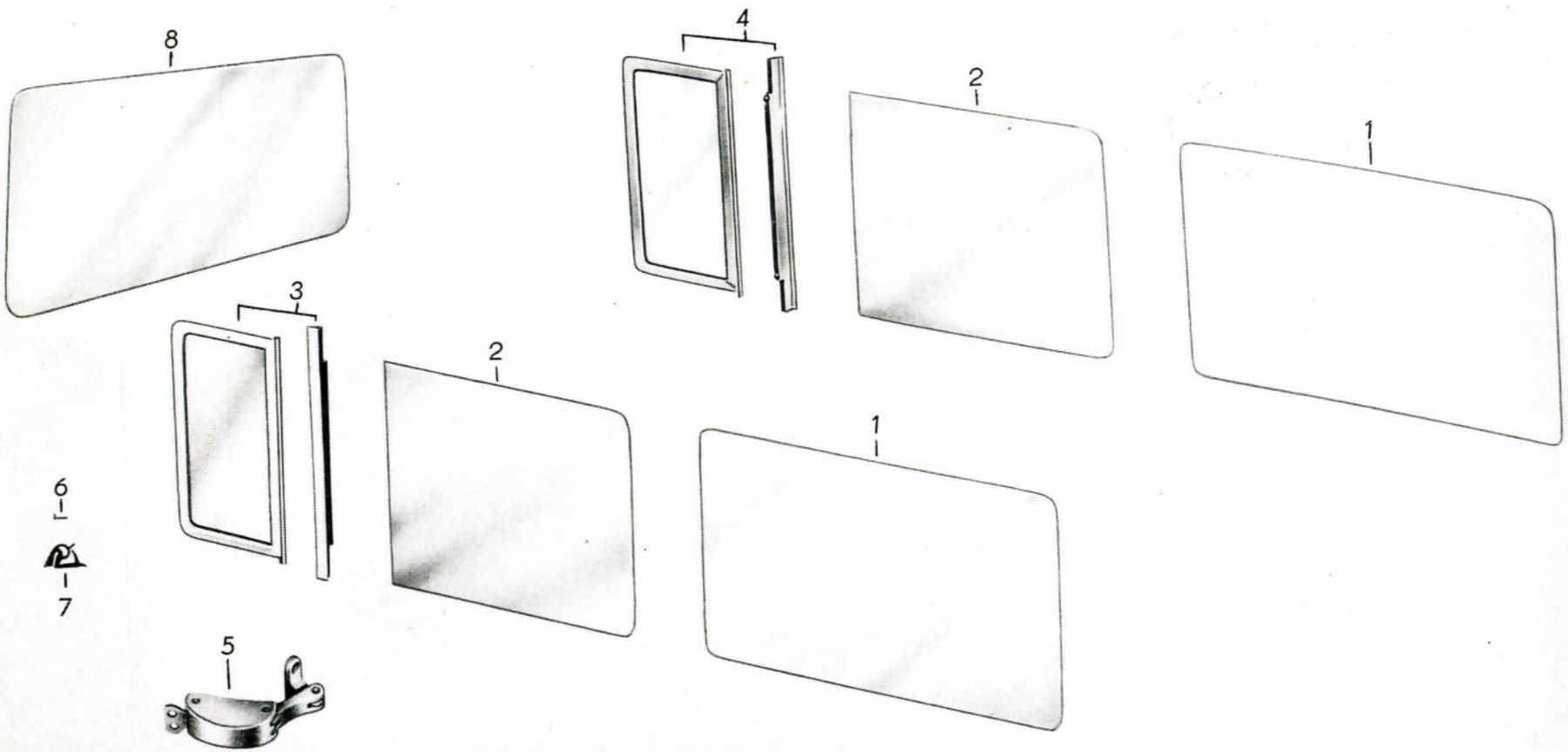
8
4
2
1
3
2
1
6
7
5

Bild-Nr.	Ersatzteil-Nummer Barkas-Nr.	Hersteller-Nr.	Benennung	Stück	Bemerkung
1	3055 - 28442/03		Seitenscheibe vorn KO, KB	2	Eo
2	3055 - 28413/03		Seitenscheibe hinten KO, KB	1	Eo
3		950105-104:000/01 mit Scheibe 004	Ausstellfenster, vollst. rechts	1	Eo
4		950105-104:100/01 mit Scheibe 004	Ausstellfenster, vollst. links	1	Eo
5		DBM Art.Nr.4646	Fensteraussteller vollst.	2	Eo
6	3055 - 28426/04		Druckrahmen	2	Eo
7	3055 - 28424/04		Gummiprofil 980 mm	2	Eo
8	3059 - 25247/01		Scheibe für Rückwandtür	1	Eo

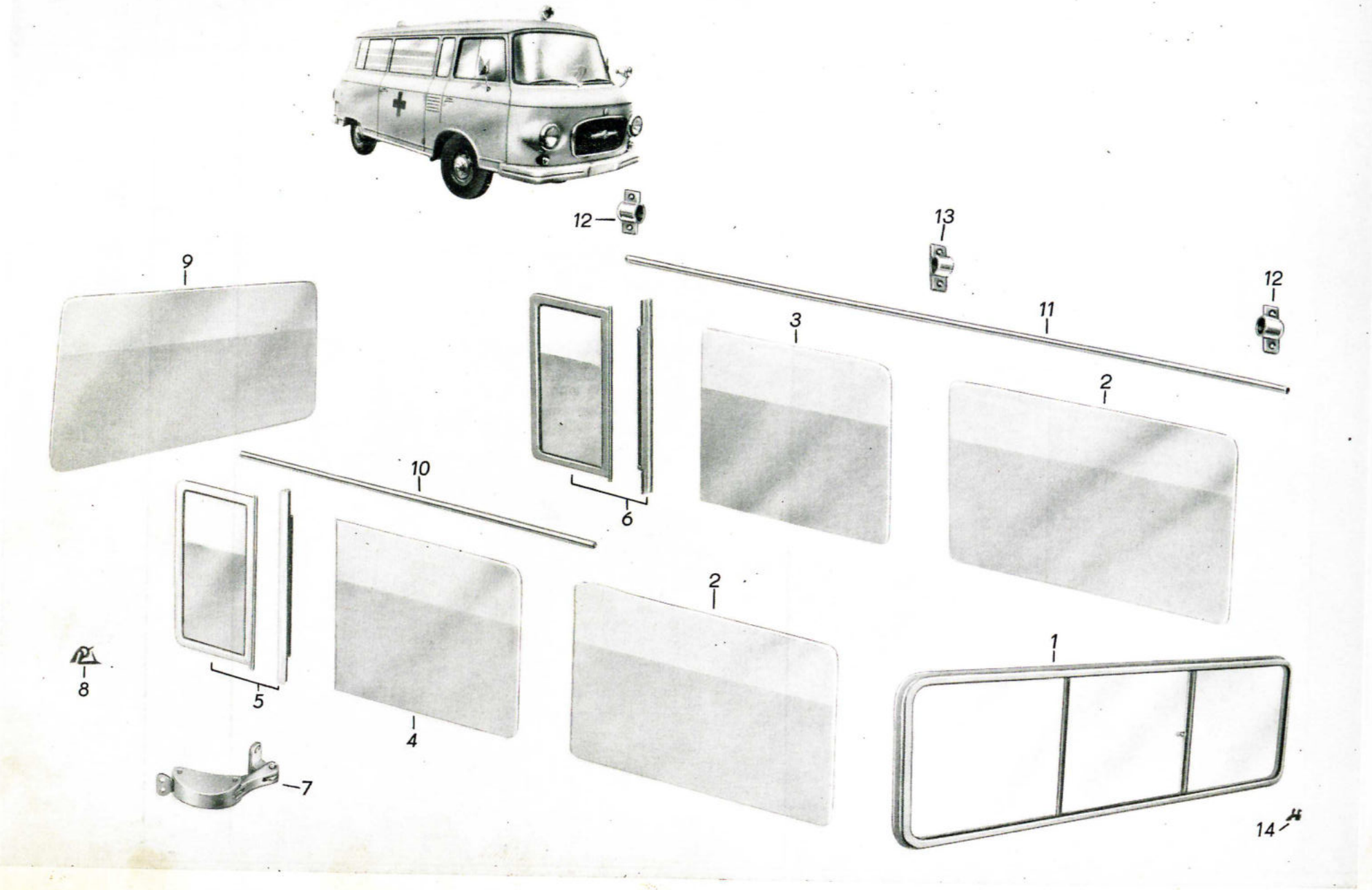
12
13
9
12
11
3
2
10
6
8
5
4
2
1
7
14

Bild-Nr.	Ersatzteil-Nummer Barkas-Nr.	Hersteller-Nr.	Benennung	Stück	Bemerkung
1		950 105-095:000/09	Schiebefenster vollst. KK	1	Eo
2	3055 - 28827/03		Seitenscheibe vorn KK	2	Eo
3	3055 - 28414/03		Seitenscheibe links hinten KK	1	Eo
4	3055 - 28415/03		Seitenscheibe rechts hinten KK	1	Eo
5		950 105-104:000/01 mit Scheibe 005	Ausstellfenster, vollst. rechts KK	1	Eo
6		950 105-104:000/01 mit Scheibe 105	Ausstellfenster, vollst. links KK	1	Eo
7		DBM Art.Nr.4646	Fensteraussteller vollst.	2	Eo
8	3055 - 28424/04		Gummiprofil 980 mm lang	2	Eo
9	3059 - 30000/03		Scheibe für Rückwandtür KK	1	Eo
10	3055 - 28395/04		Schutzstab für Seitenfenster	2	Eo
11	3055 - 30399/04		Schutzstab	2	Eo
12	3055 - 28168/04		Böckchen	8	Eo
13	3055 - 28167/04		Böckchen	2	Eo
o.A.		TGL 0-7973 DIN 7973	Linsensenkblechschraube B 4,2 x 13	20	N
14	3056 - 27981/04		Gummiprofil 3340 mm lang	1	Eo

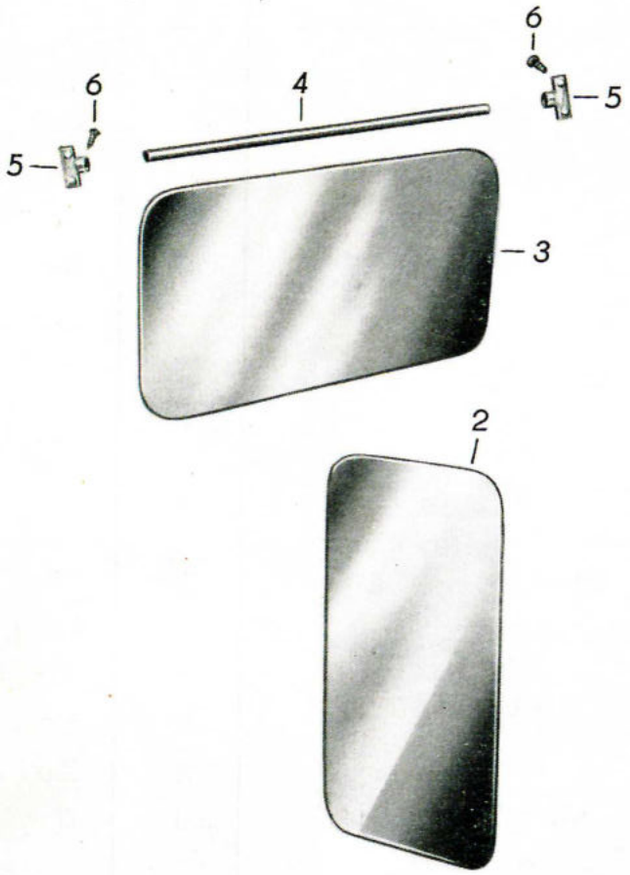
6
4
6
5
5
3
2
2

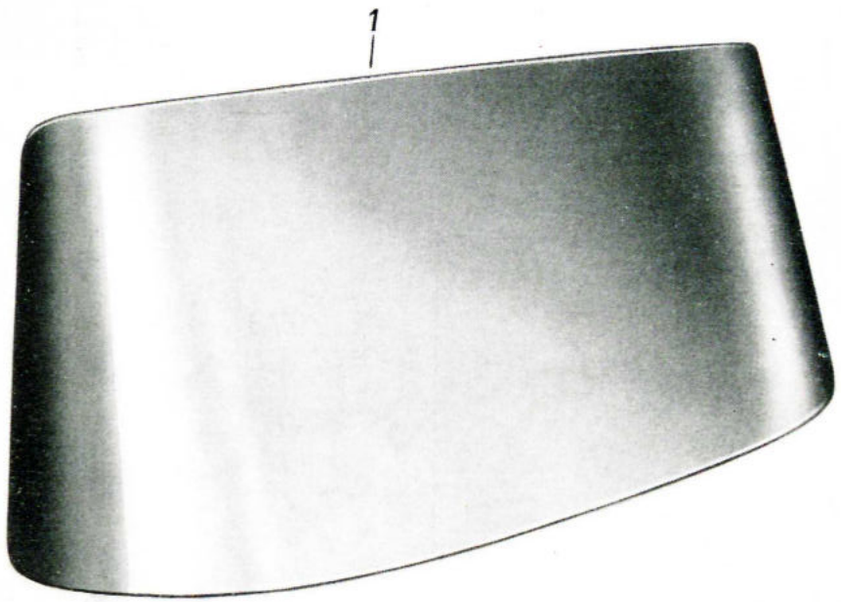
1

Bild-Nr.	Ersatzteil-Nummer Barkas-Nr.	Hersteller-Nr.	Benennung	Stück	Bemerkung
1	3051-25345/01		Windschutzscheibe	1	Eo
2	3055-25309/04		Scheibe für Seitenmittelstück	2	Eo
3	3055-28442/03		Scheibe HP	1	Eo
o.A.	3056-33278/03		Scheibe HP	1	Eo
4	3056-33280/04		Schutzstab HP	2	Eo
5	3056-33281/04		Böckchen für Schutzstab	4	Eo
6		TGL 5687 DIN 87	Linsensenkschraube B m 5 x 12 - 4S	8	Eo

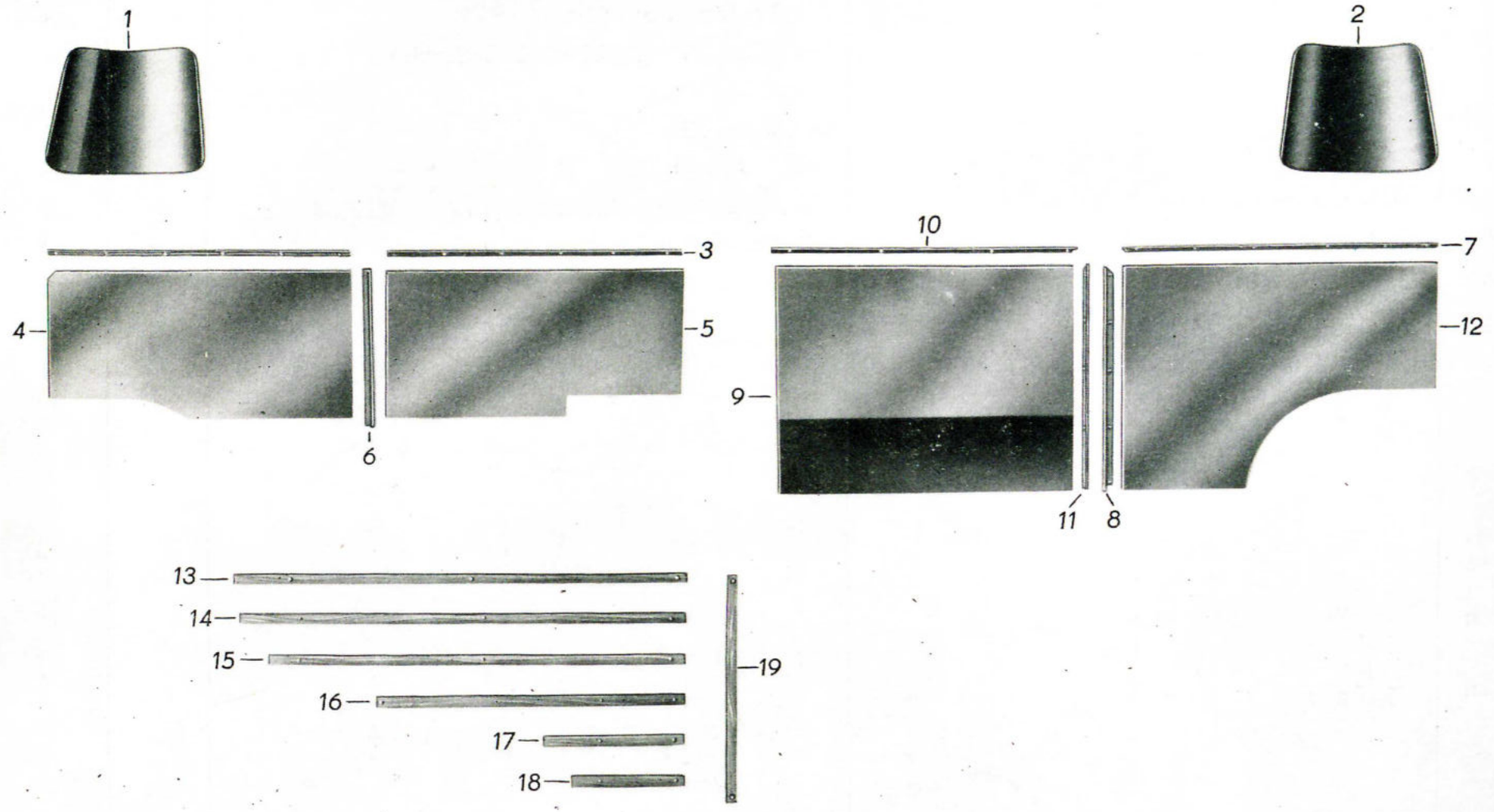
1
2
3
4
5
6
10
7
9
12
11
8
13
14
15
16
17
18
19

Bild-Nr.	Ersatzteil-Nummer Barkas-Nr.	Hersteller-Nr.	Benennung	Stück	Bemerkung
1	3055 U 32630/02		Innenverkleidung vollst. Heckseite links	1	Eo
2	3055 U 32629/02		Innenverkleidung vollst. Heckseite rechts	1	Eo
3	3055 - 30782/04		Profilschiene für Seitenwand links Innenverkleidung	2	Eo
4	3055 U 31099/03		Innenverkleidung Seitenwand links hinten	1	Eo
5	3055 U 30195/03		Innenverkleidung vollst. links vorn	1	Eo
6	3055 U 30231/06		Köderstreifen	1)	S
7	3055 - 28201/04		Profilschiene für Seitenwand rechts in Fensterhöhe	1)	Eo
8	3055 - 28199/04		Profilschiene für Kastensäule Schloßseite	1)	Eo
9	3058 U 31106/03		Innenverkleidung vollst. für Seitentür	1)	Eo
10	3058 - 28406/03		Profilschiene	1)	Eo
11	3058 - 30903/04		Profilschiene	1)	Eo
12	3055 - 30224/03		Innenverkleidung rechts vollst.	1)	Eo
o.A.		TGL 0-7973	Linsensenkblechschraube 2,9 x 13) KB und KK	37)	N
13	3055 - 31117/06		Schutzleiste 1570 mm lang	1	Eo
14	3055 - 31144/06		Schutzleiste 1570 mm lang	1	Eo
15	3055 - 31118/05		Schutzleiste 1470 mm lang	1	Eo
16	3055 - 31120/06		Schutzleiste 1100 mm lang	1	Eo
17	3055 - 31121/06		Schutzleiste 500 mm lang	1	Eo
18	3055 - 31122/06		Schutzleiste 400 mm lang	1	Eo
19	3058 - 31124/06		Schutzleiste 790 mm lang	5	Eo
o.A.		TGL 0-7971 DIN 7971	Zylinderblechschraube B 5,5 x 19	1	Eo

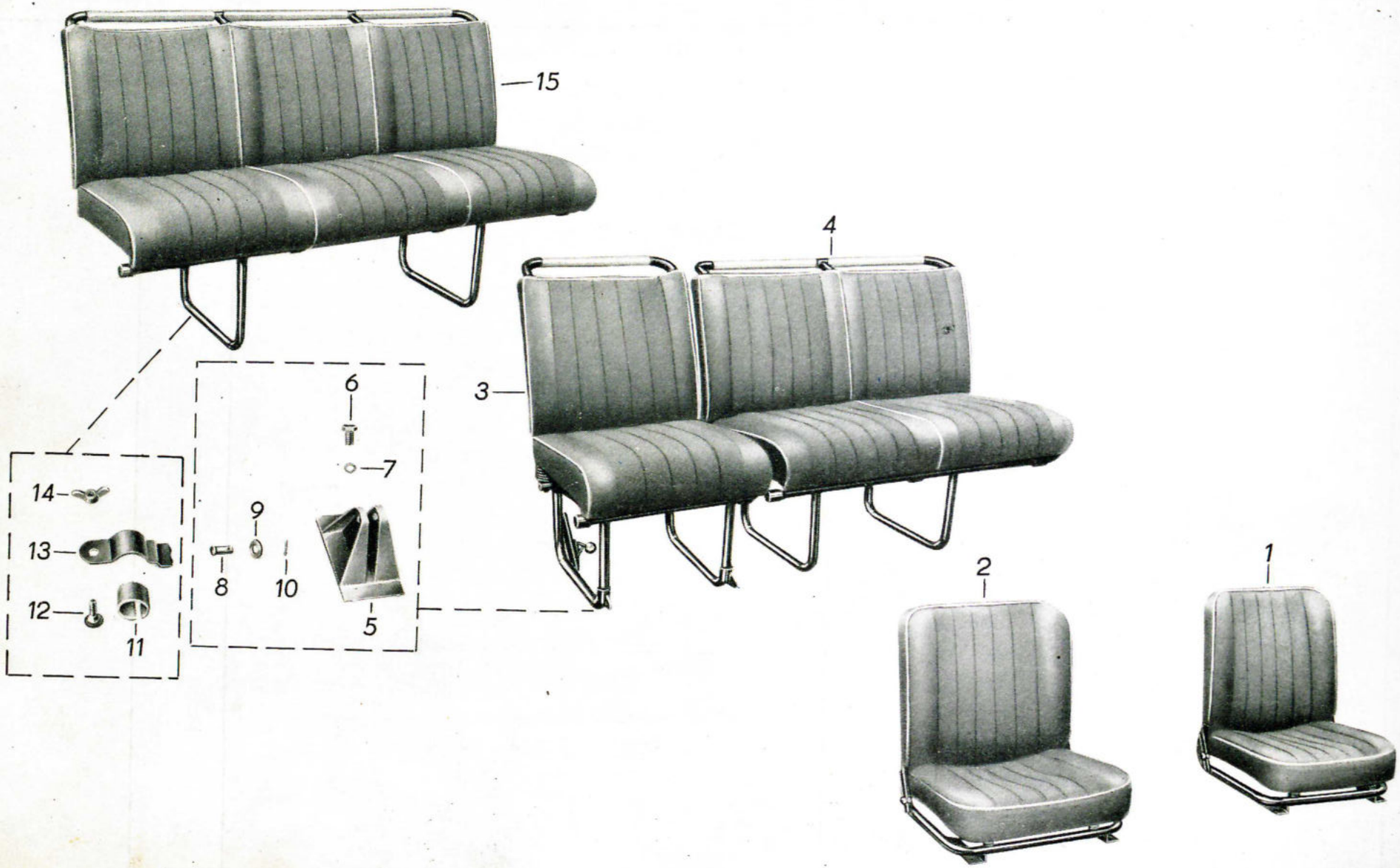
15
4
3
6
7
14
9
13
8
10
12
11
5
2
1

Bild-Nr.	Ersatzteil-Nummer Barkas-Nr.	Hersteller-Nr.	Benennung	Stück	Bemerkung
1	3061 Z 31640/00		Fahrersitz vollst.	1	Eo
2	3061 Z 33446/00		Beifahrersitz vollst.	1	Eo
3	3062 U 32137/16		Klappsitz vollst.	1	Eo
4	3032 U 32138/16		Doppelsitz vollst.	1	Eo
5	3062 U 29955/04		Lager für Klappsitz vollst.	2	Eo
6		TGL 0-933 DIN 933	Sechskantschraube M 8 x 16 - 8G	2	N
7		TGL 7403 DIN 127	Federring B 8	2	N
8		TGL 18010 DIN 1435/1	Bolzen 8 h 11 x 20 x 16	2	N
9		TGL 0-125 DIN 125	Scheibe 8,4	6	N
10		TGL 0-94 DIN 94	Splint 2 x 12	2	N
11	3062 - 29975/05		Ringstück	10	S
12		TGL 0-603 DIN 603	Flachrundschraube	8	N
13	3062 - 30046/04		Spannbügel für Sitzbefestigung	8	Eo
14		TGL 0-315 DIN 315	Flügelmutter M 8 4 Dg	8	N
15	3062 U 32661/16		Sitzbank vollst.	1	Eo
o.A.	3062 U 32291/04		Klappsitzarretierung vollst.	1	Eo

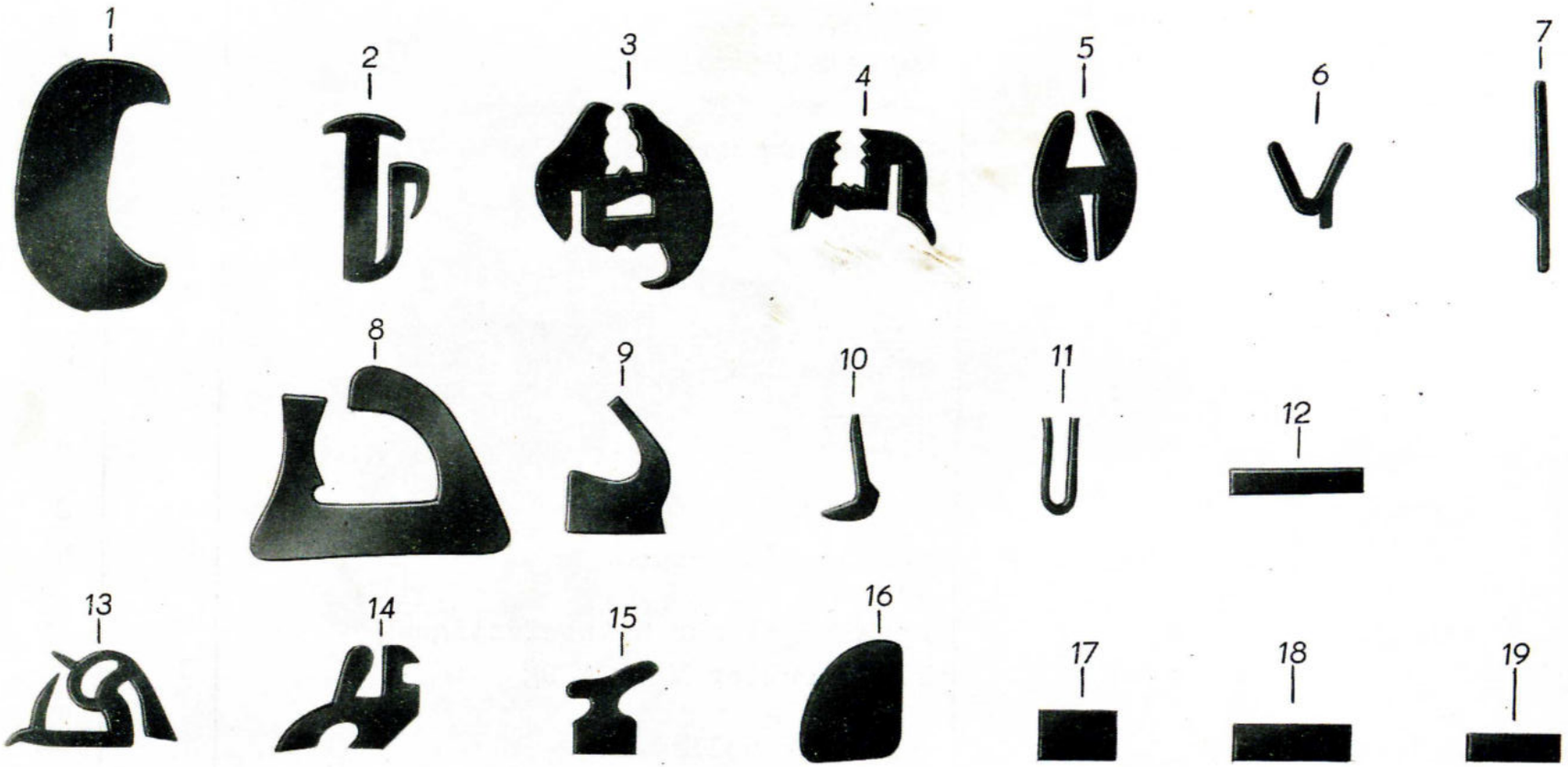
1
2
3
4
5
6
7
8
9
10
11
12
13
14
15
16
17
18
19

Bild-Nr.	Ersatzteil-Nummer Barkas-Nr.	Hersteller-Nr.	Benennung	Stück	Bemerkung
1	3054 - 28638/04		Gummiprofil		Eo
2	3057 - 27562/04		Gummiprofil		Eo
3	3051 - 26247/04		Gummiprofil		Eo
4	3055 - 26557/04		Gummiprofil		Eo
5	3056 - 25964/05		Gummiprofil		Eo
6	3055 - 28629/14		Gummiprofil		Eo
7	3055 - 29793/05		Gummiprofil		Eo
8	3081 - 32966/04		Gummiprofil		Eo
9	3055 - 29923/04		Gummiprofil		S
10	3028 - 27690/05		Gummiprofil		
11	3063 - 28244/05		Gummiprofil		E
12	3055 - 26010/05		Gummiprofil		
13	3055 - 28424/04		Gummiprofil		Eo
14	3056 - 27981/04		Gummiprofil		Eo
15	3057 - 27359/04		Gummiprofil		Eo
16	3028 - 30051/05		Gummiprofil		Eo
17	3028 - 30111/05		Gummiprofil		Eo
18	3028 - 29026/05		Gummiprofil		Eo
19	3055 - 30958/05		Gummiprofil		Eo

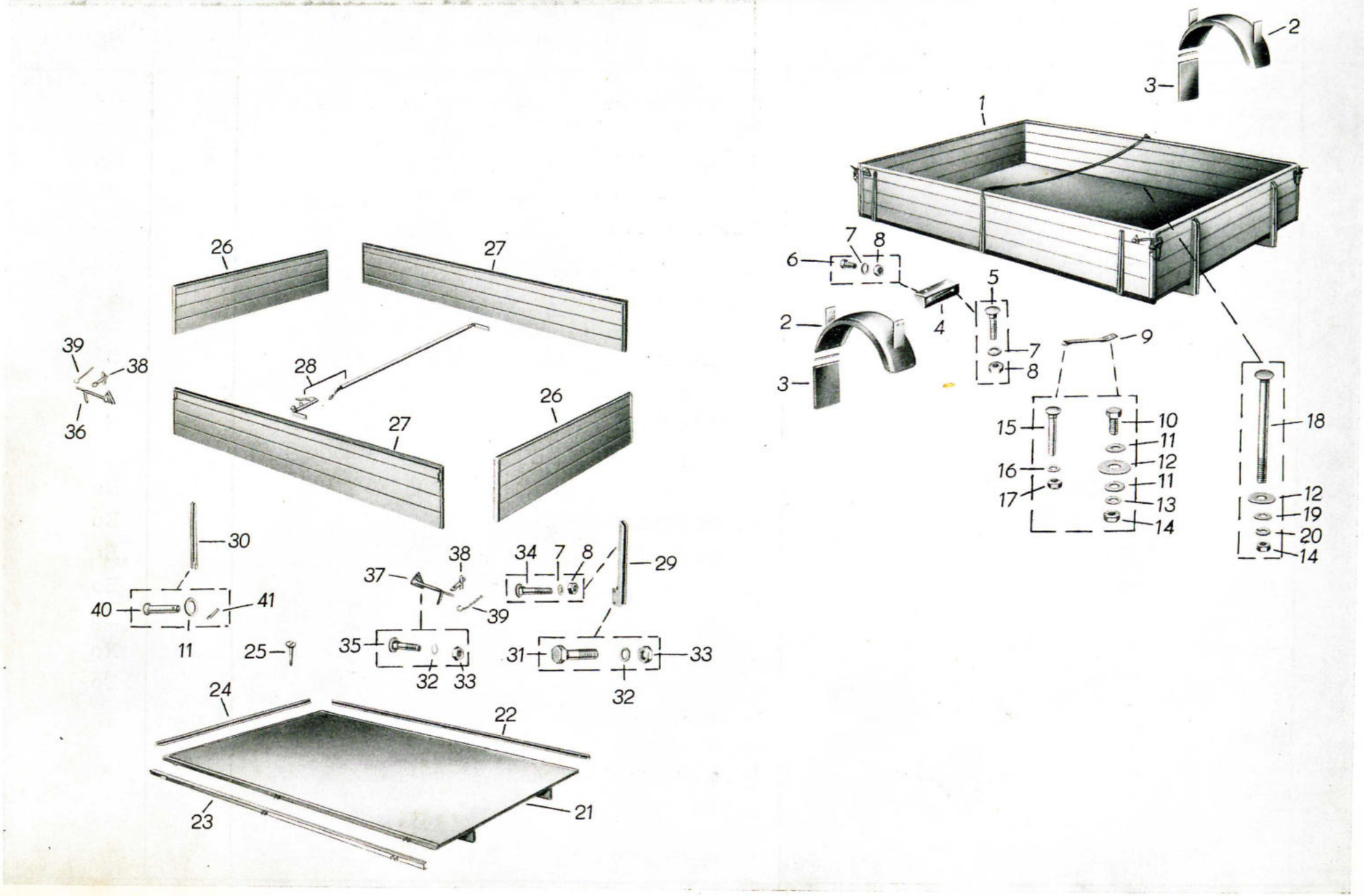
1
2
3
4
5
6
7
8
9
10
11
12
13
14
15
16
17
18
19
20
21
22
23
24
25
26
27
28
29
30
31
32
33
34
35
36
37
38
39
40
41

Bild-Nr.	Ersatzteil-Nummer Barkas-Nr.	Hersteller-Nr.	Benennung	Stück	Bemerkung
1	3071 U 33963/01		Holzpritsche vollst. für Verdeckaufbau	1	Eo
o.A.	3071 U 32971/01		Holzpritsche vollst.	1	Eo
2	3071 U 32743/12		Kotflügel hinten mit Halterung	2	Eo
3	3071 U 33006/02		Schmutzfänger vollst. hinten	2	Eo
4	3071 - 32958/04		Befestigungswinkel für Kotflügel	4	Eo
5		TGL 0-605 DIN 605	Senkschraube M 6 x 35	8	N
6		TGL 0-933 DIN 933	Sechskantschraube M 6 x 10 - 8G	8	N
7		TGL 7403 DIN 127	Federring B 6	56	N
8		TGL 0-555 DIN 555	Sechskantmutter M 6	56	N
9	3071 - 33180/03		Strebe für Pritsche	4	Eo
10		TGL 0-933 DIN 933	Sechskantschraube M 10 x 25 - 8G	4	N
11		TGL 0-125 DIN 125	Scheibe 10,5	16	N
12		TGL 0-440 DIN 440	Scheibe A 11,5	10	N
13		TGL 0-137 DIN 137	Federscheibe 10	4	N
14		TGL 0-555 DIN 555	Sechskantmutter M 10	10	N

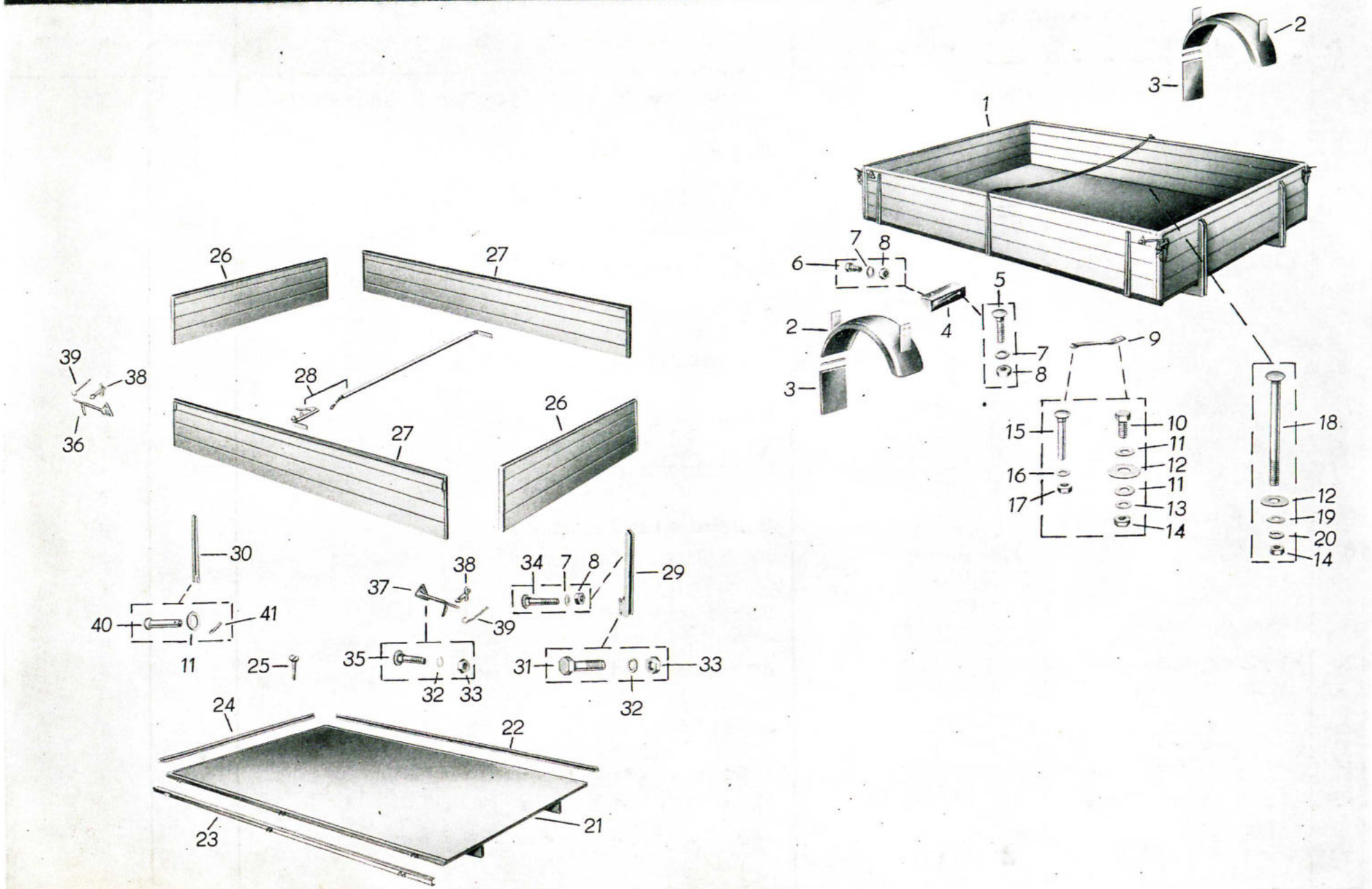
1
2
3
4
5
6
7
8
9
10
11
12
13
14
15
16
17
18
19
20
21
22
23
24
25
26
27
28
29
30
31
32
33
34
35
36
37
38
39
40
41

Bild-Nr.	Ersatzteil-Nummer Barkas-Nr.	Hersteller-Nr.	Benennung	Stück	Bemerkung
15		TGL 5683 DIN 87	Senkschraube A M 8 x 50	8	N
16		TGL 7403 DIN 127	Federring B 8	8	N
17		TGL 0-555 DIN 555	Sechskantmutter M 8 - 4D	8	N
18		TGL 0-603 DIN 603	Flachrundschraube M 10 x 140	6	N
19		TGL 0-440 DIN 440	Scheibe B 11,5	6	N
20		TGL 7403 DIN 127	Federring B 10	6	N
21	3071 U 33964/01		Pritschenboden vollst.	1	Eo
22	3071 U 32917/03		Bodenschiene seitlich vollst. links	1	Eo
23	3071 U 32918/03		Bodenschiene seitlich vollst. rechts	1	Eo
24	3071 U 32919/03/ 34250/03		Bodenschiene hinten vollst.	1	Eo
25		TGL 0-97 DIN 97	Senkholzschraube 5 x 25	22	N
26	3071 U 32932/03		Bordwand vorn und hinten, vollst.	2	Eo
o.A.	3071 - 34165/02		Bordwandscharnier hinten	2	
27	3071 U 32937/02		Bordwand seitlich, vollst.	2	Eo
28	3071 U 32984/03		Spannkette vollst.	1	Eo
29	3071 U 32893/03		Befestigungsschiene vornfür Bordwand	2	Eo
30	3071 - 32897/02		Bordwandscharnier seitlich	8	Eo
31		TGL 0-631 DIN 631	Sechskantschraube M 8 x 50 - 8G	4	N

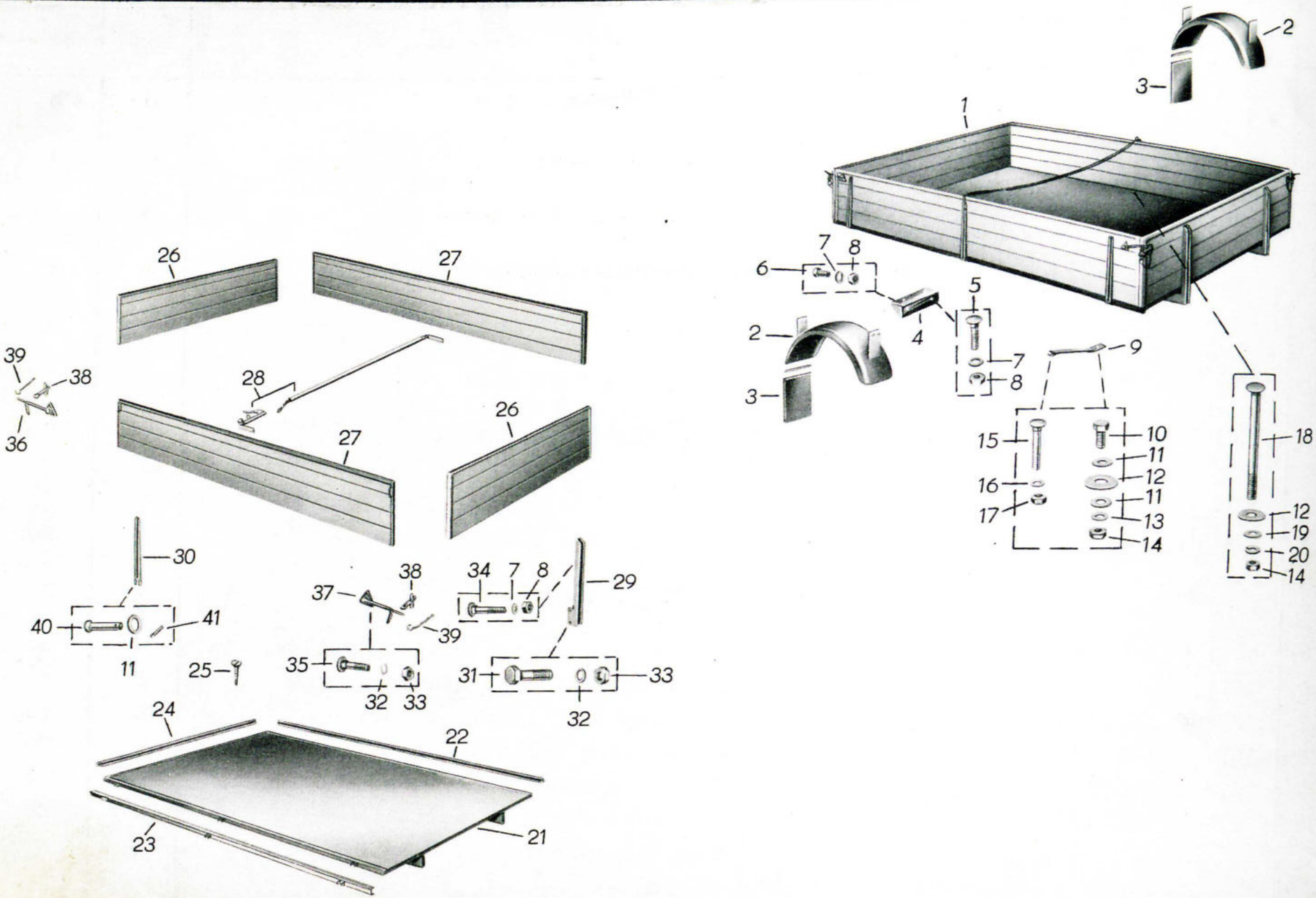
1
2
3
4
5
6
7
8
9
10
11
12
13
14
15
16
17
18
19
20
21
22
23
24
25
26
27
28
29
30
31
32
33
34
35
36
37
38
39
40
41

Bild-Nr.	Ersatzteil-Nummer Barkas-Nr.	Hersteller-Nr.	Benennung	Stück	Bemerkung
32		TGL 7403 DIN 127	Federring B 8	28	N
33		TGL 0-555 DIN 555	Sechskantmutter M 8	28	N
34		TGL 0-603 DIN 603	Flachrundschraube M 6 x 30	38	N
35		TGL 0-603 DIN 603	Flachrundschraube M 8 x 40	24	N
o.A.		TGL 0-125 DIN 125	Scheibe 8,4	12	N
36	3071 - 33294/13		Hebel für Bordwandverschluß vollst.	2	Eo
37	3071 - 33295/13		Hebel für Bordwandverschluß vollst.	2	Eo
38	3071 - 33296/03		Öse für Bordwandverschluß	4	Eo
39	3071 U 33297/04		Knotenkette vollst.	4	Eo
40	3071 - 34026/04		Halbrundniet	8	Eo
41		TGL 0-94 DIN 94	Splint 3 x 16	8	Eo
o.A.	3071 - 33992/04		Verschlußplatte	4	Eo

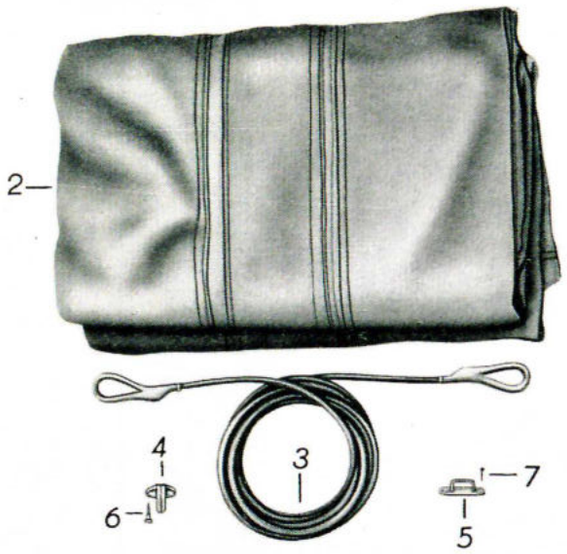
2
4
3
6
7
5

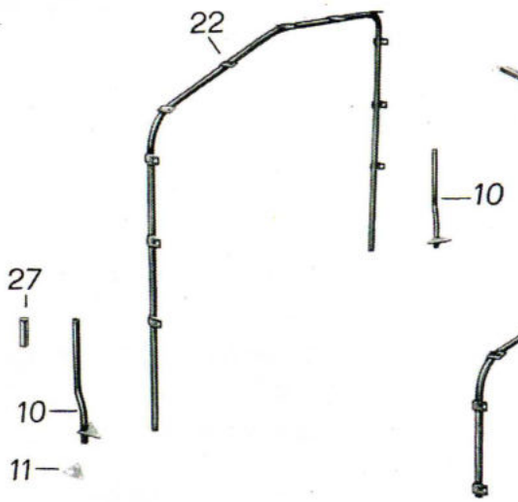
22
27
10
11
10

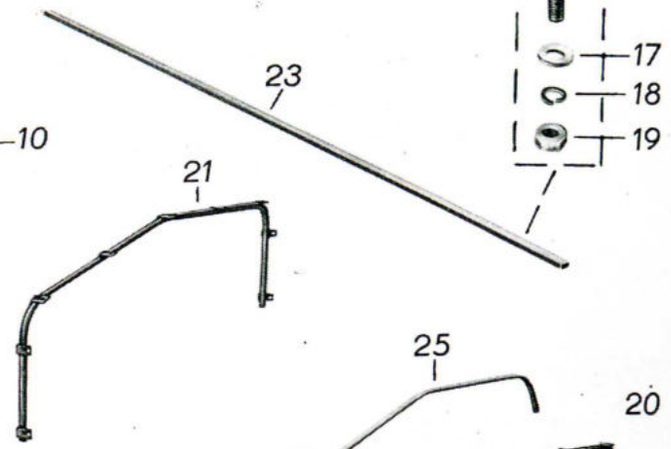
23
21
24
17
18
19

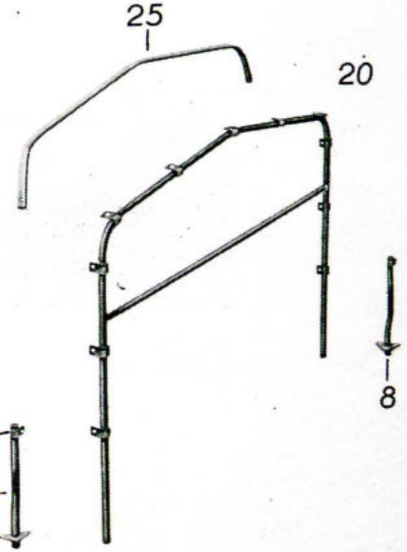
25
20
26
8

1

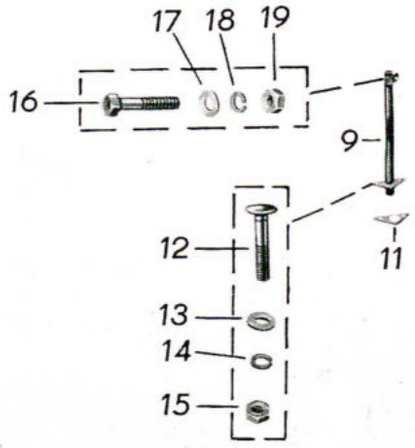
17
18
19
16
9
11
12
13
14
15

Bild-Nr.	Ersatzteil-Nummer Barkas-Nr.	Hersteller-Nr.	Benennung	Stück	Bemerkung
1	3072 U 33229/01		Plangestell vollst.	1	Eo
2	3072 - 33515/06		Plane	1	Eo
3	3072 - 33516/03		Planenschnur	2	Eo
4		D TGL 39-243	Krampe	20	N
5		TGL 39-243	Krampe	7	N
6		TGL 0-97 DIN 97	Senkholzschraube 4 x 15 - 4S	48	N
7		TGL 0-97 DIN 97	Senkholzschraube 4 x 20	6	N
8	3072 U 32924/03		Halterung für Plangestell vollst. vorn links	1	Eo
9	3072 U 32925/03		Halterung für Plangestell vollst. vorn rechts	1	Eo
10	3072 U 32926/03		Halterung für Plangestell hinten vollst.	2	Eo
11	3072 - 33558/04		Gegenplatte für Plangestell	4	Eo
12		TGL 0-603 DIN 603	Flachrundschraube M 10 x 40	8	N
13		TGL 0-125 DIN 125	Scheibe 10,5	8	N
14		TGL 7403 DIN 127	Federring B 10	8	N
15		TGL 0-555 DIN 555	Sechskantmutter M 10	8	N
16		TGL 0-931 DIN 931	Sechskantschraube M 8 x 40 - 8G	2	N
17		TGL 0-125 DIN 125	Scheibe 8,4	33	N

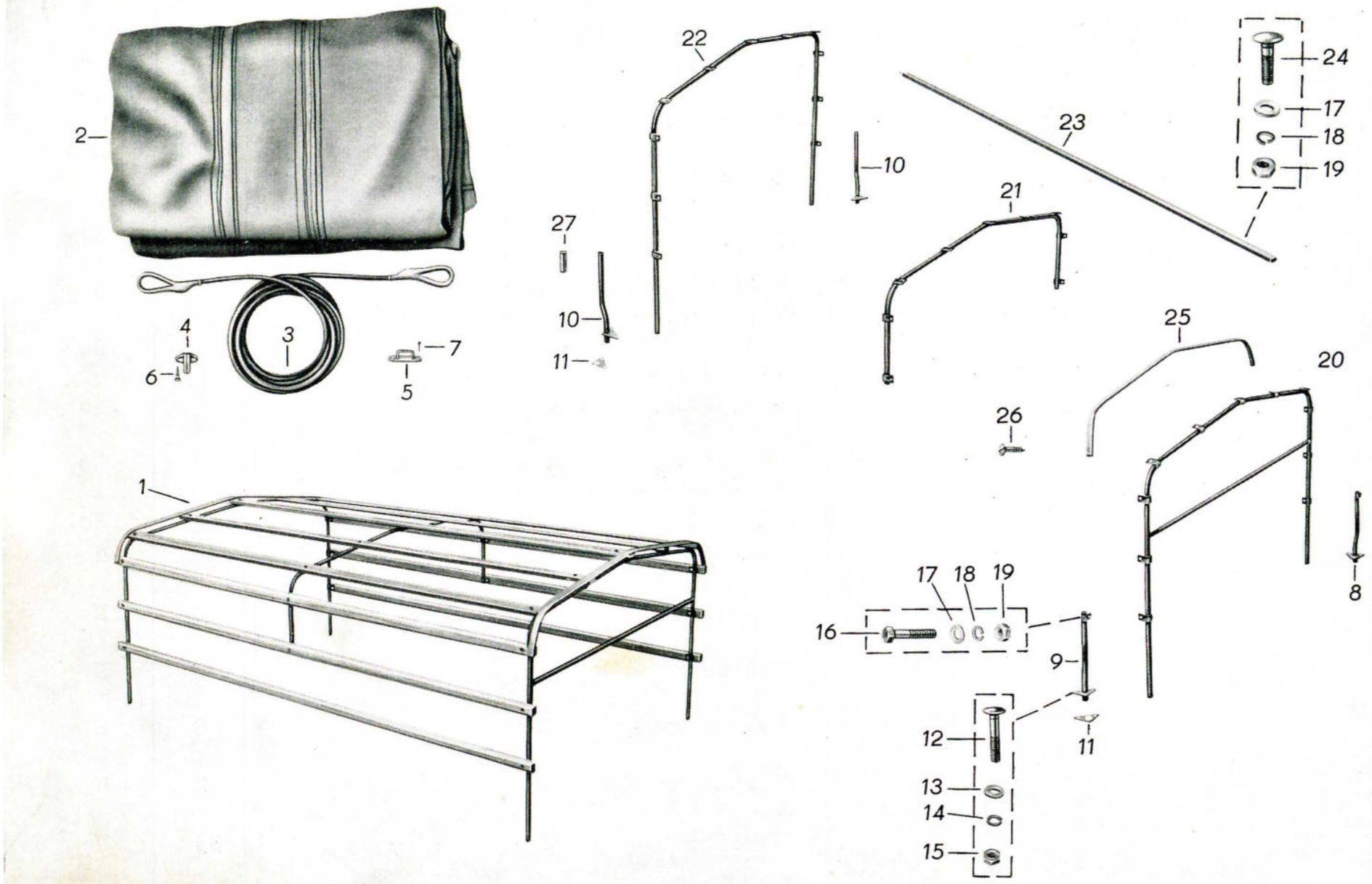
2
4
6
3
7
5
22
10
27
10
11
23
24
17
18
19
21
25
20
26
8
1
17
18
19
16
9
11
12
13
14
15

Bild-Nr.	Ersatzteil-Nummer Barkas-Nr.	Hersteller-Nr.	Benennung	Stück	Bemerkung
18		TGL 7403 DIN 127	Federring B 8	33	N
19		TGL 0-555 DIN 555	Sechskantmutter M 8	31	N
20	3072 U 33230/02		Plangestell-Vorderteil vollst.	1	Eo
21	3072 U 33513/02		Plangestell-Mittelteil vollst.	1	Eo
22	3072 U 33231/02		Plangestell-Hinterteil vollst.	1	Eo
23	3072 - 32909/14		Dachlatte für Plangestell	11	Eo
24		TGL 0-603 DIN 603	Flachrundschraube M 8 x 45	31	N
25	3072 - 33237/06	34204/06	Abschlußstreifen	2	Eo
26		TGL 0-97 DIN 97	Senkholzschraube 5 x 20	14	N
27	3072 - 33590/06		Begrenzungsschlauch (Ø 30 x 95 lang) für Halterung Plangestell	2	S

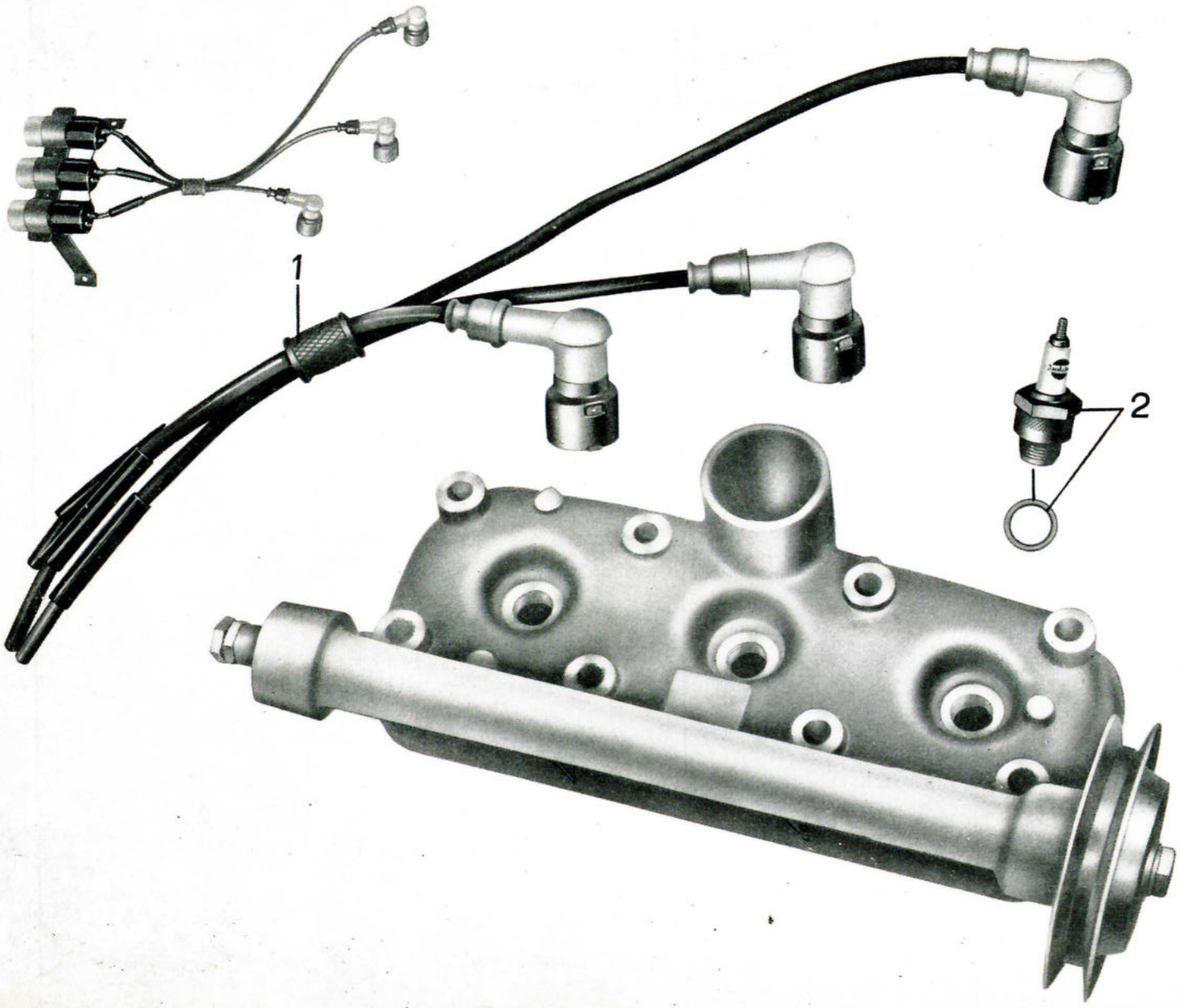
1
2

Bild-Nr.	Ersatzteil-Nummer Barkas-Nr.	Ersatzteil-Nummer Hersteller-Nr.	Benennung	Stück	Bemerkung
1		8359.3 (3)	Hochspannungs-Zündleitungsbündel	1	Ec
2		TGL 0-72501 DIN 72501	Zündkerze M 18 x 225	3	Vt

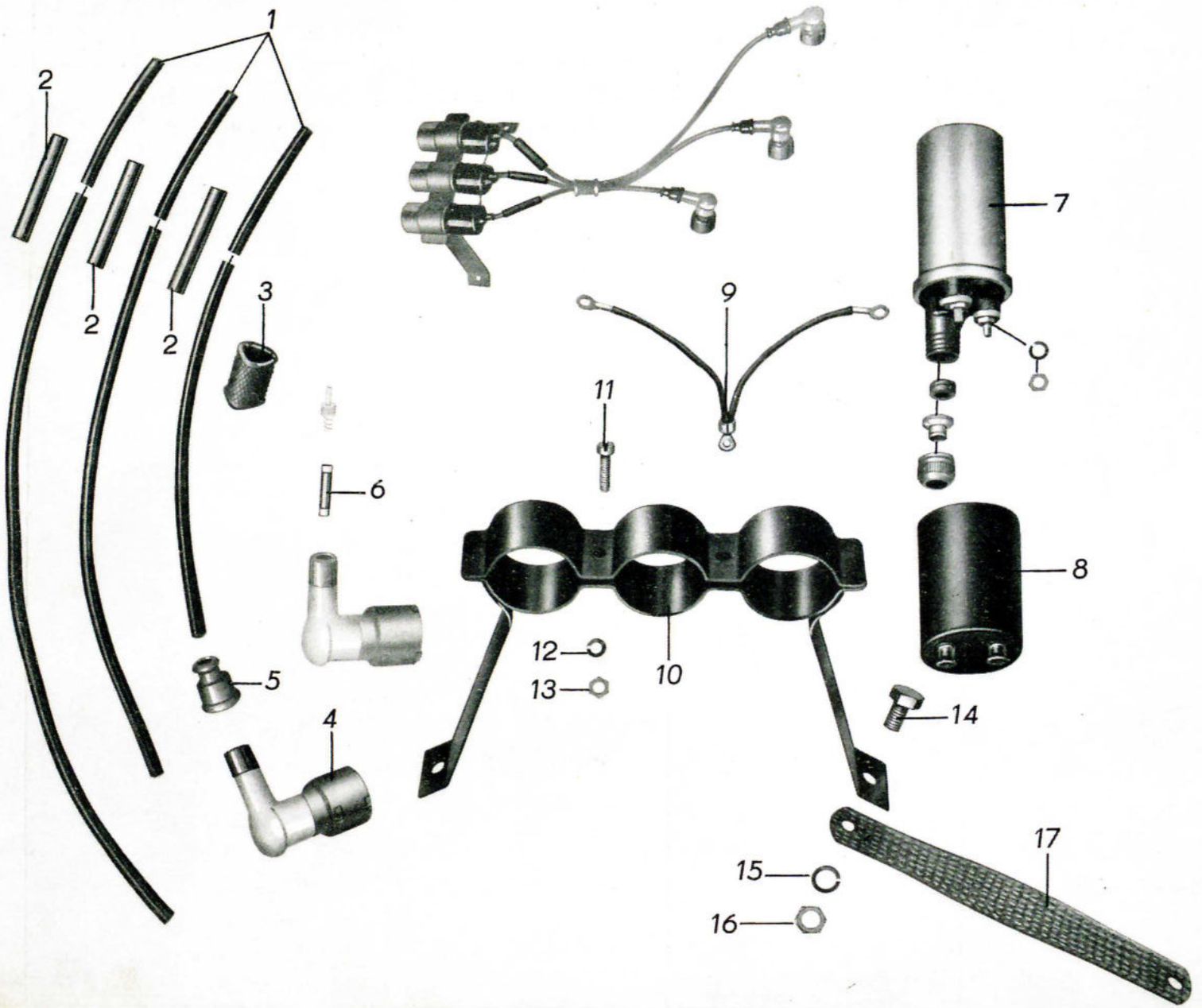
1
2
2
2
2
3
4
5
6
7
8
9
10
11
12
13
14
15
16
17

Bild-Nr.	Ersatzteil-Nummer Barkas-Nr.	Ersatzteil-Nummer Hersteller-Nr.	Benennung	Stück	Bemerkung
1			Zündleitungskabel (Bestellung nach laufenden Metern!)		Eo
2		IKA N 429	Entstörwiderstand	3	Eo
3		IKA N 0501 96-0	Gummimuffe	1	Eo
4		8825.1/1	Entstörstecker	3	Eo
5		013925-1	Gummimuffe	3	Eo
6			Widerstand 5 k-Ohm ± 33%	3	Eo
7		8352.1/2	Zündspule	3	Eo
8	3040-31239/03		Schutzkappe	3	Eo
9	3040-28322/04		Verbindungsleitung für Zündspulen	1	S
10	3040 U 29948/08		Halterung vollst.	1	Eo
11		TGL 0-84 DIN 84	Zylinderschraube A M 5 x 16 - 4S	2	N
12		TGL 7403 DIN 127	Federring B 5	2	N
13		TGL 0-934 DIN 934	Sechskantmutter M 5 - 5S	2	N
14		TGL 0-933 DIN 933	Sechskantschraube M 8 x 16 - 5D	2	N
15		TGL 7403 DIN 127	Federring B 8	2	N
16		TGL 0-934 DIN 934	Sechskantmutter M 8 - 5S	2	N
17	3040-28376/04		Masseband	1	Eo

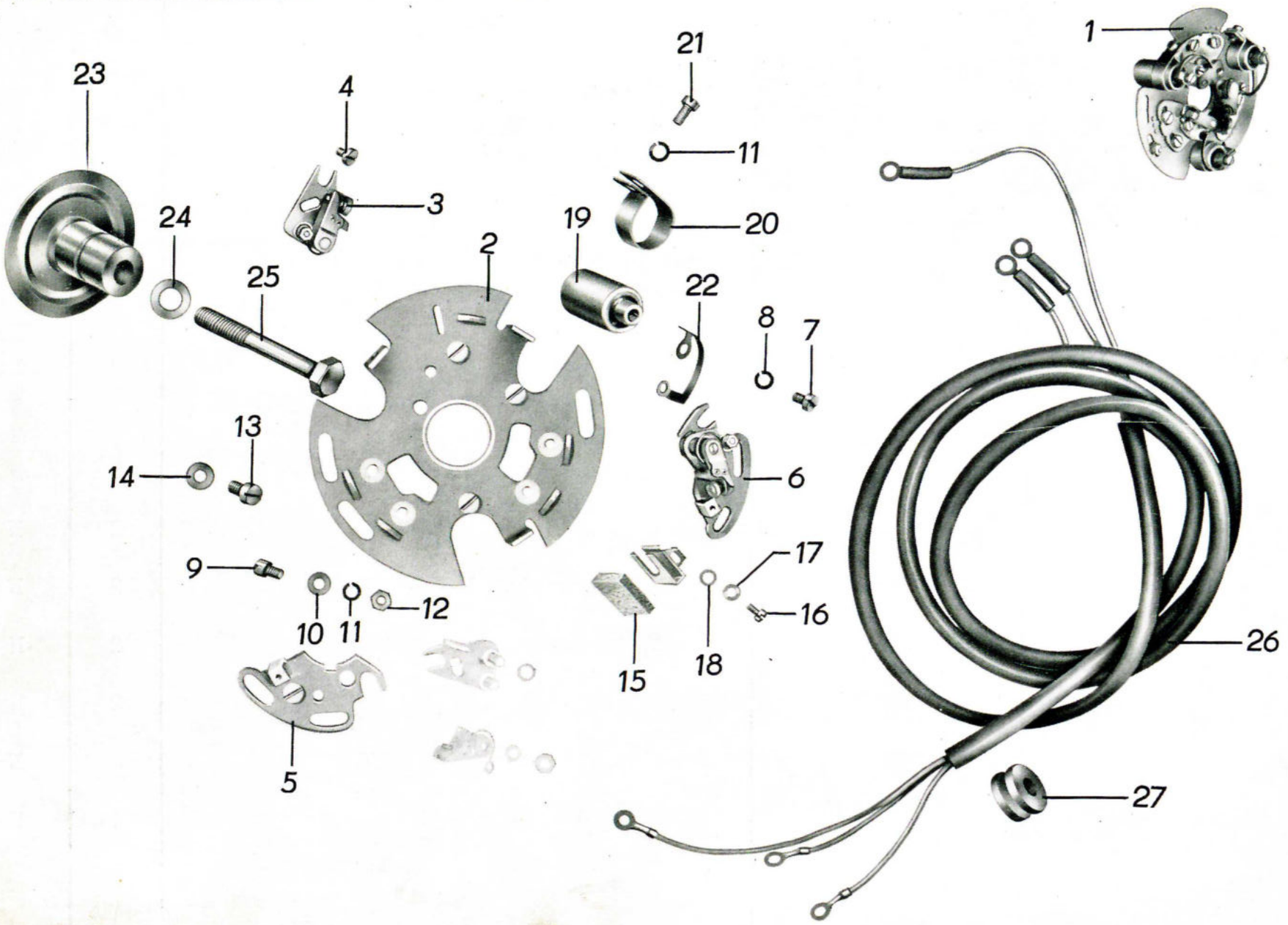
1
21
23
4
11
3
20
24
19
2
25
22
8
7
13
14
6
9
17
10
11
12
16
15
18
26
5
27

Bild-Nr.	Ersatzteil-Nummer Barkas-Nr.	Hersteller-Nr.	Benennung	Stück	Bemerkung
1		8321.1/38	Dreihebelunterbrecher	1	Vt
2		8321.1/001	Grundplatte vollst.	1	S
3		8320.3/08	Unterbrecher	3	Vt
4		TGL 0-84 DIN 84	Zylinderschraube	3	N
5		8320.3/1-010	Einstellplatte vollst.	2	S
6		8320.3/18	Unterbrecher mit Einstellplatte	2	S
7		TGL 0-84 DIN 84	Zylinderschraube	6	N
8		8320.3/1-000:1	Federscheibe	7	Eo
9		8321.1-100:2	Fixierbolzen	1	Eo
10		TGL 17774-St DIN 433	Scheibe 4,3	8	Eo
11		TGL 7403 DIN 127	Federring B 4	4	N
12		TGL 0-934 DIN 934	Sechskantmutter	1	N
13		TGL 0-84 DIN 84	Zylinderschraube	2	N
14		TGL 0-125 DIN 125	Scheibe 5,3	2	N
o.A.		8329.1	Filzwischer vollst.	1	Eo
15		8329.1/000:2	Schmierfilz	1	Eo
16		TGL 0-84	Zylinderschraube A M 3 x 6 - 5S	1	N

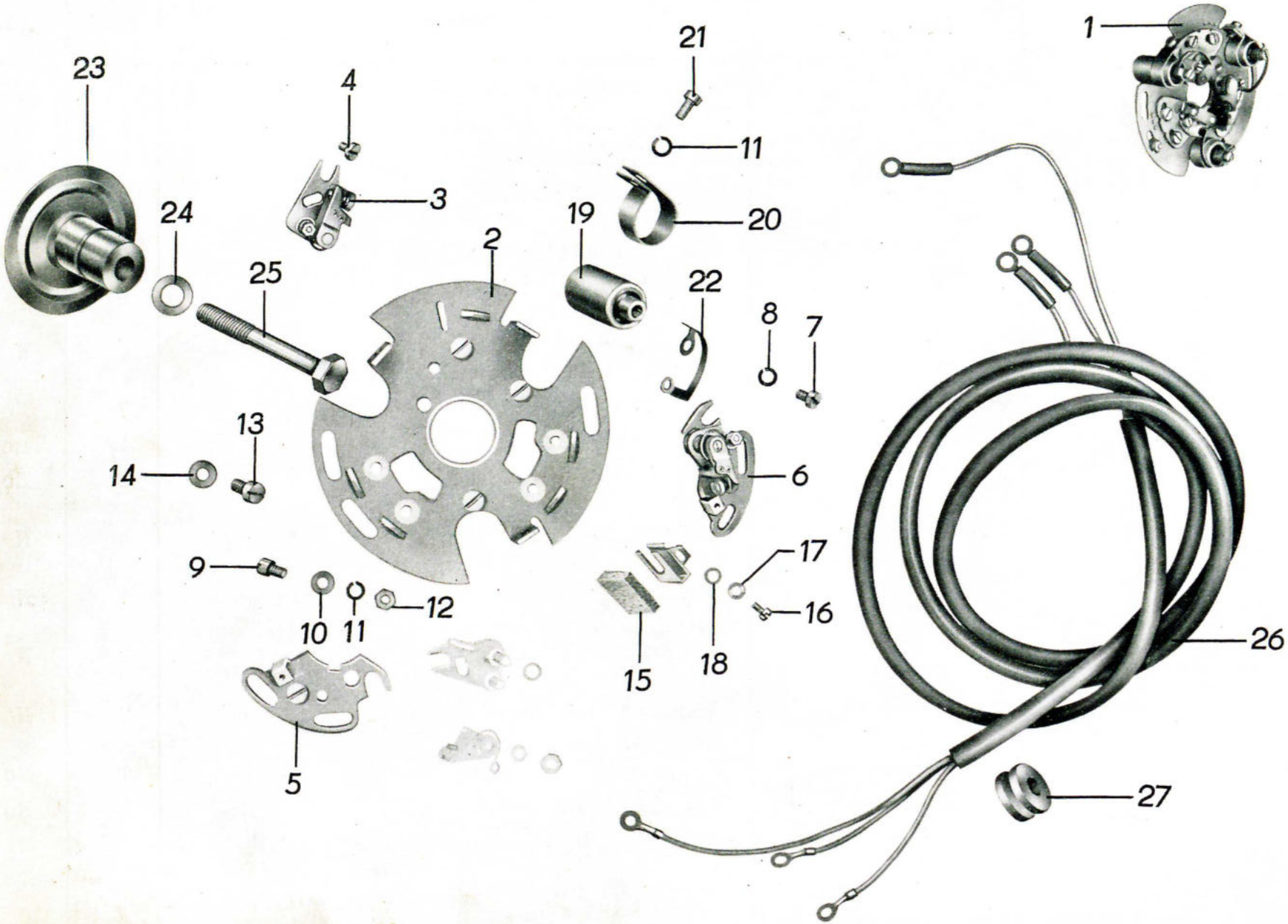
1
2
3
4
5
6
7
8
9
10
11
12
13
14
15
16
17
18
19
20
21
22
23
24
25
26
27

Bild-Nr.	Ersatzteil-Nummer Barkas-Nr.	Hersteller-Nr.	Benennung	Stück	Bemerkung
17		TGL 7403 DIN 127	Federring B 3	1	N
18		TGL 0-125 DIN 125	Scheibe 3,2	1	N
19		IKA N 170	Kondensator 0,22	3	Eo
20		A IKA N 134	Schelle für Kondensator	3	Eo
21		TGL 0-84 DIN 84	Zylinderschraube A M 4 x 8	3	N
22		8321.4-100:2	Verbindungssteg	3	Eo
23		8321.1-000/1	Nocken	1	Eo
24		TGL 17774 DIN 433	Scheibe 8,4	1	N
25		TGL 0-931 DIN 931	Sechskantschraube M 8 x 60 - 8G	1	N
26	3040-28311/04		Leitung 1 Zündspule - Unterbrecher	1	Eo
o.A.	F 4145-18929		Wismar-Bowdenband	2	Eo
27		3074 90 02047 4	Gummitülle	1	Eo

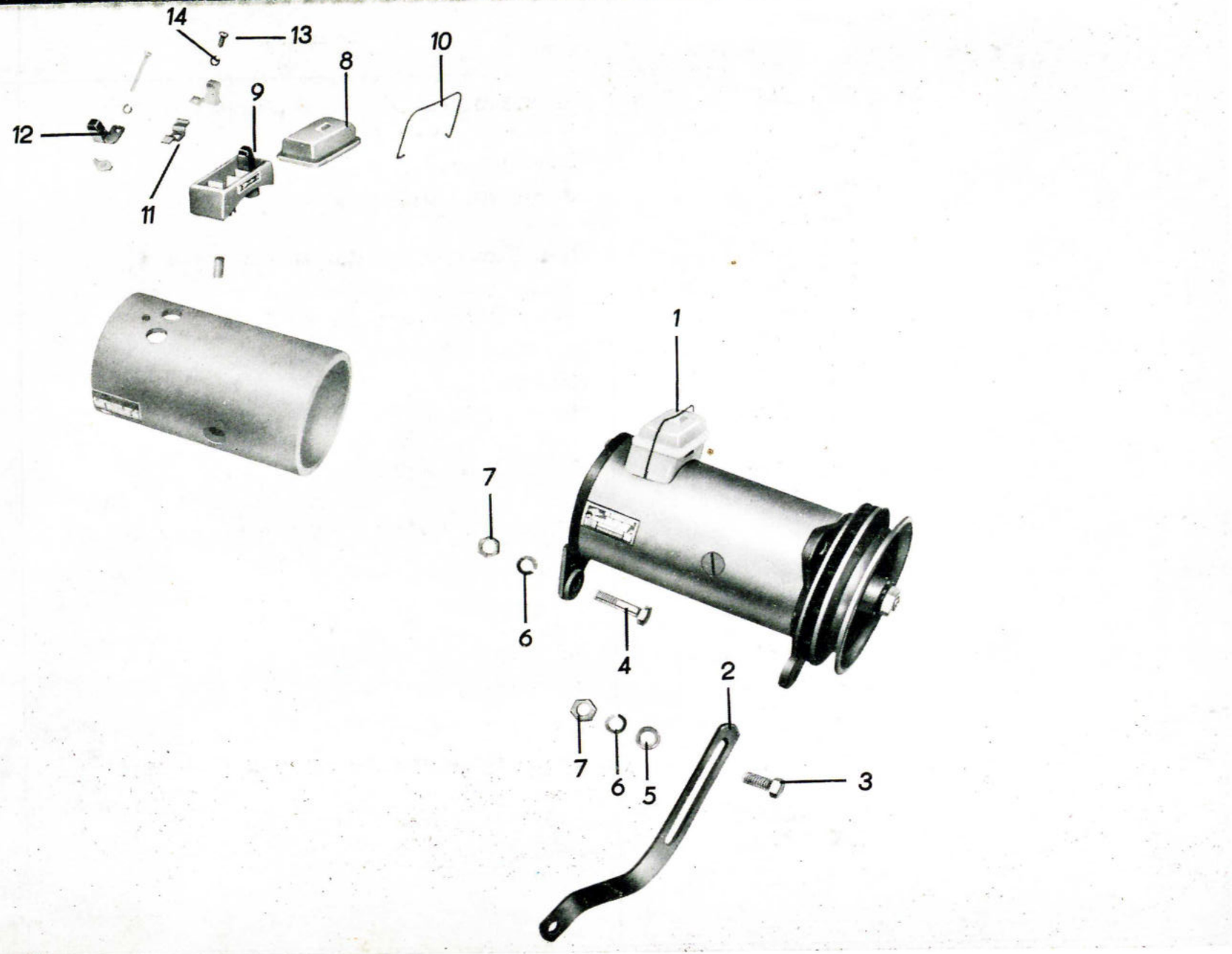
14
13
8
10
9
12
11
1
7
6
4
2
7
6
5
3

Bild-Nr.	Ersatzteil-Nummer Barkas-Nr.	Hersteller-Nr.	Benennung	Stück	Bemerkung
1		8002.22	Lichtmaschine B L 90/220/12 TGL 6130 Bl. 2	1	Eo
2		309 1 07 135 04	Spannstrebe	1	S
o.A.		TGL 0-933 DIN 933	Sechskantschraube M 8 x 20 - 5D	1	N
3		TGL 0-931 DIN 931	Sechskantschraube M 8 x 25 - 5D	1	N
4		TGL 0-931 DIN 931	Sechskantschraube M 8 x 35 - 5D	2	N
5		F 243 - 12047	Scheibe	1	S
6		TGL 7403 DIN 127	Federring B 8	3	N
7		TGL 0-934 DIN 934	Sechskantmutter M 8 - 5S	3	N
o.A.		AWE N 2516	Distanzscheibe für Lichtmaschine 8,4 nB 8,4 x 20 x 0,2		S
8		8001.4/-000:6	Deckel	1	Eo
9		8001.5-130	Anschlußstück	1	Eo
10		8001.4/1-000:7	Bügel	1	Eo
11		8001.4/1-100:5	Haltefeder	1	Eo
12		8001.5/101	Stromschiene 0-	1	Eo
13		TGL 0-84 DIN 84	Zylinderschraube AM 4 x 8	1	N
14		TGL 7403 DIN 127	Federring B 4	1	N

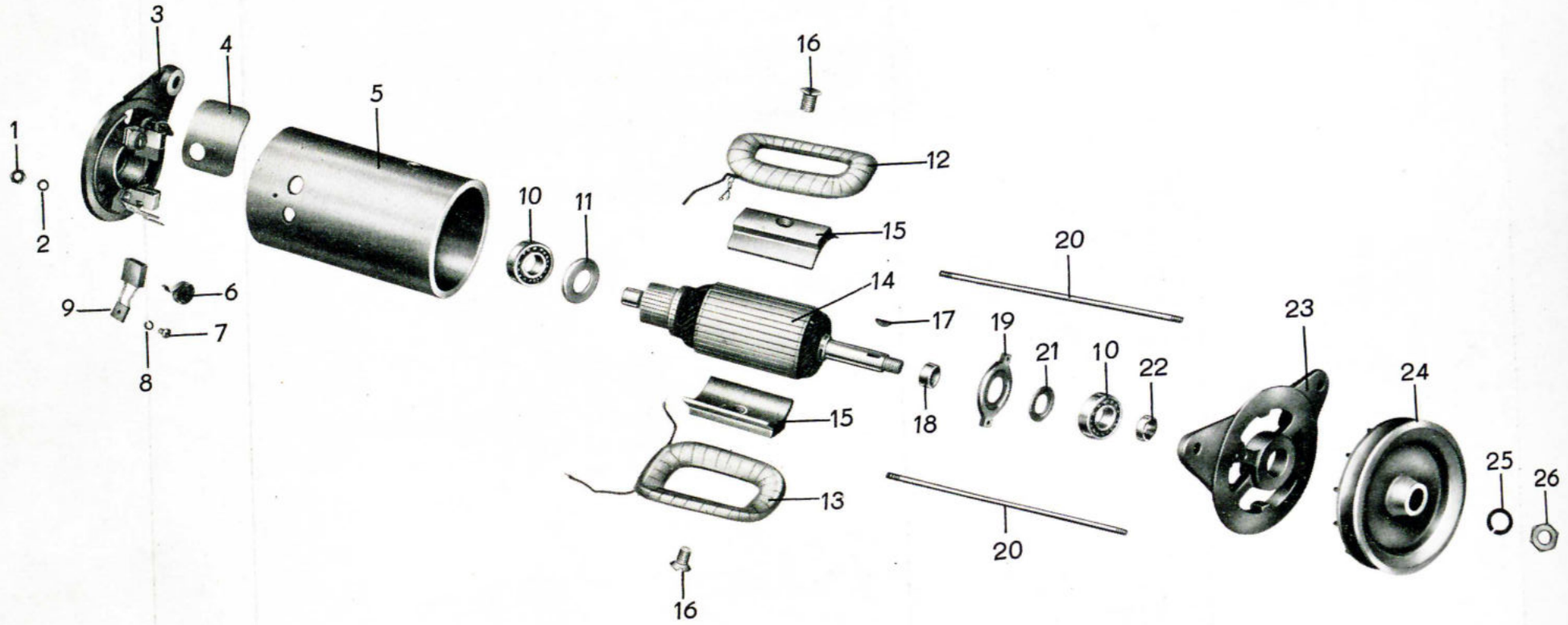
1
2
3
4
5
6
7
8
9
10
11
12
13
14
15
16
17
18
19
20
21
22
23
24
25
26

Bild-Nr.	Ersatzteil-Nummer Barkas-Nr.	Hersteller-Nr.	Benennung	Stück	Bemerkung
1		TGL 0-934 DIN 934	Sechskantmutter M 5 - 5S	2	N
2		TGL 7403 DIN 127	Federring B 5	2	N
3		8001.5-300	Schildlager Kollektorseite	1	Eo
4		8001.4/1-100:6	Isolierplättchen	1	S
5		8001.4/1-100:1/1	Polgehäuse	1	S
6		8001.4/1-300:7	Feder zur Bürste	2	S
7		TGL 0-84 DIN 84	Zylinderschraube AM 4 x 6 - 5S	2	N
8		TGL 7403 DIN 127	Federring B 4	2	N
9		8001.4/1-301	Bürste	2	Eo
10		TGL 2981 DIN 625	Rillenlager 6202	2	N
11		8001.4-200:6/1	Kugellagerabdeckung	1	S
12		8002.21/1-110	Feldspule I	1	Eo
13		8002.22-120	Feldspule II	1	Vt
14		8002.22-210	Anker vollst.		
15		8001.5-100:2	Polschuh	2	S
16		TGL 0-63 DIN 63	Linsensenkschraube AM 10 x 15	2	N
17		TGL 9499 DIN 6888	Scheibenfeder 3 x 5	1	N
18		8001.4-200:8	Distanzhülse	1	S

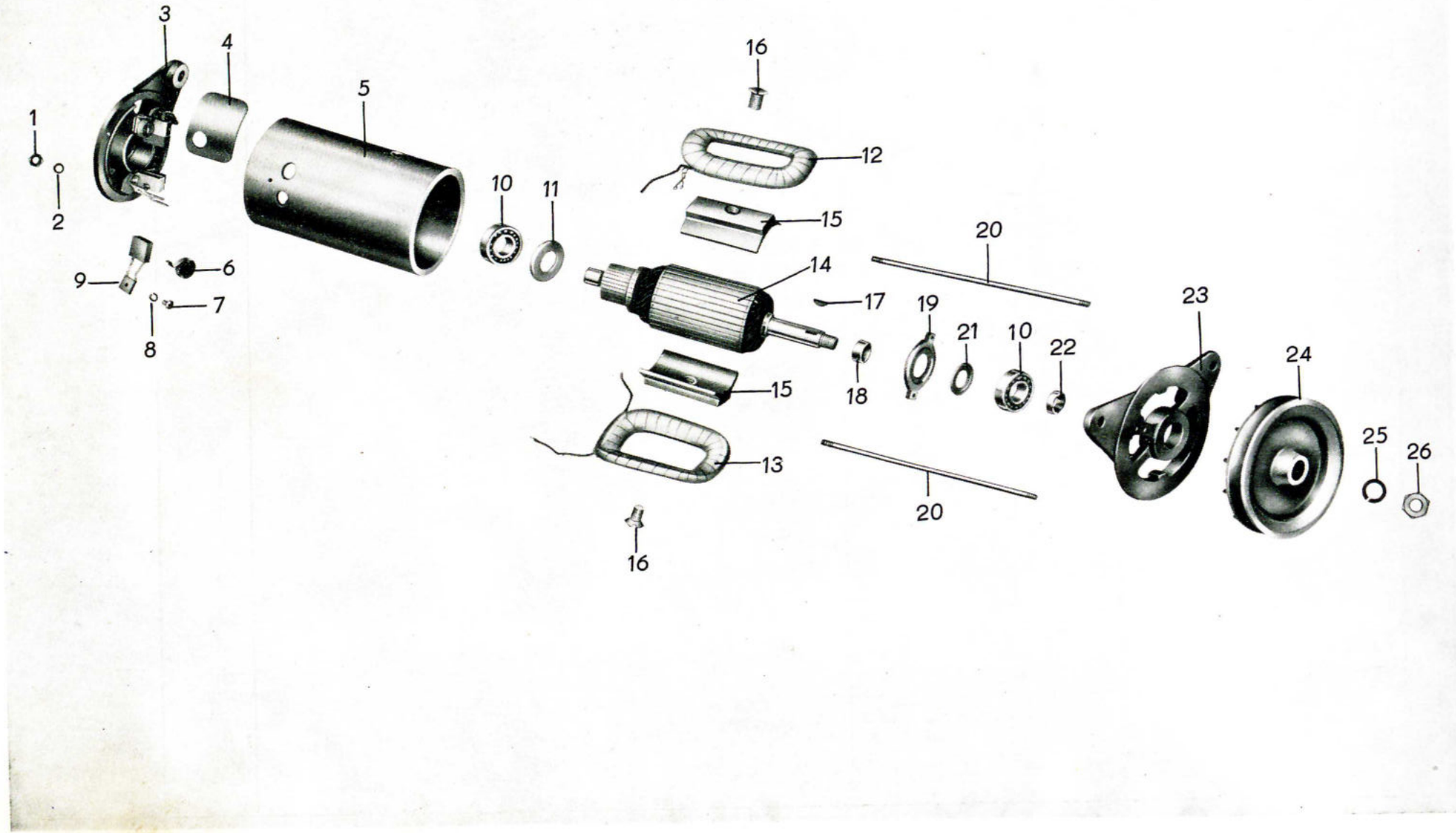
1
2
3
4
5
6
7
8
9
10
11
12
13
14
15
16
17
18
19
20
21
22
23
24
25
26

Bild-Nr.	Ersatzteil-Nummer Barkas-Nr.	Ersatzteil-Nummer Hersteller-Nr.	Benennung	Stück	Bemerkung
19		8001.4-200:2	Halteplatte	1	Eo
20		8001.4-000:4	Stiftschraube	2	Eo
21		8001.4-200:3	Kugellagerabdeckung	1	Eo
22		8001.4-200:4	Anschlagring	1	Eo
23		8001.4/1-000:1	Schildlager Antriebsseite	1	Eo
24		AWE 311 007 001 04	Keilriemenscheibe	1	S
25		TGL 7403 DIN 127	Federring B 12	1	N
26		TGL 0-936 DIN 936	Sechskantmutter M 12 x 1,5	1	N
o.A.		8001.5-300:8	Bürstenfinger	2	Eo
o.A.		8001.4-200/8	Ausgleichring	2	Eo

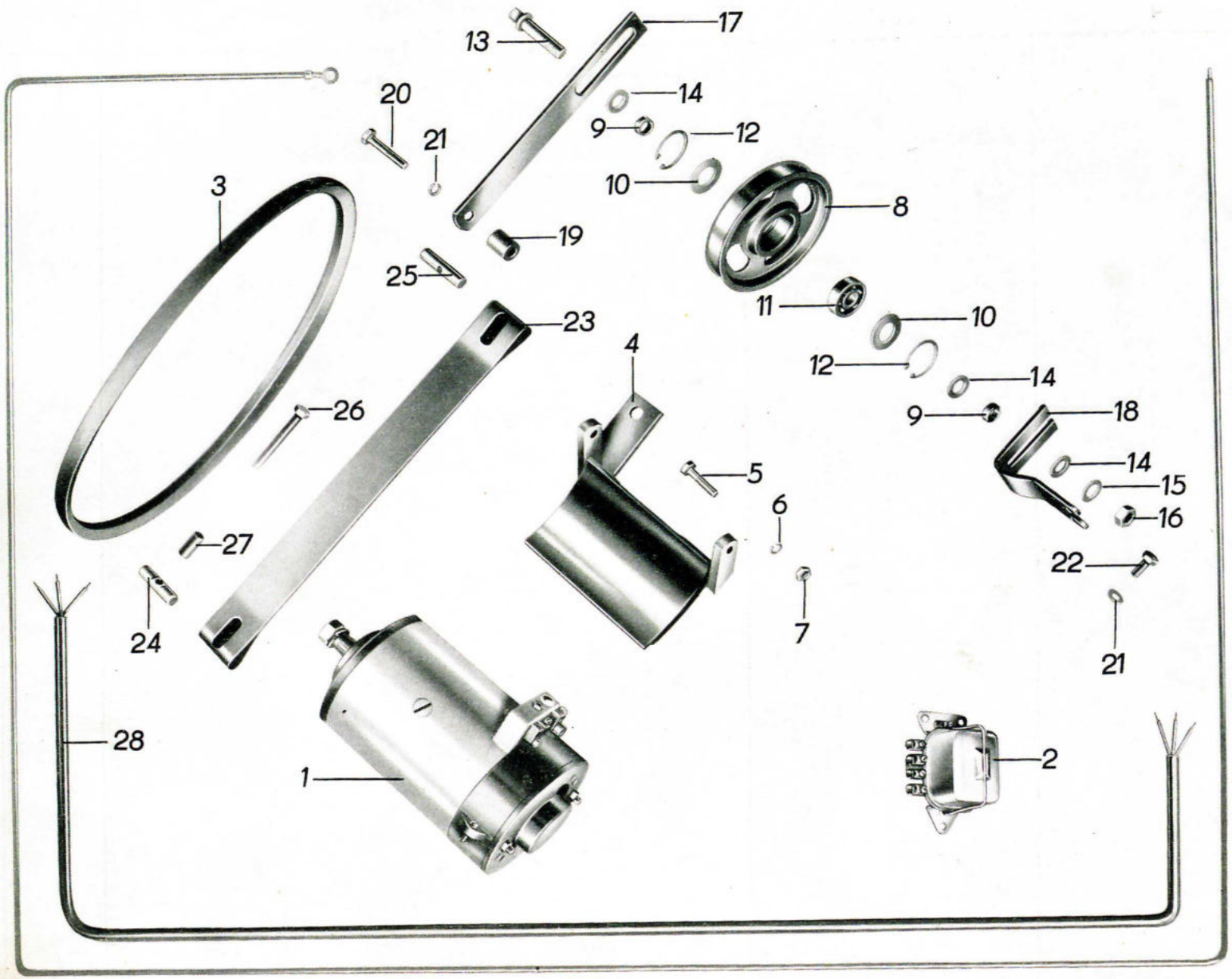
13
17
20
14
9
12
21
10
8
3
19
25
11
10
23
12
14
4
26
9
18
14
5
15
6
16
27
22
24
7
21
28
1
2

Bild-Nr.	Ersatzteil-Nummer Barkas-Nr.	Hersteller-Nr.	Benennung	Stück	Bemerkung
1		8002.9/079	Lichtmaschine A 125/500/12 R TGL 6131	1	Eo
2		8102.9	Reglerschalter RSC 500/12	1	Eo
o.A.		TGL 0-84 DIN 84	Zylinderschraube A M 5 x 10 - 5S	3)	N
o.A.		TGL 7403 DIN 127	Federring B 5) zu Bild 2	3)	N
3		TGL 6554 Bl. 2 DIN 22.15	Keilriemen 13 x 1225	1	N
4	3040 U 33023/12		Lagerschale vollst. mit Strebe	1	Eo
5		TGL 0-931 DIN 931	Sechskantschraube M 8 x 35 - 5D	2	N
6		TGL 7403 DIN 127	Federring B 8	2	N
7		TGL 0-934 DIN 934	Sechskantmutter M 8 - 5S	2	N
o.A.	3040 U 31227/03		Spannrolle vollst. besteht aus:	1	Eo
8	3040 - 31228/03		Spannrolle	1	Eo
9	3040 - 31230/04		Distanzbuchse	2	Eo
10	3040 - 31231/04		Distanzscheibe	2	Eo
11		TGL 2981 DIN 625	Rillenlager 6301	1	N
12		TGL 0-472 DIN 472	Sicherungsring 37 x 1,5	2	N
13		TGL 0-478 DIN 478	Vierkantschraube M 12 x 60 - 5S	1	N

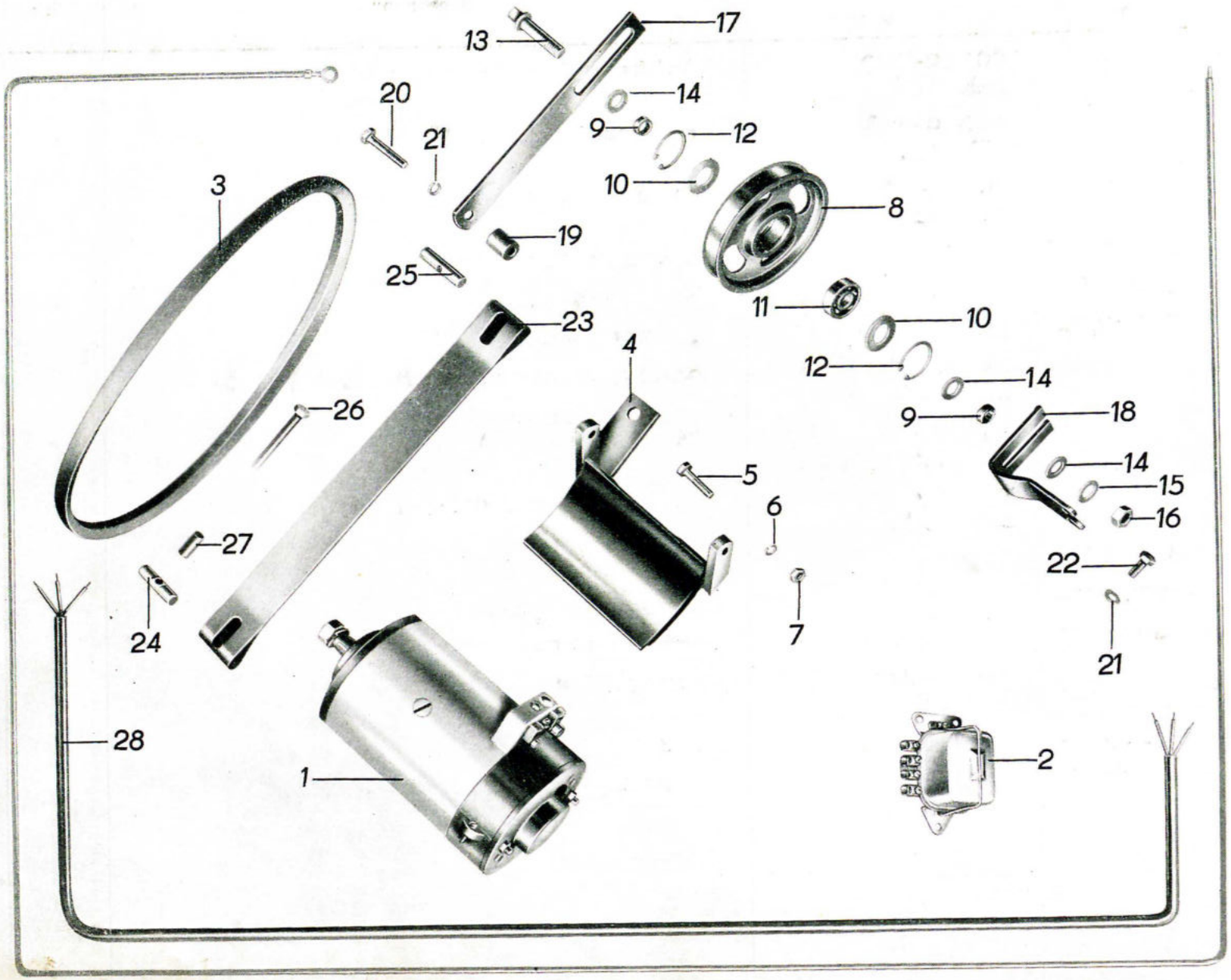
13
17
20
14
9
12
21
10
3
8
19
25
11
10
23
12
14
4
9
18
26
14
5
15
6
16
27
22
24
7
21
28
1
2

Bild-Nr.	Ersatzteil-Nummer Barkas-Nr.	Ersatzteil-Nummer Hersteller-Nr.	Benennung	Stück	Bemerkung
14		TGL 0-125 DIN 125	Scheibe 13	3	N
15		TGL 0-137 DIN 137	Federscheibe B 12	1	N
16		TGL 0-934 DIN 934	Sechskantmutter M 12 - 5S	1	N
17	3040 - 31225/03		Spannstrebe	1	Eo
18	3040 - 31226/03		Haltewinkel	1	Eo
19	3040 - 31353/04		Distanzbuchse	1	Eo
20		TGL 0-931 DIN 931	Sechskantschraube M 8 x 40 - 5D	1	N
21		TGL 0-137 DIN 137	Federscheibe B 8	3	N
22		TGL 0-931 DIN 931	Sechskantschraube M 8 x 25 - 5D	2	N
23	3040 - 30572/03		Spannband	1	Eo
24	3040 - 30574/04		Knebel	1	Eo
25	3040 - 30573/04		Gewindeknebel	1	Eo
26		TGL 0-933 DIN 933	Sechskantschraube M 8 x 70 - 5D	1	N
27	3040 - 31513/04		Distanzrohr	1	Eo
28	3040 - 31278/04		Leitungsbündel für Reglerschalter	1	Eo

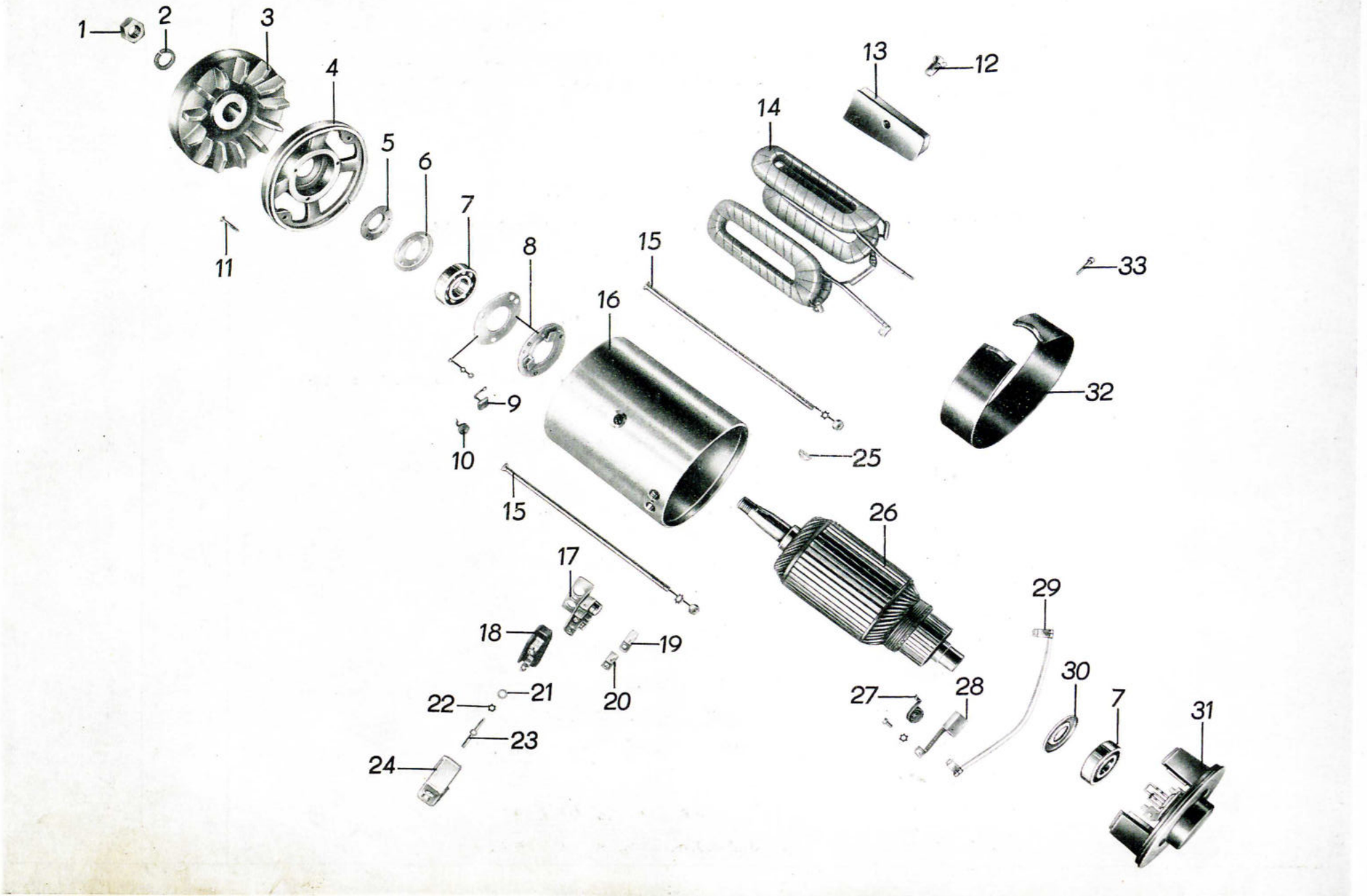
1
2
3
4
5
6
7
8
9
10
11
12
13
14
15
16
17
18
19
20
21
22
23
24
25
26
27
28
29
30
7
31
32
33
15

Bild-Nr.	Ersatzteil-Nummer Barkas-Nr.	Ersatzteil-Nummer Hersteller-Nr.	Benennung	Stück	Bemerkung
1		TGL 0-934 DIN 934	Sechskantmutter M 14 x 1,5 - 5S	1	N
2		TGL 7403 DIN 127	Federring B 14	1	N
3	3040 - 31235/03		Keilriemenscheibe	1	Eo
4		8002.9-000:1	Schildlager Antriebseite	1	Eo
5		8002.9-000:2	Dichtungsscheibe	1	Eo
6		8002.9-000:3	Abdeckscheibe	1	Eo
7		TGL 2981 DIN 625	Rillenlager 6204 C 002 f	2	N
8		8002.9/079-211	Verschlußscheibe mit Bürstenhalter	1	Eo
9		8002.13/109-212	Bürste vollst.	2	Vt
10		8201.1-010:9	Bürstenhaltefeder	2	Eo
o.A.		8002.9/079-200:1	Schleifring	1	Vt
11		TGL 5683 DIN 63	Senkschraube C M 4 x 25	3	N
12		TGL 5683 DIN 63	Senkschraube A M 10 x 18	4	N
13		8002.9-100:2	Pol	4	Eo
14		8002.9-110	Spulensatz vollst.	1	Eo
15		8002.3-0:1	Senkschraube	2	Eo
16		8002.9-100	Polgehäuse vollst.	1	Eo
17		8002.9-150	Anschlußwinkel vollst.	1	Eo
18		8002.9-160:1	Sockel	1	Eo
19		8002.9-161	Stromschiene vollst.	1	Eo
20		8001.2-141/1	Stromschiene vollst.	1	Eo

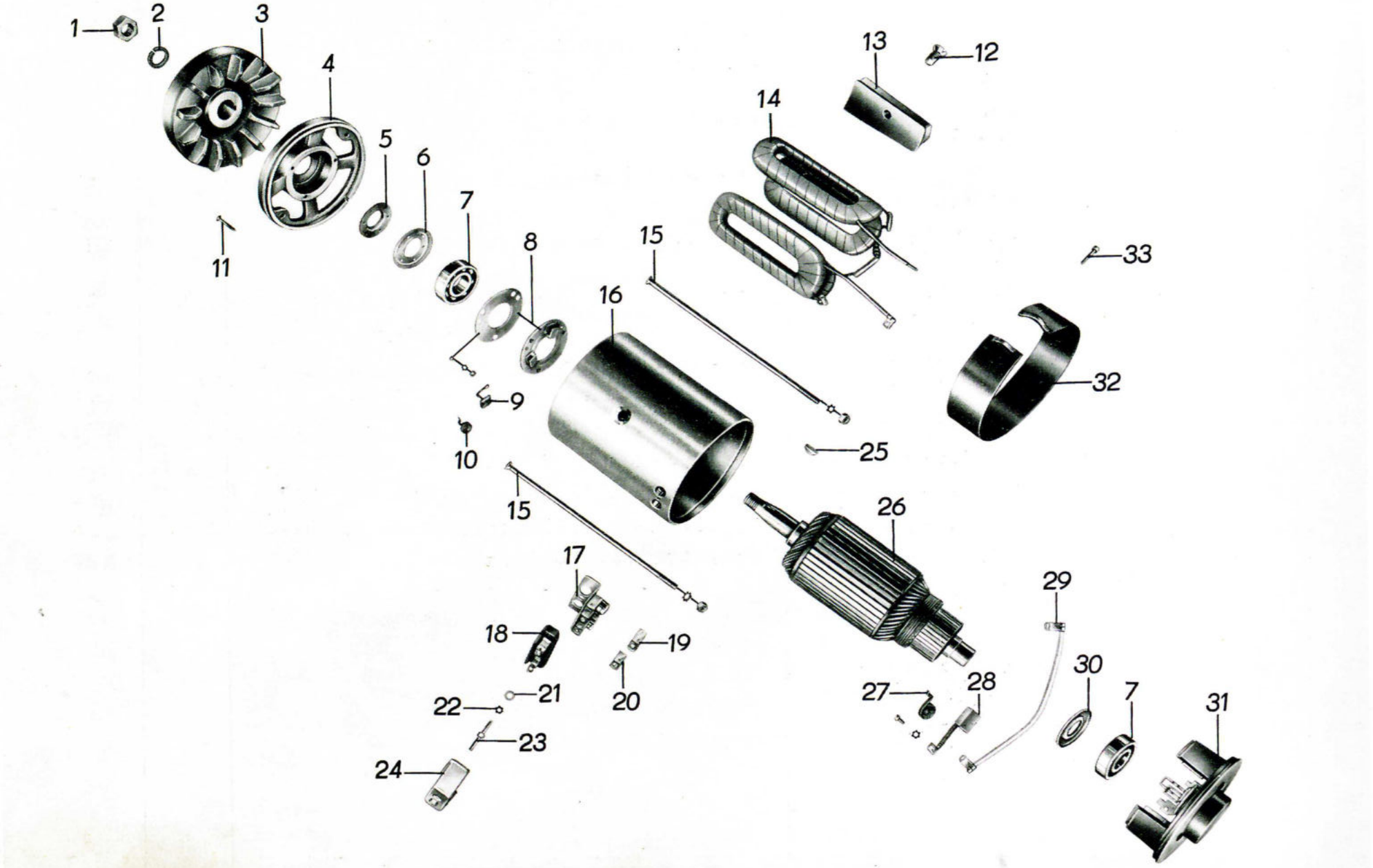
1
2
3
4
5
6
7
8
9
10
11
12
13
14
15
16
17
18
19
20
21
22
23
24
25
26
27
28
29
30
7
31
32
33

Bild-Nr.	Ersatzteil-Nummer Barkas-Nr.	Hersteller-Nr.	Benennung	Stück	Bemerkung
21		TGL 0-125 DIN 125	Scheibe 4,3	1	N
22		TGL 7403 DIN 127	Federring B 4	1	N
23		8001.2-100/1:2	Gewindebolzen	1	Eo
24		8002.9-102	Kappe vollst.	1	Eo
25		TGL 9499 DIN 6888	Scheibenfeder 4 x 6,5	1	N
26		8002.9/079-200	Anker vollst. ohne Kugellager	1	Eo
o.A.		8002.9-210	Anker vollst. mit Kugellager	1	Eo
27		8002.2-030:05	Bürstenhaltefeder	4	Eo
28		8001.2-303	Bürste vollst.	2	Vt
o.A.		8001.2-304	Bürste vollst.	2	Vt
29		8002.9-301	Verbindungskabel vollst.	1	Eo
30		8002.9-200:4	Kugellagerabdeckung vollst.	1	Eo
31		8002.9-300	Schildlager Kollektorseite vollst.	1	Eo
32		8002.9-001	Verschlußband vollst.	1	Eo
33		TGL 0-84 DIN 84	Zylinderschraube A M 4 x 25	1	N

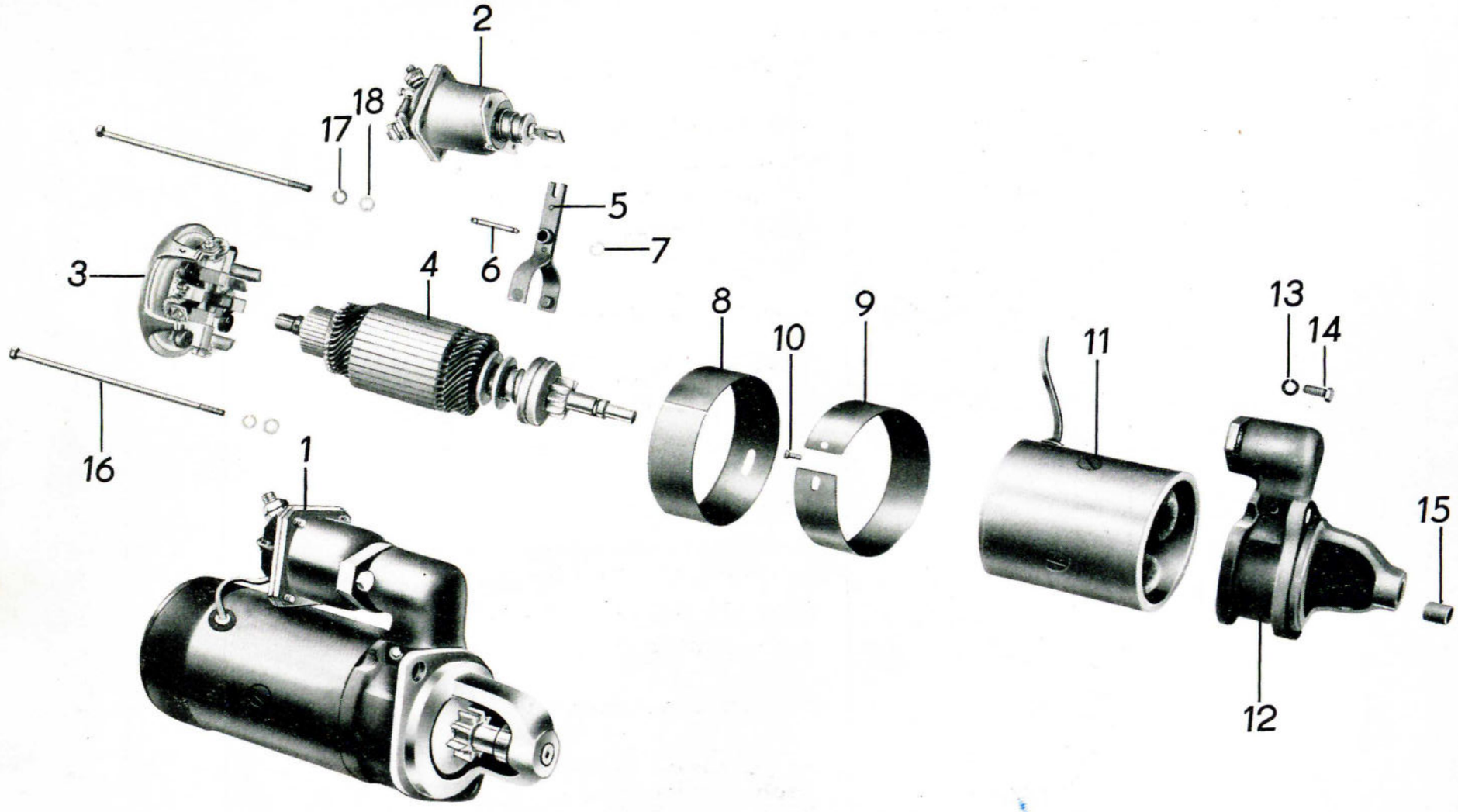
2
17
18
5
6
7
3
4
8
10
9
13
14
11
16
1
15
12

Bild-Nr.	Ersatzteil-Nummer Barkas-Nr.	Ersatzteil-Nummer Hersteller-Nr.	Benennung	Stück	Bemerkung
1		8202.4/4	Anlasser AL 0,8/12 R - 82,5 TGL 14295	1	Eo
2		8202.4-300	Zugmagnet vollst. 12 V	1	Eo
3		8202.4-010	Schildlager Kollektorseite vollst.	1	Eo
4		8202.4-200	Anker mit Ritzeltrieb vollst.	1	Eo
5		8202.4-001	Gabel vollst.	1	Eo
6		8202.4-000:3	Bolzen	1	Eo
7		B 10.7/4 FERS 416	Anschlagscheibe	1	
8		8202.4-003:1	Verschlußband	1	Eo
9		8202.4-000:5	Unterlage für Verschlußband	1	Eo
10		TGL 0-84 DIN 84	Zylinderschraube M 4 x 5	1	N
o.A.		TGL 7403 DIN 127	Federring B 4	1	N
11		8202.4/4-100	Polgehäuse vollst.	1	Eo
12		8202.4/4-005	Schildlager Antriebsseite	1	Eo
13		TGL 7403 DIN 127	Federring B 6	2	N
14		TGL 0-931 DIN 931	Sechskantschraube M 6 x 15	2	N
15		8202.4-005:2	Lagerbuchse	1	Vt
16		8202.1-00:4	Sechskantschraube	2	N
17		TGL 7403 DIN 127	Federring B 6	2	N
18		TGL 0-125 DIN 125	Scheibe 6,4	2	N

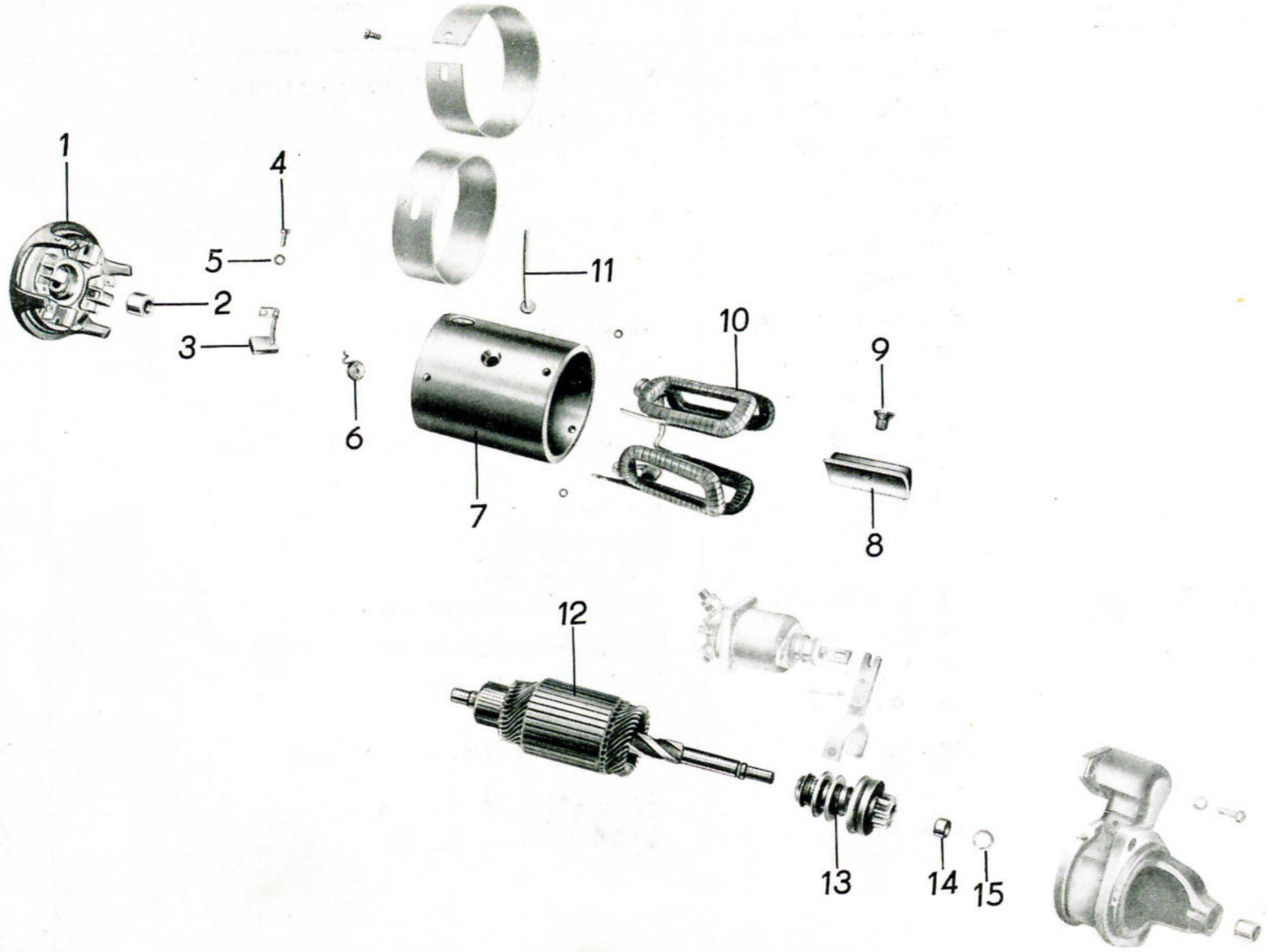
1
2
3
4
5
6
7
8
9
10
11
12
13
14
15

Bild-Nr.	Ersatzteil-Nummer Barkas-Nr.	Hersteller-Nr.	Benennung	Stück	Bemerkung
1		8202.4-010:1	Schildlager Kollektorseite	1	S
2		8202.4-005:2	Lagerbuchse	1	Vt
3		8202.4-012	Bürste vollst.	1	Vt
4		TGL 0-84 DIN 84	Zylinderschraube M 4 x 5	4	N
5		TGL 7403 DIN 127	Federring B 4	4	N
6		8202.4-010:8/1	Bürstendruckfeder	4	Eo
7		8202.4-100:1	Polgehäuse	1	Eo
8		8201.5-100:2	Pol	4	Eo
9		TGL 0-63 DIN 63	Senkschraube M 10 x 12	4	N
10		8202.4/4-110	Spulensatz vollst.	1	Eo
			besteht aus:		
o.A.		8202.4/4-101	Feldspule 1 vollst.	2	Eo
o.A.		8202.4/4-102	Feldspule 2 vollst.	2	Eo
11		8202.4/4-100:3	Anschlußschiene	1	Eo
12		8202.4-210	Anker vollst.	1	Eo
13		8202.4-220	Freilauf vollst.	1	Eo
14		8202.4-200:2	Anschlagring	1	Eo
15		8202.1-200:4/1	Sprengring	1	Eo

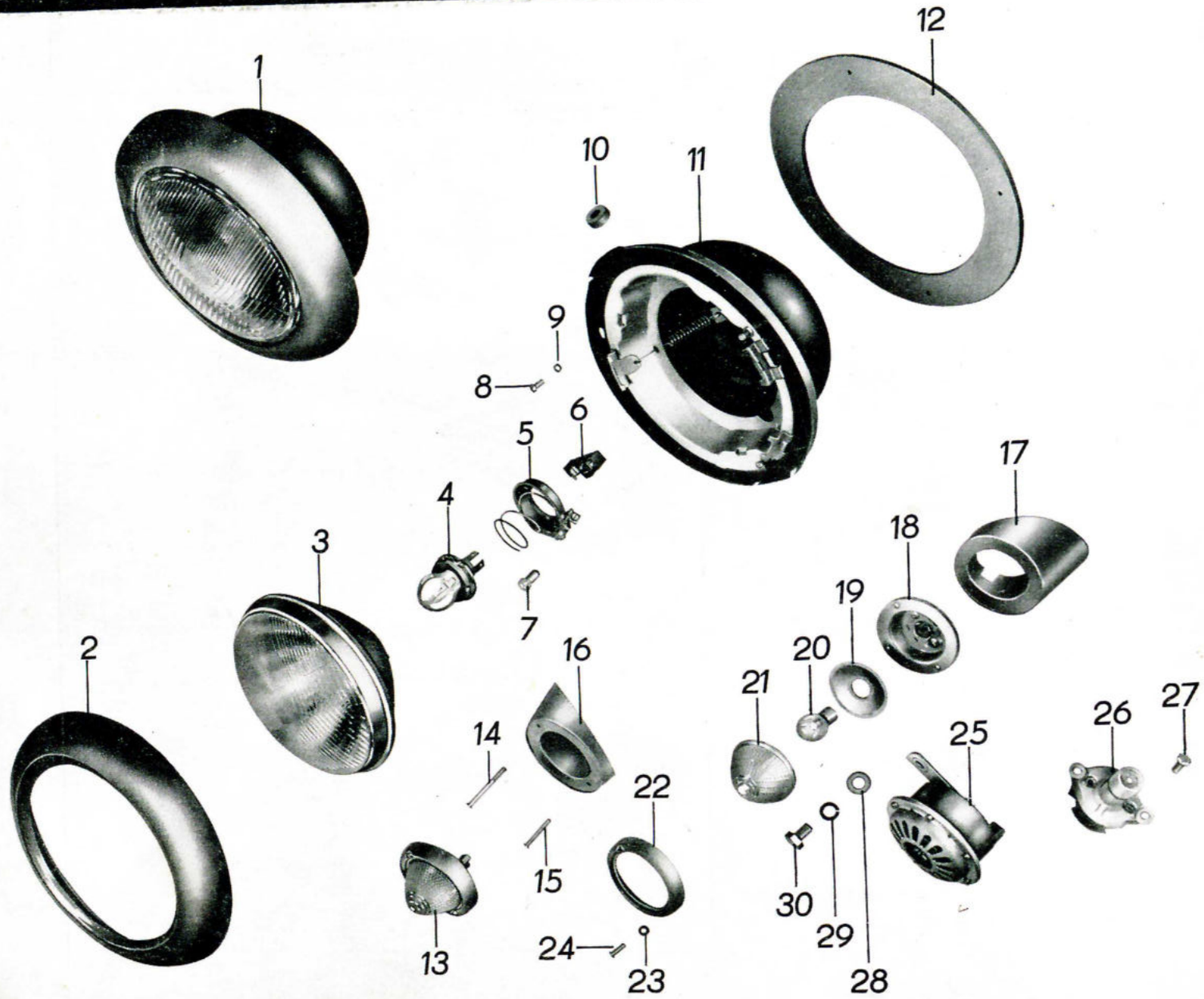
1
2
3
4
5
6
7
8
9
10
11
12
13
14
15
16
17
18
19
20
21
22
23
24
25
26
27
28
29
30

Bild-Nr.	Ersatzteil-Nummer Barkas-Nr.	Hersteller-Nr.	Benennung	Stück	Bemerkung
1		8704.9/3	Einbauscheinwerfer	2	Eo
2		8704.8-0:5	Frontring	2	Eo
3		8709.1/7-1	Reflektor mit Einsatz	2	Eo
4		TGL 11403 DIN 72601	Glühlampe A 12 V 45/40 W	2	N
5		A FERS 581	Glühlampenhalterung	2	Eo
6		FERS 560	Anschlußstück	2	Eo
7		TGL 10833 Bl. 2 DIN 72601	Glühlampe D 12 V 2 W - BA 9S	2	N
8		TGL 0-84 DIN 84	Zylinderschraube A M 4 x 10 - 4S	8	N
9		TGL 0-137 DIN 137	Federscheibe 4	8	N
10		FERS 124	Gummitülle	2	N
11		8704.8/3-1	Gehäuse vollst.	2	S
12	3044-26428/04		Einbaudichtung für Scheinwerfer	2	Eo
13		8580.3	Einbaublinkleuchte	2	Eo
14		TGL 5683 DIN 87	Senkschraube	2	N
15		TGL 5683 DIN 87	Senkschraube BM 4 x 40 - 4S	2	N
o.A.		TGL 0-125 DIN 125	Scheibe 4,3	4	N
o.A.		TGL 0-934 DIN 934	Sechskantmutter M 4 - 5S	4	N

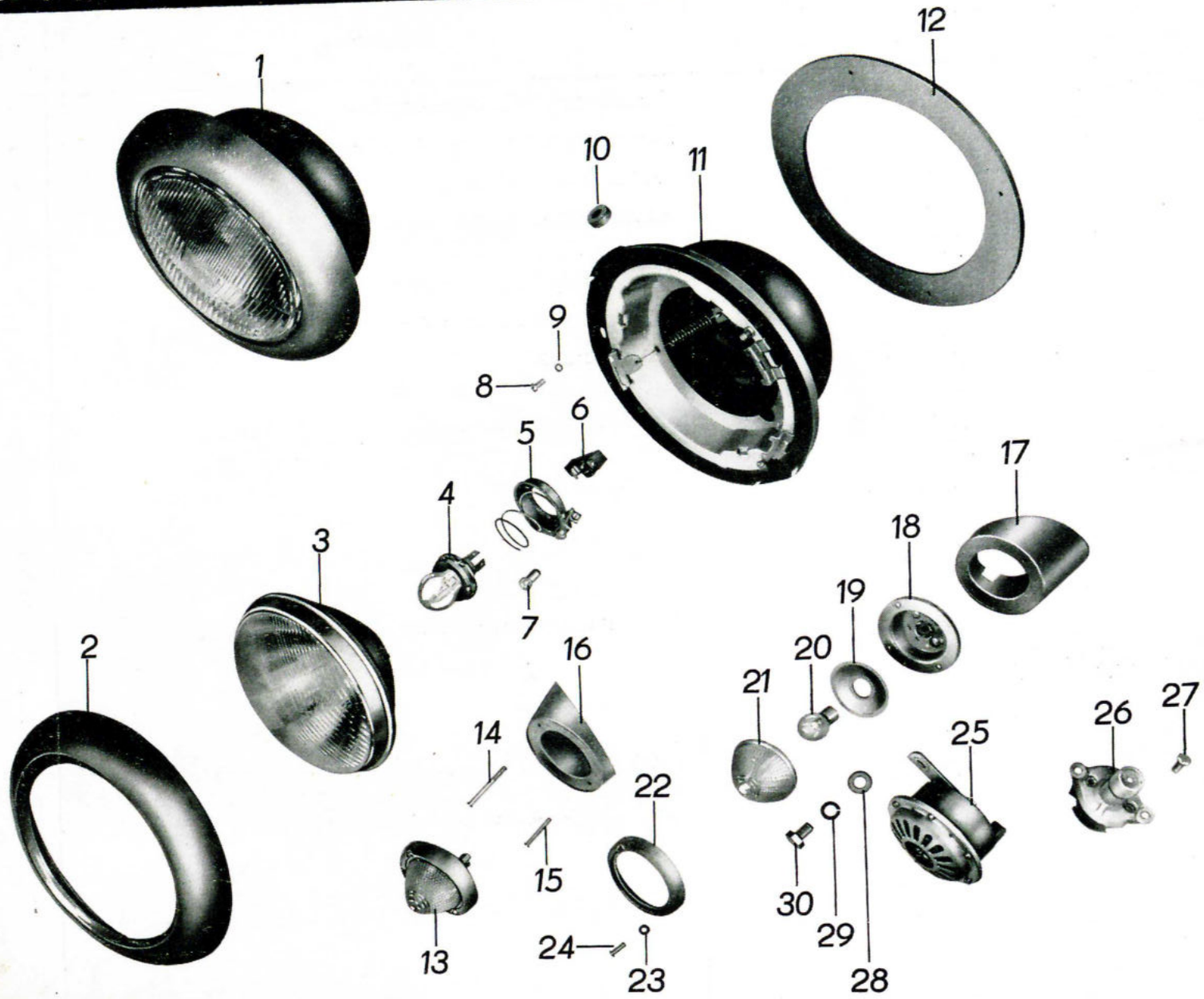
1
2
3
4
5
6
7
8
9
10
11
12
13
14
15
16
17
18
19
20
21
22
23
24
25
26
27
28
29
30

Bild-Nr.	Ersatzteil-Nummer Barkas-Nr.	Hersteller-Nr.	Benennung	Stück	Bemerkung
16	3044-27787/02		Gummiunterlage rechts	1	Eo
17	3044-27788/02		Gummiunterlage links	1	Eo
18		1-01-10-4/1	Gehäuse vollst.	2	S
19		01-13-4	Reflektor	2	S
20		TGL 10833 DIN 72601	Glühlampe B 12 V 15 W - BA 15s	2	Eo
21		05-51-3	Lichtaustrittscheibe	2	Eo
22		05-41-4	Frontring	2	S
23		MEWAS 06	Halteschelbe A	4	S
24		TGL 5687 DIN 91	Linsensenkschraube M 4 x 15	4	N
25		8412.7/3	Elektr. Horn A 12/10,5 TGL 71-1034	1	Eo
26		TGL 7403 DIN 127	Federring B 10	1	N
27		TGL 0-933 DIN 127	Sechskantschraube	1	N
28		TGL 0-125 DIN 125	Scheibe 10,5	1	N
29		TGL 5683 DIN 87	Senkschraube AM 5 x 30 - 4S	2	
30		8620.3/1	Fußabblendschalter A - TGL 71 - 1073	1	Eo

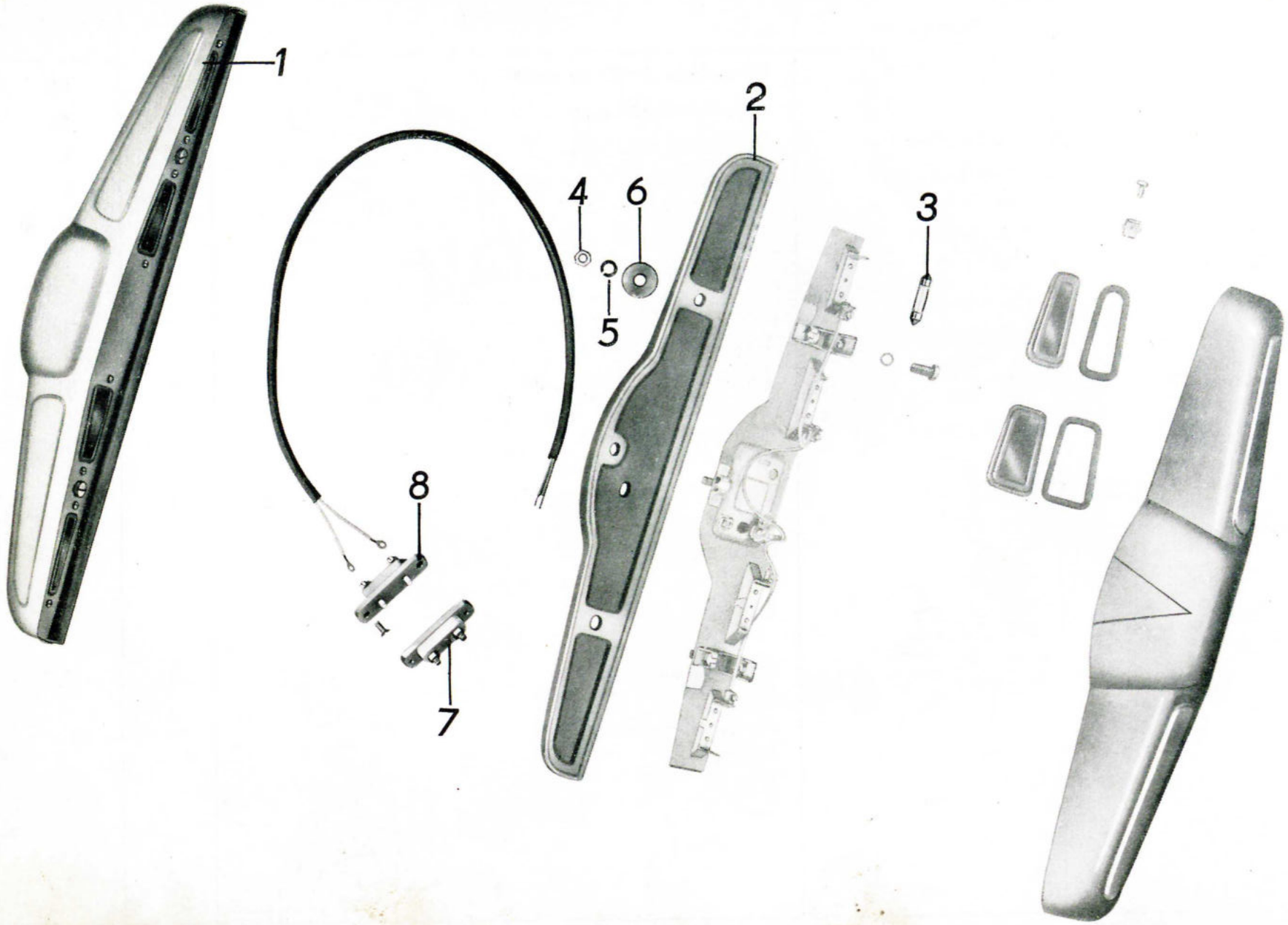
1
2
3
4
5
6
7
8

Bild-Nr.	Ersatzteil-Nummer Barkas-Nr.	Hersteller-Nr.	Benennung	Stück	Bemerkung
1		8528.1/3	Kennzeichenleuchte	1	Eo
2		8521.1-000:01	Gummiunterlage	1	Eo
3		TGL 10833 DIN 72601	Glühlampe E 12 V 5 W - s 8	4	N
4		TGL 0-934 DIN 934	Sechskantmutter M 6	3	N
5		TGL 7403 DIN 127	Federring B 6	3	N
6	3044-30501/04		Unterlegscheibe	3	Eo
7	3044-27469/05		Türkontaktzuleitung	1	Eo
8	3044-27470/05		Türkontaktableitung	1	Eo

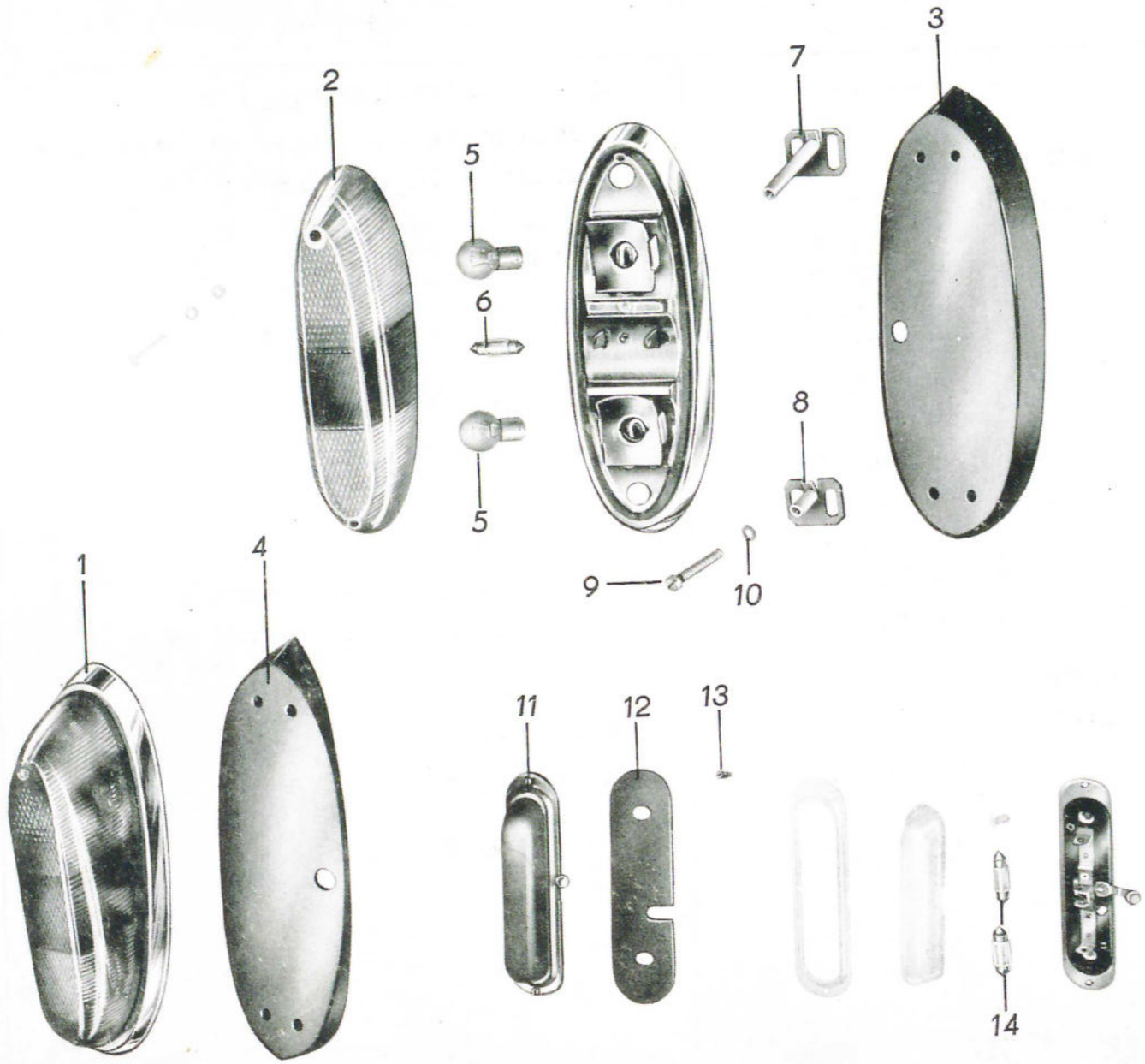
1
2
3
4
5
5
6
7
8
9
10
11
12
13
14

Bild-Nr.	Ersatzteil-Nummer Barkas-Nr.	Hersteller-Nr.	Benennung	Stück	Bemerkung
1		8520.3/8	Blink-Schluß-Bremsleuchte	2	Eo
2		8520.3/8-2	Lichtaustrittscheibe gelb,rot,gelb	2	Eo
3	3044-26799/01		Gummiunterlage rechts	1	Eo
4	3044-26800/01		Gummiunterlage links	1	Eo
5		TGL 10833 DIN 72601	Glühlampe B 12 V 15 W - BA 15 s	4	E
6		TGL 10833 DIN 72601	Glühlampe E 12 V 5 W - s 8	2	E
7		8520.3/8-3	Halter vollst., lang	2	Eo
8		8520.3/8-4	Halter vollst., kurz	2	Eo
9		TGL 0-84 DIN 84	Zylinderschraube AM 4 x 6 - 4D	4	N
10		A 4 FERS 136	Klemmbügel	4	Eo
11		8838.101/6	Deckenleuchter (Fahrerraum)	1	Eo
o.A.		8838.101/7	Deckenleuchter (Seitentür u. Fahrgastraum)	2	Eo
12	3046-29763/04		Grundplatte	1	Eo
o.A.	3046-30230/04		Grundplatte	2	Eo
13		TGL 0-7973 DIN 7973	Linsensenkkopfschraube	2	N
14		TGL 10833 Bl. 2 DIN 72601	Glühlampe E 12 V 5 W - s 8	2	N

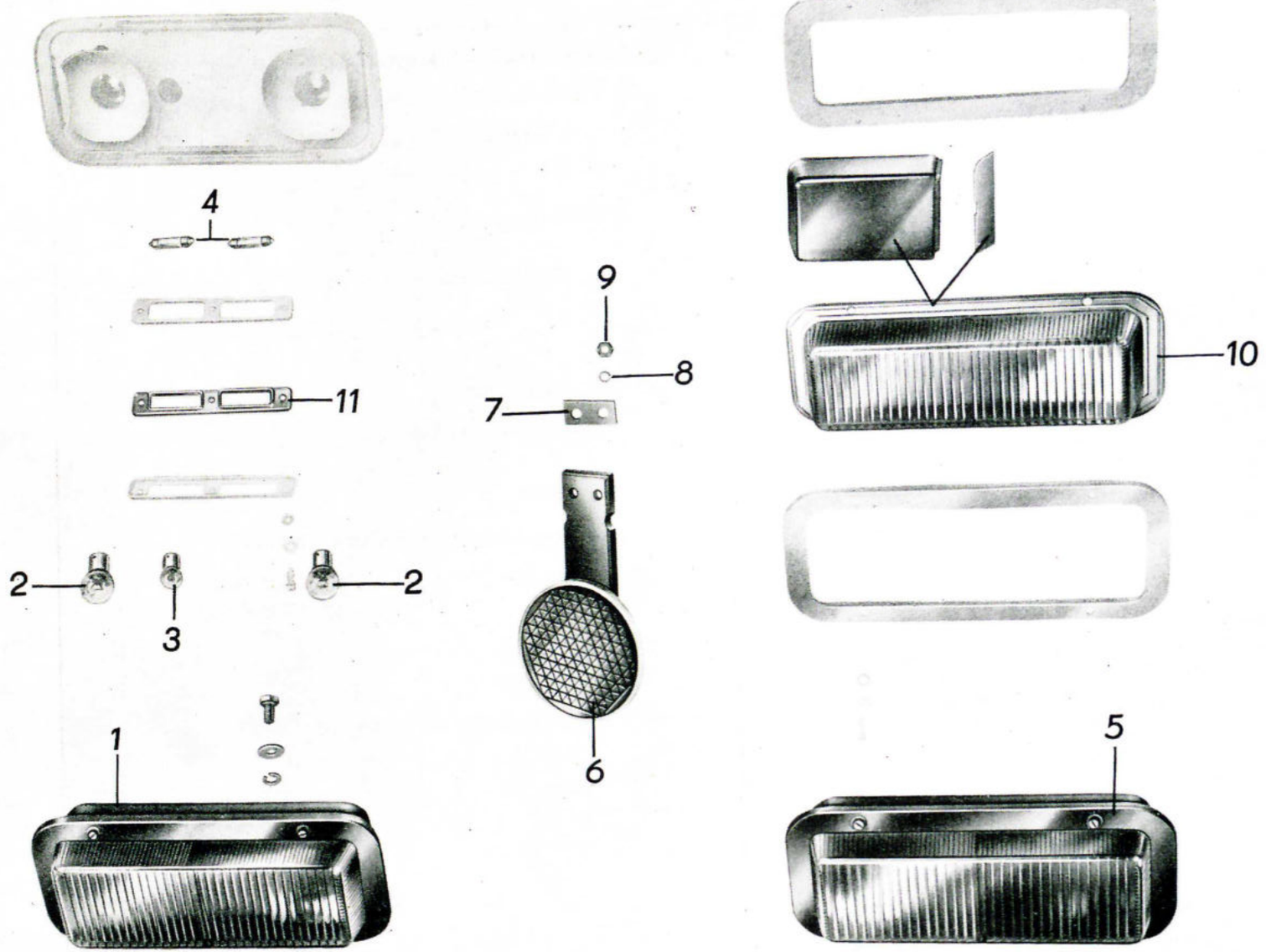
4
11
2
2
3
1
9
8
7
6
10
5

Bild-Nr.	Ersatzteil-Nummer Barkas-Nr.	Hersteller-Nr.	Benennung	Stück	Bemerkung
1		8522.4/15	Blink-Brems-Schluß-Kennzeichen-leuchte	1	Eo
2		TGL 10833 Bl.2 DIN 72601	Glühlampe B 12 V 15 W - BA 15 s	4	N
3		TGL 10833 Bl.2 DIN 72601	Glühlampe B 12 V 5 W - BA 15 s	2	N
4		TGL 18833 DIN 72601	Glühlampe E 12 V 5 W - s 8	4	N
5		8520.8/15	Blink-Brems-Schlußleuchte	1	Eo
6	3044-32649/04		Pendelrückstrahler	2	Eo
7	3040-32995/04		Unterlegplatte	2	Eo
8		TGL 7403 DIN 127	Federring B 6	4	N
9		TGL 0-934 DIN 934	Sechskantmutter	4	N
10		8522.4/15 (3)	Lichtaustrittscheibe mit Beilagen	2	Eo
11		8522.4/15 (9)	Lichtaustrittscheibe	1	Eo

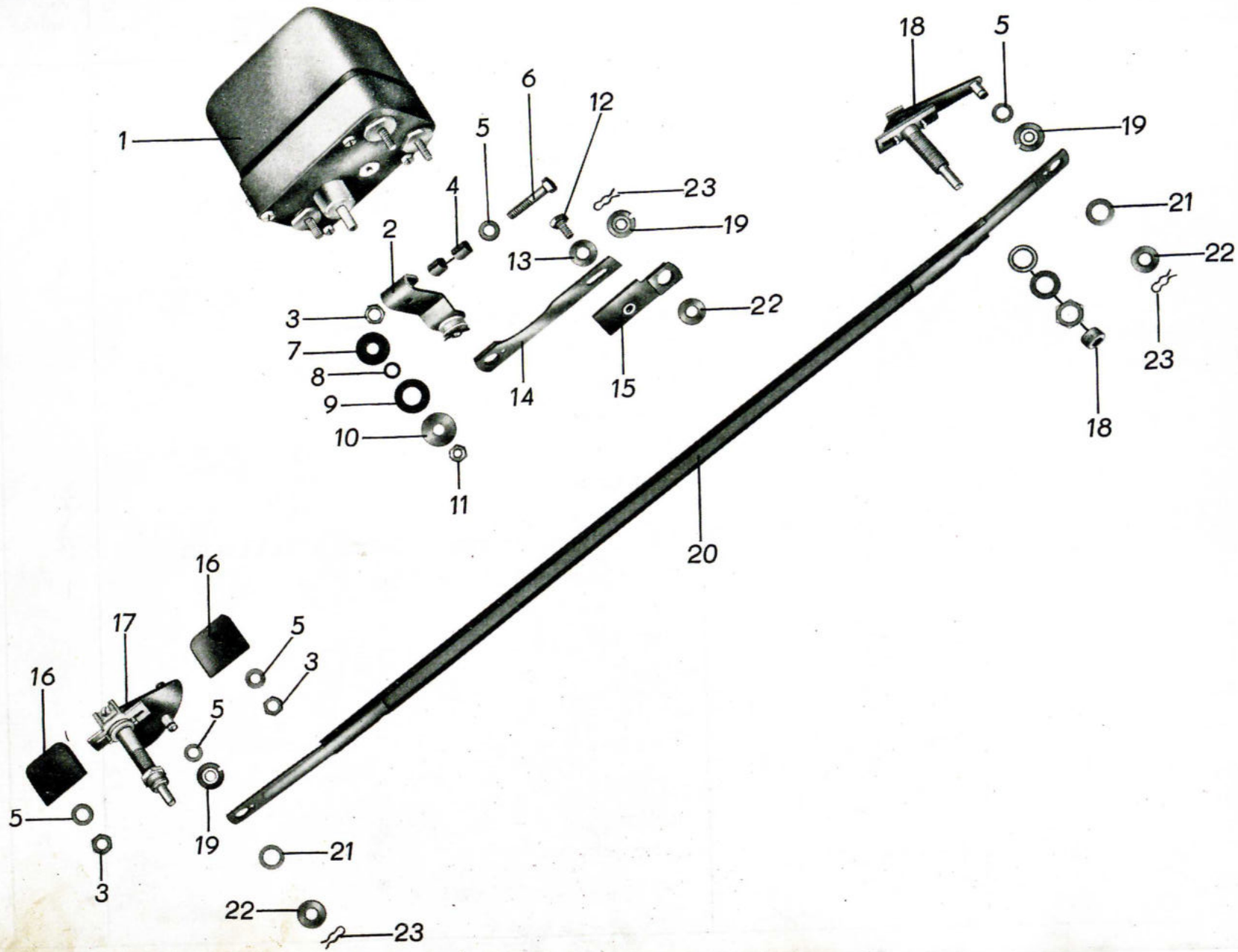
1
2
3
4
5
6
7
8
9
10
11
12
13
14
15
16
17
18
19
20
21
22
23

Bild-Nr.	Ersatzteil-Nummer Barkas-Nr.	Hersteller-Nr.	Benennung	Stück	Bemerkung
1		N 8742.15/2	Umlaufwischermotor A 12 TGL 11729	1	Eo
2		A 31,5 FERS 413	Klemmstück	1	Eo
3		TGL 0-934 DIN 934	Sechskantmutter BM 6	3	N
4		FERS 413	Einlagestück 4D	2	Eo
5		TGL 0-125 DIN 125	Scheibe 6,4	3	N
6		TGL 0-931 DIN 931	Sechskantschraube M 6 x 30 - 4D	1	N
7		8741.15.4:7	Gummischeibe	3	S
8		8741.15.4:8	Gummischeibe	3	S
9		8741.15.4:6	Gummischeibe	3	S
10		FERS 322	Scheibe 5,2 x 20,5 x 2	3	Eo
11		TGL 0-934 DIN 934	Sechskantmutter M 5	3	N
12		TGL 0-933 DIN 933	Sechskantschraube M 6 x 10 - 4D	1	N
13		FERS 322	Scheibe	1	Eo
14		8746.12-31	Schubstange	1	S
15		8746.12-32	Stangenkopf	1	S
16	3044-28704/04		Gummiunterlage	2	S
17		8746.12-11	Lagerrohr	1	Eo
18		8746.12-12	Doppelkurbel vollst.	1	Eo
19		8746.8-11:3/1	Lagerbuchse	3	S
20		8746.12-5	Verbindungsstange	1	S

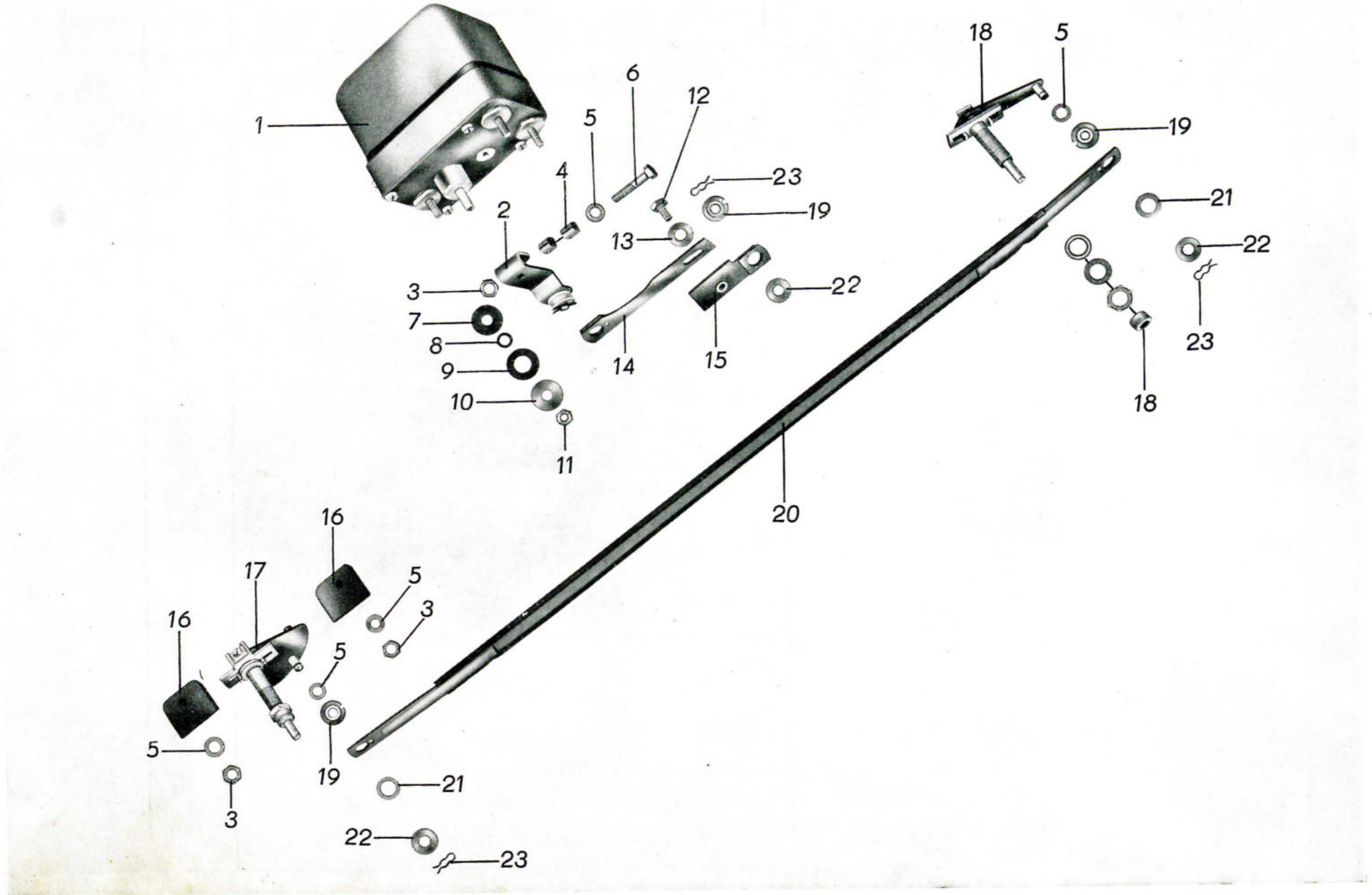
1
2
3
4
5
6
7
8
9
10
11
12
13
14
15
16
17
18
19
20
21
22
23

Bild-Nr.	Ersatzteil-Nummer Barkas-Nr.	Hersteller-Nr.	Benennung	Stück	Bemerkung
21		FERS 323 PVC	Isolier-Scheibe 10,2 x 16 x 1,5	2	S
22		FERS 323 PVC	Scheibe 6,2 x 16 x 1	4	S
23		8746.8-0:12	Sicherung	4	Eo

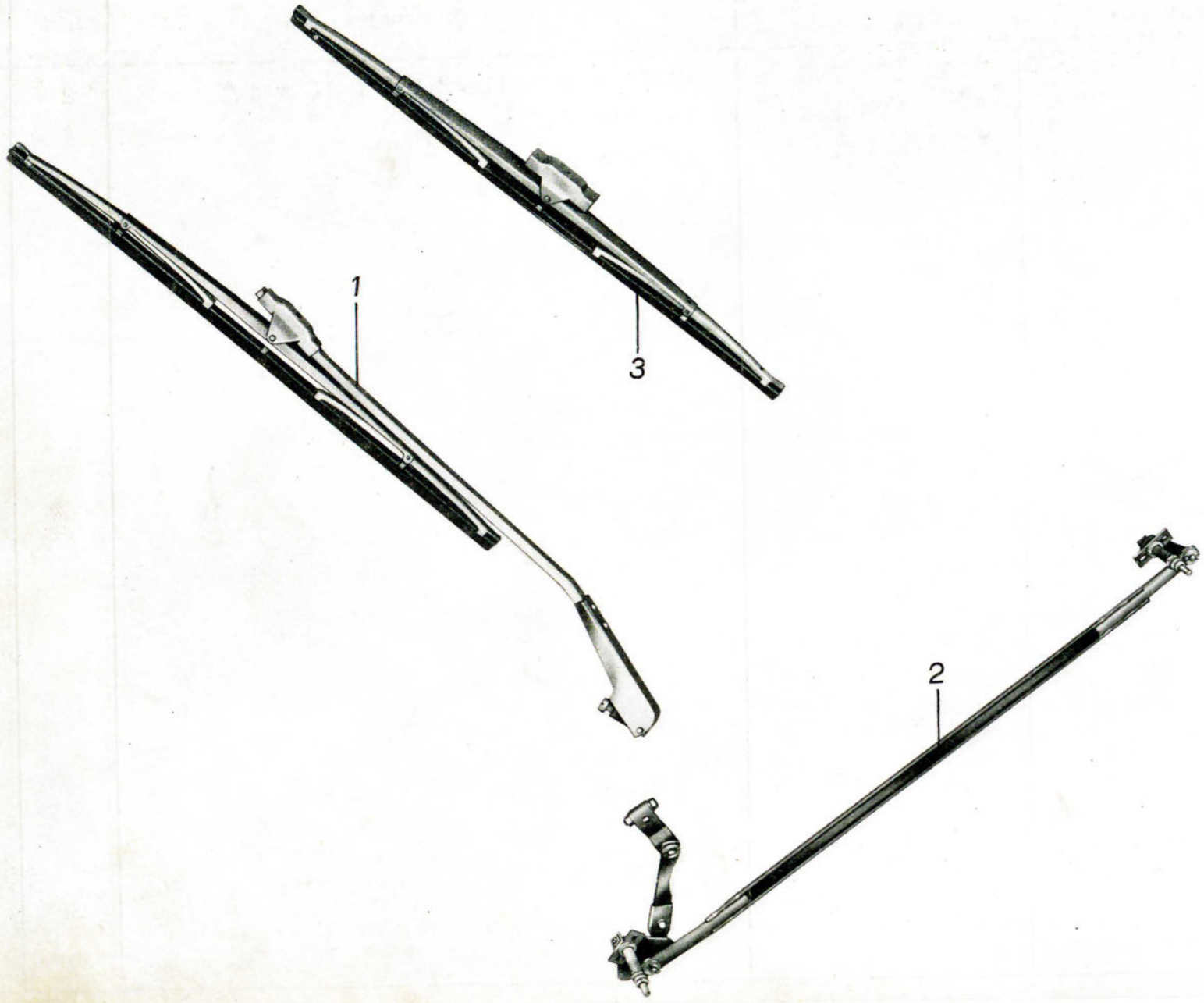
1
3
2

Bild-Nr.	Ersatzteil-Nummer Barkas-Nr.	Ersatzteil-Nummer Hersteller-Nr.	Benennung	Stück	Bemerkung
1		8746.14	Elastikwischerarm	2	Eo
2		8746.12	Wischerzubehör	1	Eo
3		8746.14-2	Wischer vollst.	1	Eo

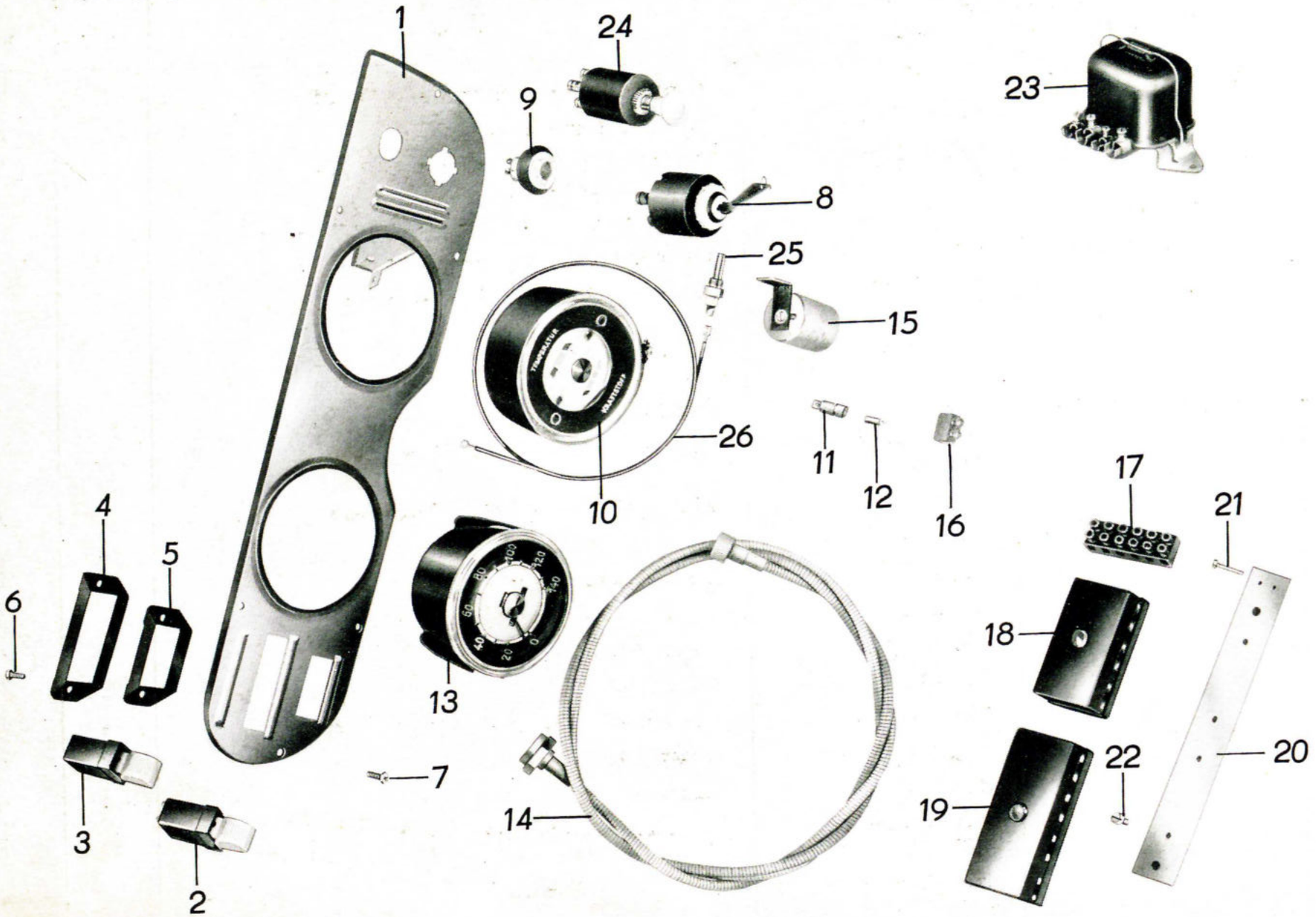
1
24
23
9
8
25
15
26
10
11
12
16
17
21
4
5
6
18
13
7
14
3
2
19
22
20

Bild-Nr.	Ersatzteil-Nummer Barkas-Nr.	Hersteller-Nr.	Benennung	Stück	Bemerkung
1	3052 F 33482/06		Einsatz für Instrumententafel	1	Eo
2		8600.11/2	Tastenschalter	4	Eo
3		8620.4/2	Tastenschalter (doppelt für Scheibenwischer)	1	Eo
4	3041-28521/04		Klemmrahmen für 3-Tastenschalter	1	Eo
5	3041-28522/04		Klemmrahmen für 2-Tastenschalter	1	Eo
6		TGL 0-85 DIN 85	Linsenschraube A M 4 x 12 - 4s	4	N
7		TGL 0-85 DIN 85	Linsenschraube B M 4 x 12 - 4s	6	N
o.A.	3052-26640/05		Gummischeibe	6	S
o.A.		TGL 0-934 DIN 934	Sechskantmutter M 4 - 5s	6	N
8		8630.4/2	Zündanlaßschalter TGL 4983	1	Eo
9		8820.101	Steckdose	1	Eo
10		505.15.3-	Kombianzeigegerät	1	Eo
11		BMQN 20 802	Lampenfassung	6	Eo
12		TGL 0-833	Glühlampe D 12 V 2 W - BA 7s	6	N
13		521.10.3.19	Tachometer	1	Eo
14		TGL 16253	Biegsame Welle A 2/H 3 - 2100 x 3,2	1	N
o.A.		263220 Robur	Gummiring	2	S
15		8582.4	Blinkgeber	1	Eo
o.A.		TGL 0-84 DIN 84	Zylinderschraube M 4 x 10 4s	1	N
o.A.		TGL 0-137 DIN 137	Federscheibe A 4	1	N

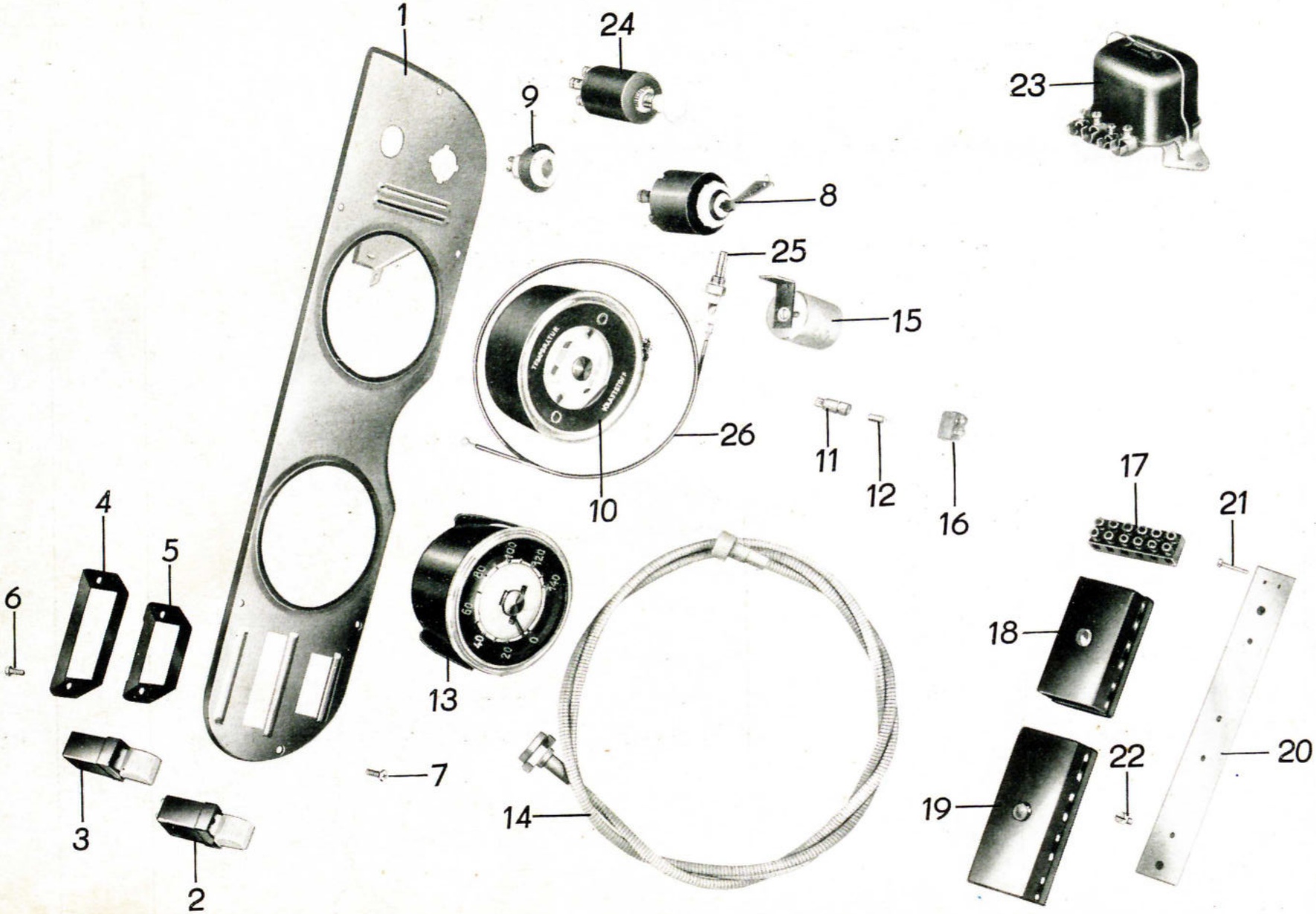
1
24
23
9
8
25
15
26
10
11
12
16
17
21
4
5
6
18
13
7
14
3
2
19
22
20

Bild-Nr.	Ersatzteil-Nummer Barkas-Nr.	Hersteller-Nr.	Benennung	Stück	Bemerkung
16		N-73	Leitungsklemme 1 x 4	1	S
17		N-73	Leitungsklemme 6 x 4	1	S
18		8811.104/2	Sicherungsdose	1	Eo
19		8811.106/	Sicherungsdose	1	Eo
20	3043-29288/13		Befestigungsbrücke	1	Eo
o.A.		TGL 11135 DIN 72581	Schmelzeinsatz 25 Amp.	2	N
o.A.		TGL 11135 DIN 72581	Schmelzeinsatz 8 Amp.	12	N
21		TGL 0-84 DIN 84	Zylinderschraube M 3 x 20 - 5s	2	N
22		TGL 0-84 DIN 84	Zylinderschraube M 5 x 10 - 5s	2	N
23		8102.18	Reglerschalter R S C 220/12	1	E
o.A.		8102.9	Reglerschalter R S C 500/12	1	E
24		8620.1/6	Schubschalter	1	Eo
o.A.	3041-34309/04	G 3,5/0,5 FEKN 550	Regelwiderstand	1	Eo
o.A.	3041-34281/04		Klemmbügel	1	Eo
25		C 120	Geber für Temperatur	1	Eo
26	3041-33531/04		Leitung 15 Temperaturgeber-Kombigerät	1	Eo

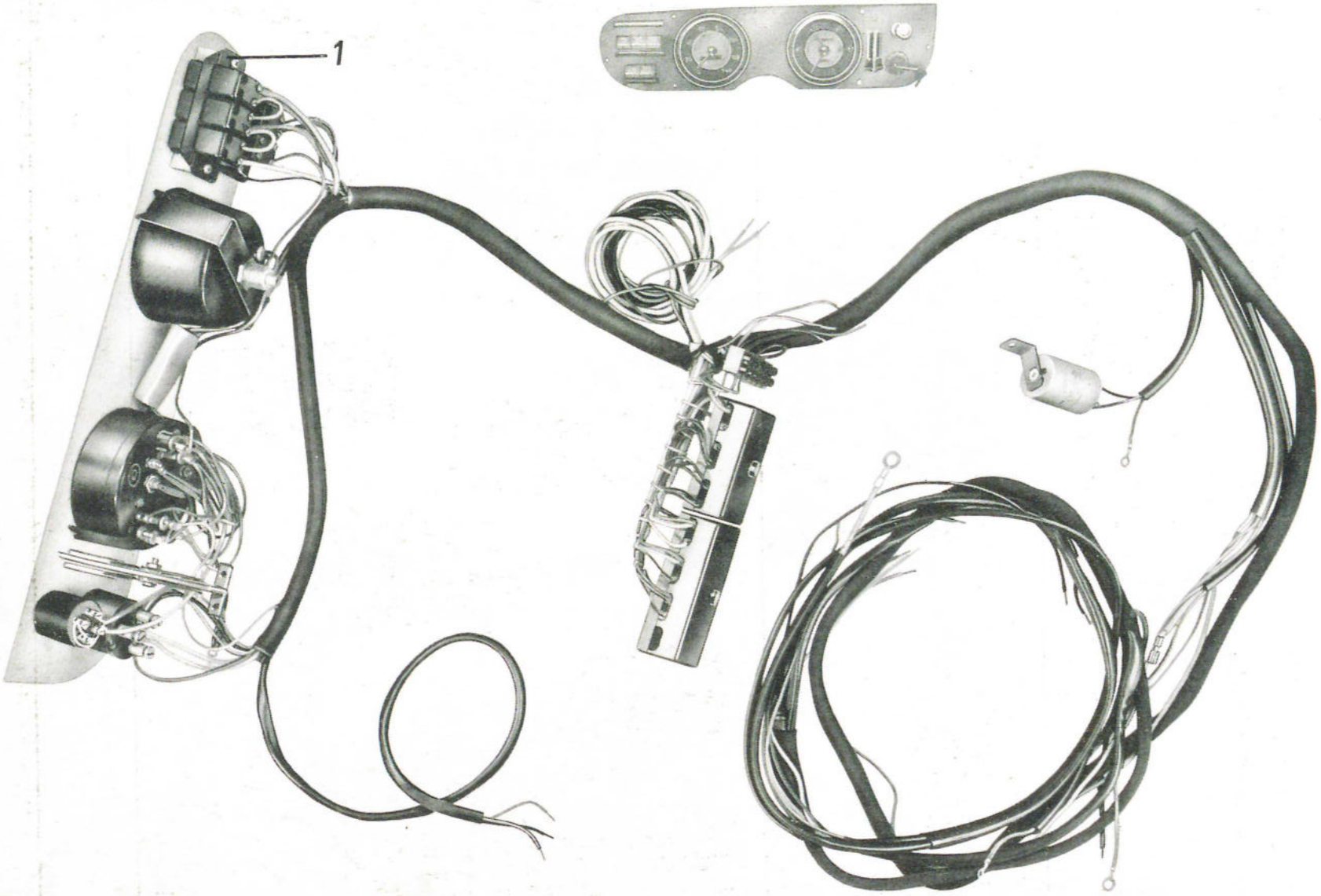
1

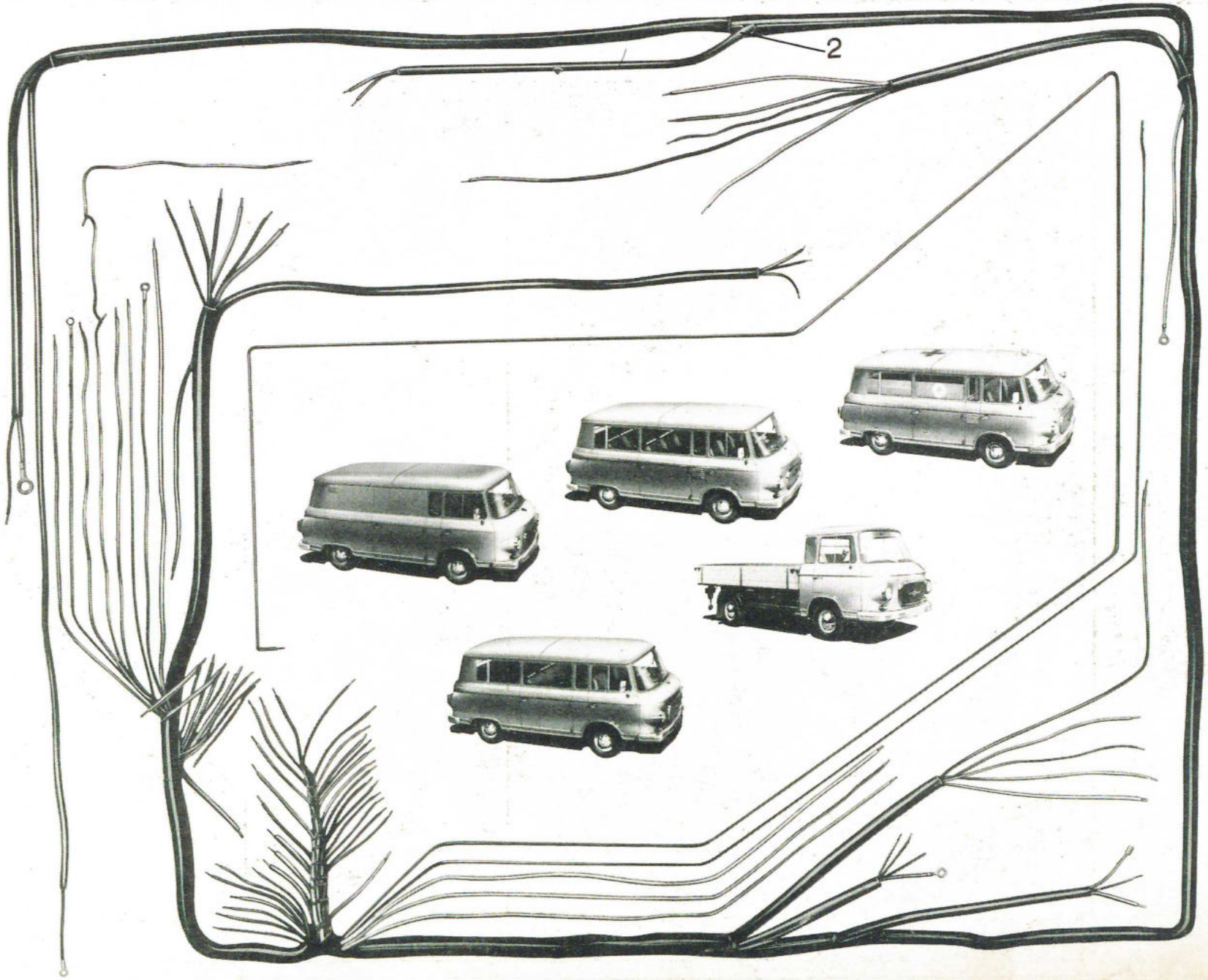
2

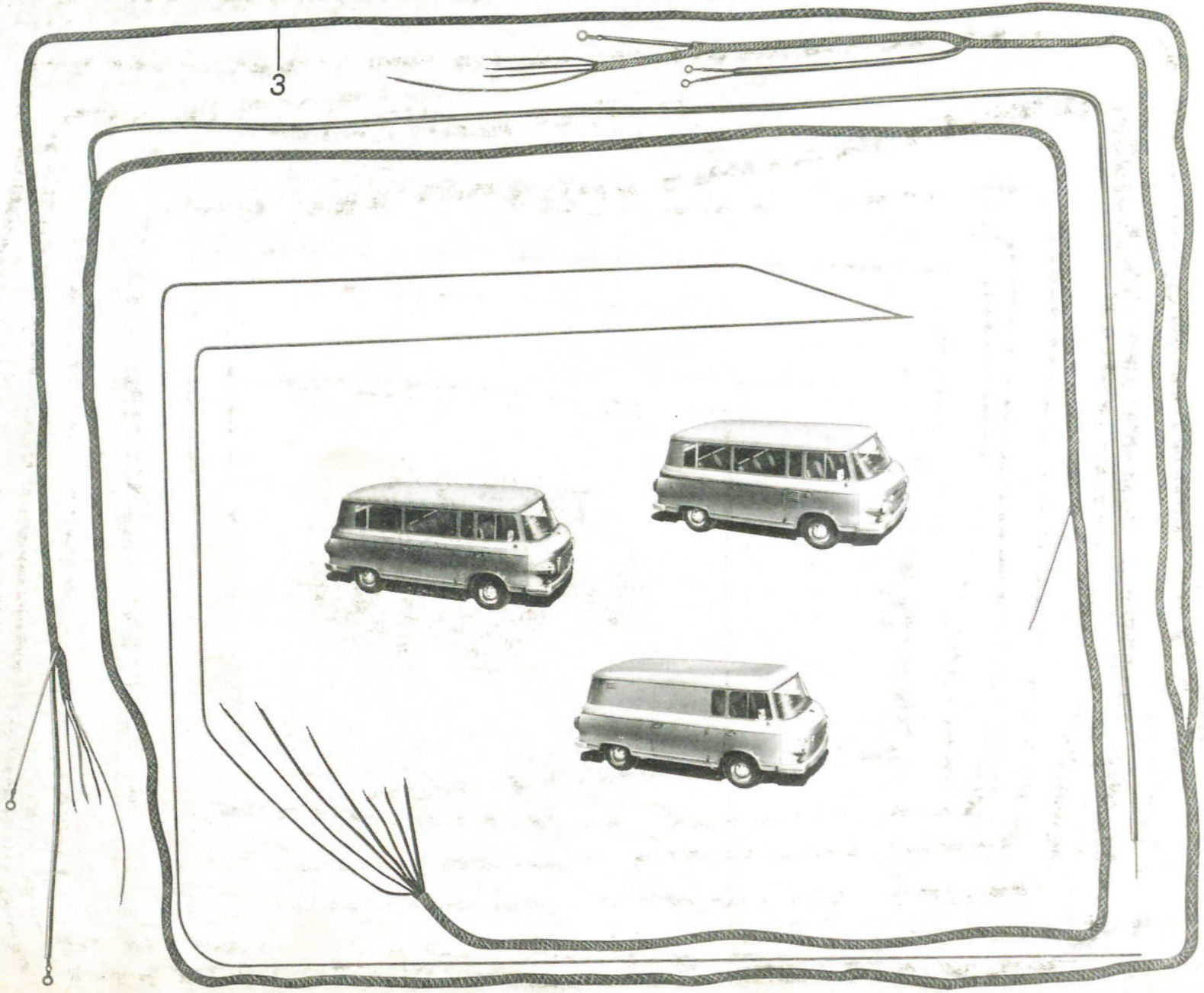
3

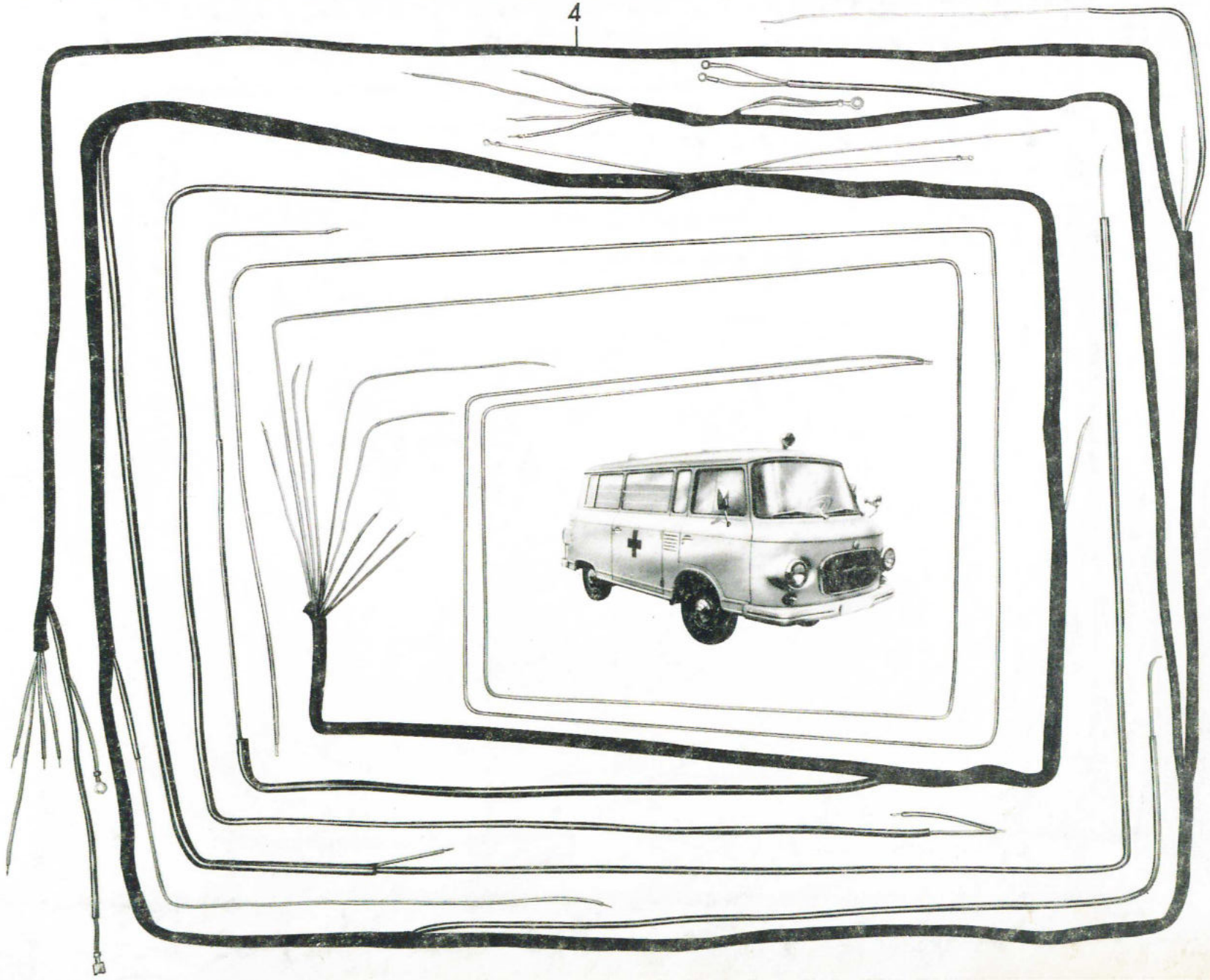
4

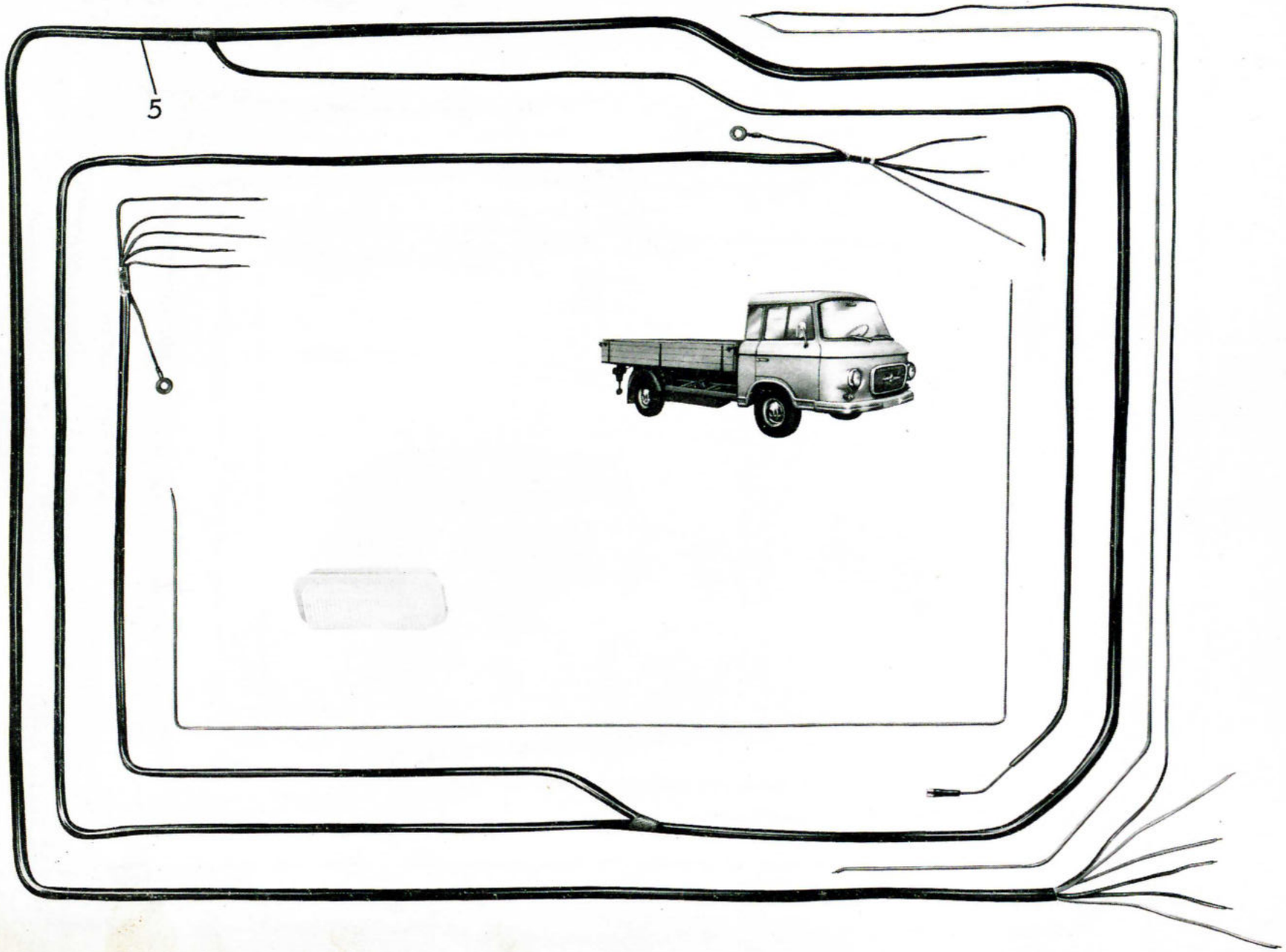
5

Bild-Nr.	Ersatzteil-Nummer Barkas-Nr.	Hersteller-Nr.	Benennung	Stück	Bemerkung
1	3041 U 33596/06		Einsatz für Instrumententafel mit Instrumenten- und Kabelsatz vollst.	1	Tafel 17
2	3043 - 29351/01		Kabelsatz	1	Tafel 17a
3	3044 - 29028/02		Lichtleitungssatz	1	Tafel 17b
4	3044 - 30258/02		Lichtleitungssatz	1	Tafel 17c
5	3044 - 32642/02		Lichtleitungssatz	1	Tafel 17d

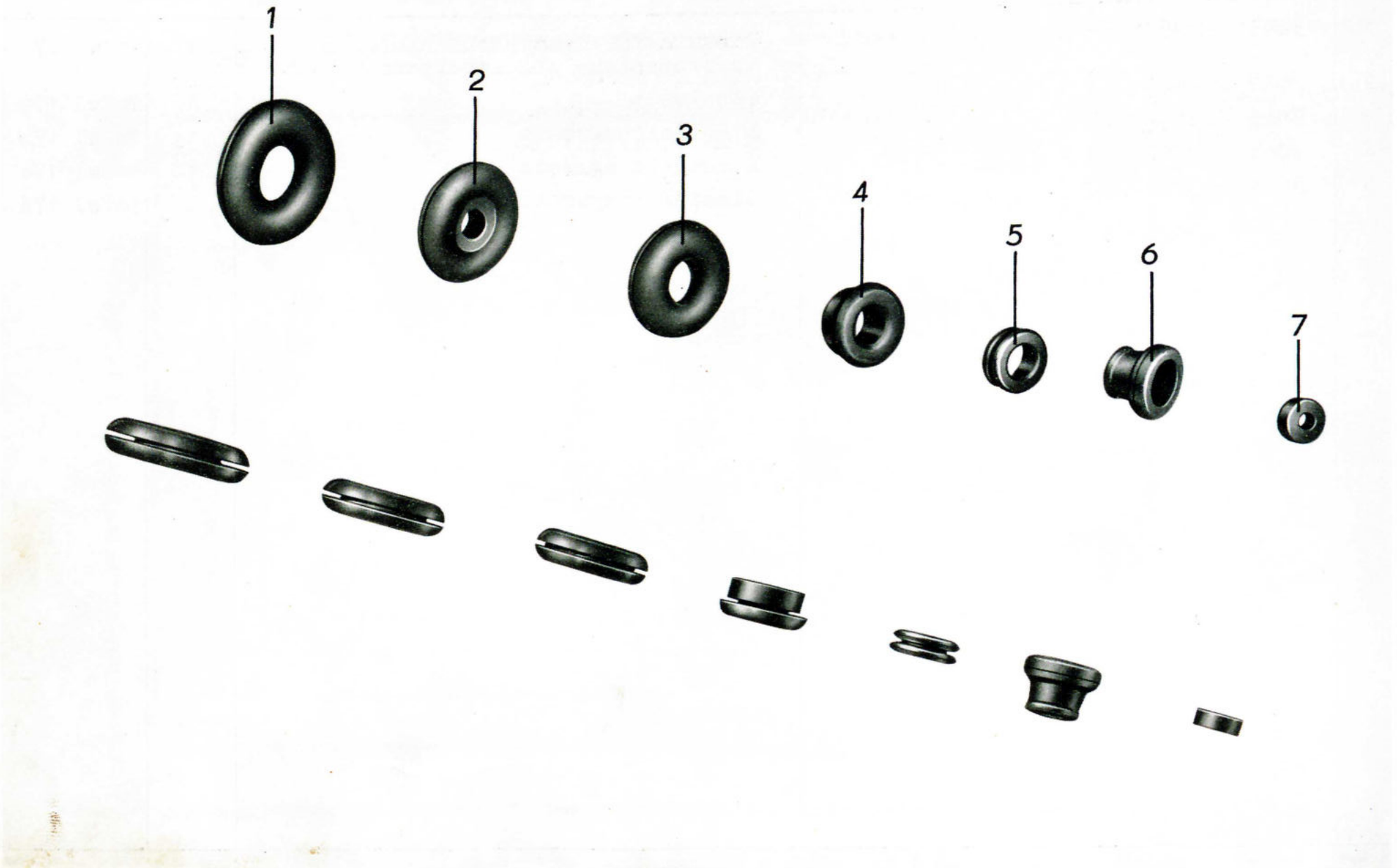
1
2
3
4
5
6
7

Bild-Nr.	Ersatzteil-Nummer Barkas-Nr.	Hersteller-Nr.	Benennung	Stück	Bemerkung
1	3043 - 27611/05		Gummidurchführung	n.B.	Eo
2	3041 - 28727/05		Gummidurchführung	n.B.	Eo
3	F 4142 - 6454-1		Gummidurchführung	n.B.	Eo
4	F 151 -5696		Gummidurchführung	n.B.	Eo
5	F 143 -5933		Gummidurchführung	n.B.	Eo
6		A DIN 72 613	Gummitülle	n.B.	N
7	3041 - 26640/05		Gummitülle	n.B.	Eo

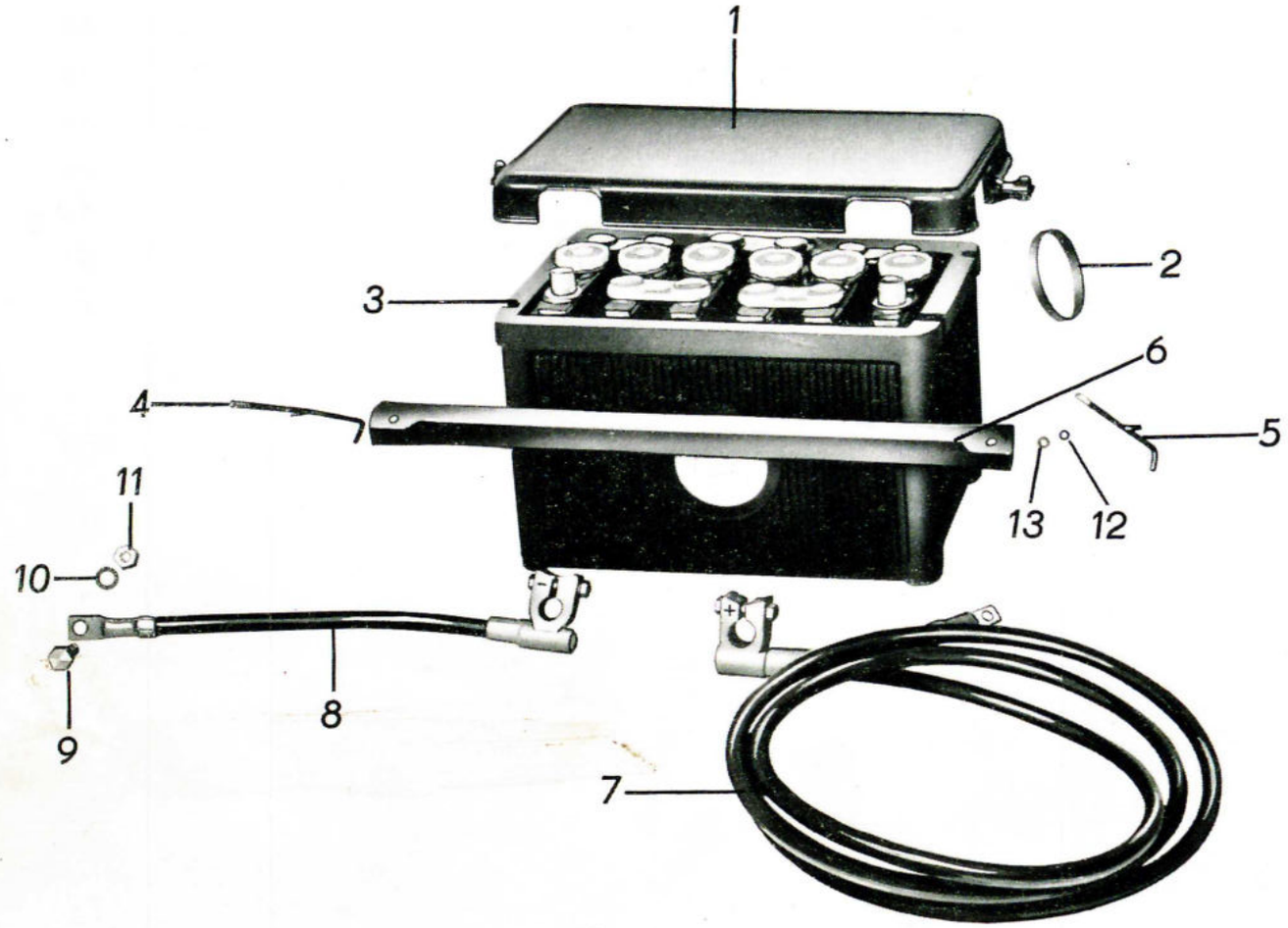
1
2
3
4
5
6
7
8
9
10
11
12
13

15
14
Bromid

Bild-Nr.	Ersatzteil-Nummer Barkas-Nr.	Hersteller-Nr.	Benennung	Stück	Bemerkung
1	3042 - 27802/02		Batterieabdeckung für 12 V 56 Ah	1	Eo
2	3042 - 27824/05		Ring für Batterieabdeckung	2	Eo
3		TGL 10241 DIN 72311	Batterie 12 V 56 Ah	1	N
4	3042 U 31528/03		Hakenschraube vollst. rechts	1	Eo
5	3042 U 31527/03		Hakenschraube vollst. links	1	Eo
6	3042 U 31529/04		Winkelschiene	1	Eo
7	3042 U 33384/06		Anlasserleitung volls. (+)	1	Eo
8	3042 - 28796/04		Anlasserleitung (-)	1	Eo
9		TGL 0-933 DIN 933	Sechskantschraube M 8 x 12 - 5D	1	Eo
10		TGL 7403 DIN 127	Federring B 8	1	N
11		TGL 0-934 DIN 934	Sechskantmutter M 8 - 5S	1	N
12		TGL 7403 DIN 127	Federring B 5	2	N
13		TGL 0-934 DIN 934	Sechskantmutter M 5 - 5S	2	N
14		TGL 121 - 406.01 DIN	Bromidlöscher B 1 LfF	1	S
15	3081 U 27196/03		Halter für Feuerlöscher vollst. mit Befestigungselement	1	Eo

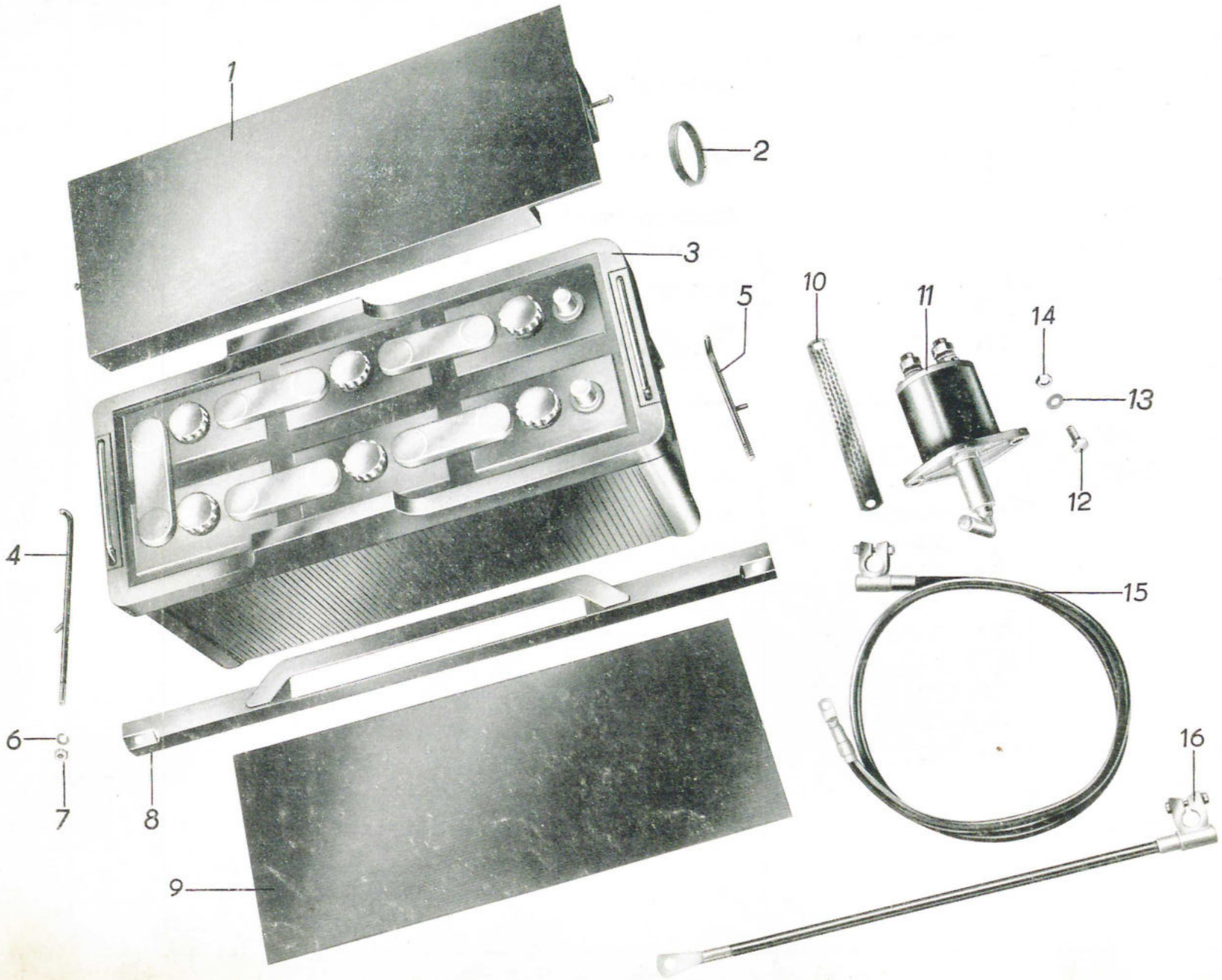
1
2
3
4
5
6
7
8
9
10
11
12
13
14
15
16

Bild-Nr.	Ersatzteil-Nummer Barkas-Nr.	Hersteller-Nr.	Benennung	Stück	Bemerkung
1	3042 - 31302/02		Batterieabdeckung	1	Eo
2	3042 - 27824/05		Ring für Batterieabdeckung	2	Eo
3		TGL 10241 DIN 72311	Batterie 12 V 135 Ah	1	N
4	3042 U 31351/03		Hakenschraube vollst. rechts	1	Eo
5	3042 U 31352/03		Hakenschraube vollst. links	1	Eo
6		TGL 7402 DIN 127	Federring B 6	2	N
7		TGL 0-934 DIN 934	Sechskantmutter M 6 - 5S	2	N
8	3042 - 31357/03		Winkelschiene	1	Eo
9	3042 - 31366/04		Unterlage	1	S
10	3042 - 31849/04		Masseleitung	1	Eo
11		8610.4	Batteriehauptschalter	1	Eo
12		TGL 0-933 DIN 933	Sechskantschraube M 6 x 16 - 5D	2	N
13		TGL 7403 DIN 127	Federring B 6	2	N
14		TGL 0-934 DIN 934	Sechskantmutter M 6 - 5S	2	N
o.A.		TGL 0-125 DIN 125	Unterlegscheibe 6,4	1	N
15	3042 U 33384/06		Anlasserleitung vollst. (+)	1	Eo
16	3042 - 31856/04		Masseleitung (-)	1	Eo

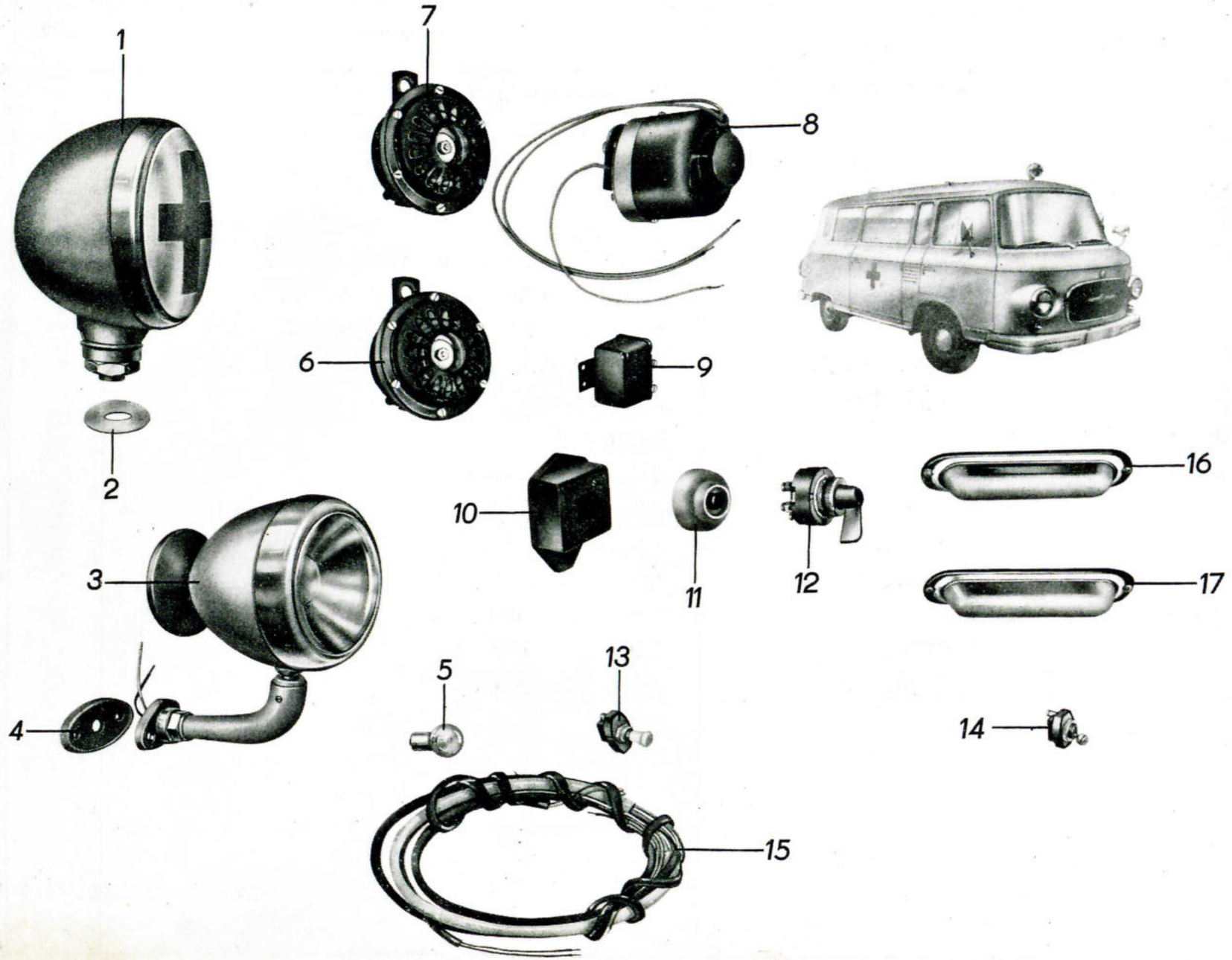
1
2
3
4
5
6
7
8
9
10
11
12
13
14
15
16
17

Bild-Nr.	Ersatzteil-Nummer Barkas-Nr.	Hersteller-Nr.	Benennung	Stück	Bemerkung
1		8703.4/21	Aufbauscheinwerfer	2	Eo
2	3044 - 30872/04		Dichtscheibe	2	Eo
3		8710.1/1	Sucher	1	Eo
4	3044 - 30712/04		Gummiunterlage	1	Eo
5		TGL 10833 Bl.2 DIN 72601	Glühlampe B 12 V 15 W - BA 15s	3	N
6		8412.7/4	elektrisches Horn (Tiefton)	1	Eo
7		8412.7/5	elektrisches Horn (Hochton)	1	Eo
8		8742.112/2	Blinkmotor	1	Eo
9		8672.5/1	Signal Relais	1	Eo
10	3044 - 29815/04		Summer 12 V	1	Eo
11	3044 - 29816/04		Signaldruckknopf	2	Eo
12		8600.7/4	Blinkschalter	1	Eo
13		8600.23	Schubschalter	1	Eo
14		8600.25	Kippschalter	1	Eo
15	3044 - 29936/03		Leitungsbündel	1	Eo
16		8838.101/8	Innenleuchte	1	Eo
17		8338.101/7	Innenleuchte	1	E

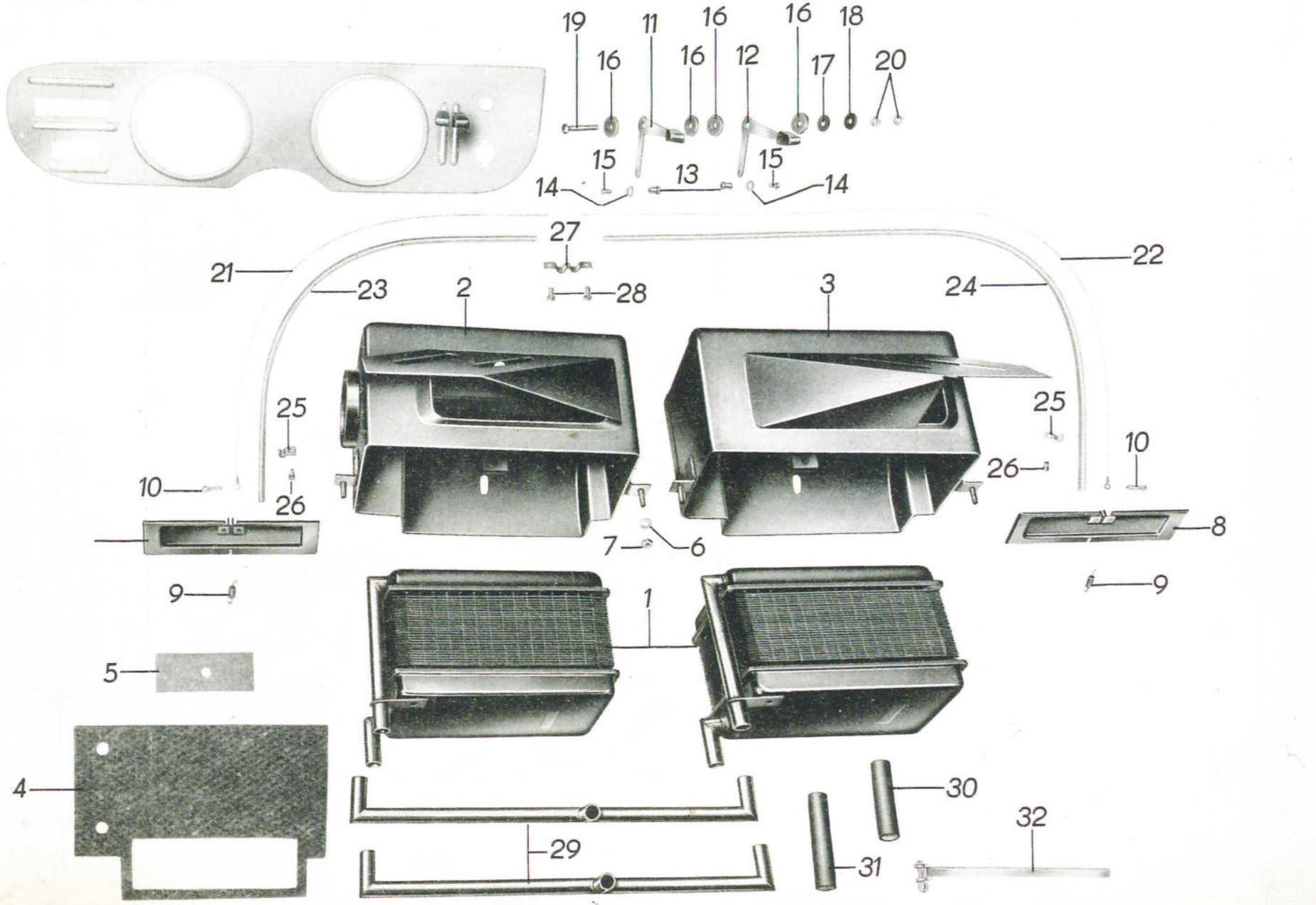
19
16
11
16
16
12
16
17
18
20
15
13
15
14
14
27
21
23
2
28
3
24
22
25
10
26
25
26
10
8
7
6
9
9
1
5
4
30
29
31
32

Bild-Nr.	Ersatzteil-Nummer Barkas-Nr.	Hersteller-Nr.	Benennung	Stück	Bemerkung
			Heizung:		
1		818-100.000/01	Wärmetauscher	2	Eo
2	3020 U 31773/01		Heizungskasten vollst. (Fahrerseite)	1	Eo
3	3020 U 31772/01		Heizungskasten vollst. (Beifahrerseite)	1	Eo
4	3020 - 32111/04		Filzplatte	2	Eo
5	3020 - 32113/03		Filzbeilage	2	Eo
o.A.		TGL 0-125 DIN 125	Scheibe 6,4	4	N
6		TGL 7403 DIN 127	Federring B 6	4	N
7		TGL 0-934 DIN 934	Sechskantmutter M 6 - 6S	4	N
8	3020 U 31986/03		Heizungsklappe vollst.	2	Eo
9	3020 - 32120/04		Zugfeder	2	Eo
10		TGL 0-94 DIN 94	Splint 3 x 15	2	N
11	3020 U 32069/04		Hebel links	1	Eo
12	3020 U 32070/04		Hebel rechts	1	Eo
13		311 054 121 04	Gewindebuchse	2	Eo
14		TGL 0-137 DIN 137	Federscheibe 6	2	N
15		TGL 0-84 DIN 84	Zylinderschraube A M 4 x 8 - 5S	2	N
16		N 2516 AWE	Scheibe 6,4 x 22 x 3	4	Eo
17	3020 - 29693/04		Gummischeibe	1	Eo

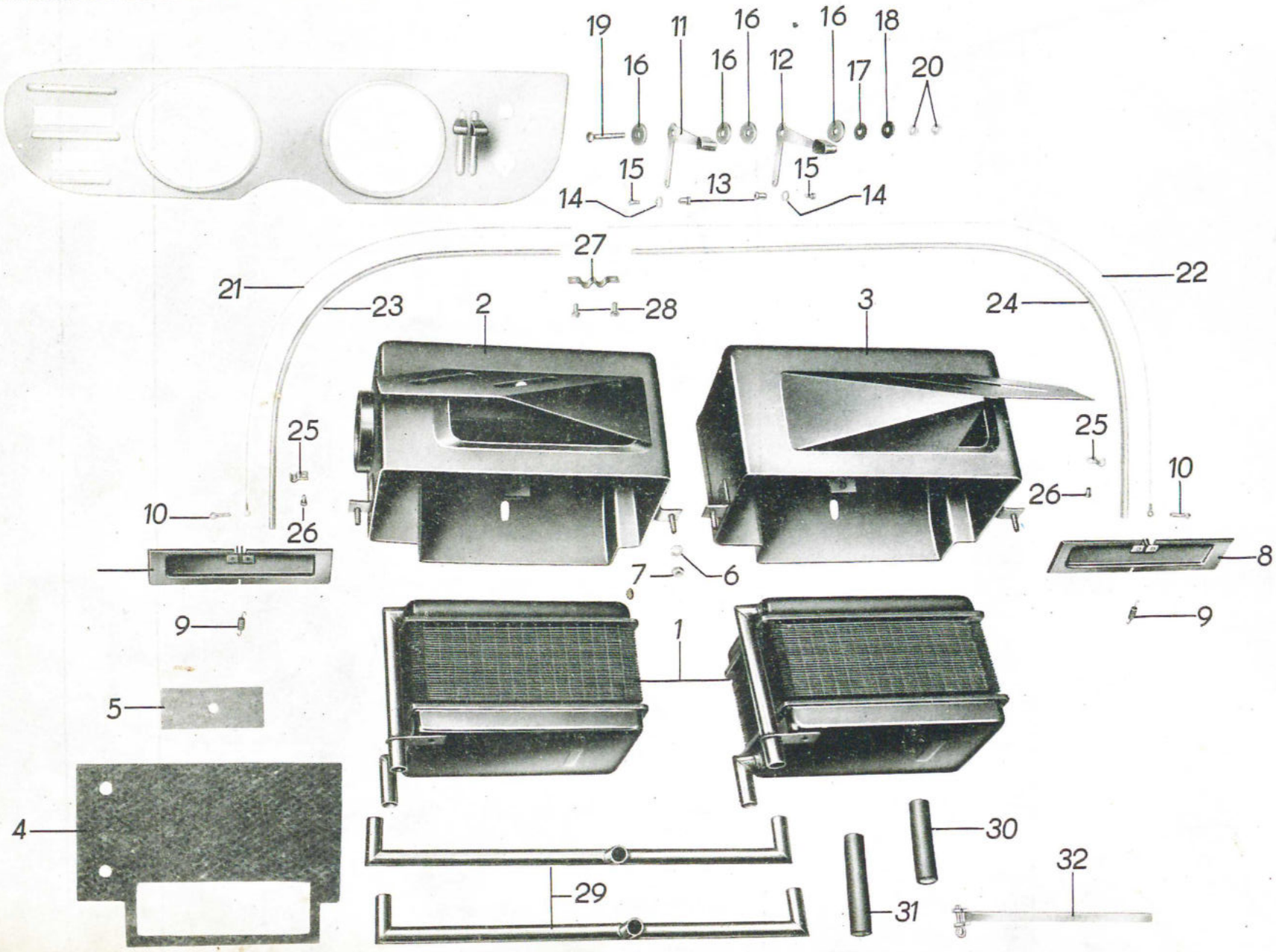
19
16
11
16
16
12
16
17
18
20
15
13
15
14
14
27
21
23
2
28
3
24
22
25
25
10
26
26
10
8
7
6
9
9
1
5
4
30
29
31
32

Bild-Nr.	Ersatzteil-Nummer Barkas-Nr.	Hersteller-Nr.	Benennung	Stück	Bemerkung
18		TN 2516 AWE	Scheibe 7 x 18	1	Eo
19		TGL 0-933 DIN 933	Sechskantschraube M 6 x 30 - 5D	1	Eo
20		TGL 0-439 DIN 439	Sechskantmutter A M 6 - 4D	2	N
21	3020 - 31990/04		Stoßdraht links	1	Eo
22	3020 - 31991/04		Stoßdraht rechts	1	Eo
23	3020 - 32085/04		Stützfeder links	1	Eo
24	3020 - 32086/04		Stützfeder rechts	1	Eo
25		TGL 39709 DIN 72571	Befestigungsschelle A 6	2	N
26		TGL 0-84 DIN 84	Zylinderschraube A M 4 x 8 - 5S	2	N
27	3020 - 33020/04		Klemmschelle	1	Eo
28		TGL 0-84 DIN 84	Zylinderschraube A M 5 x 10 - 5S	2	N
29	3020 U 32112/03		Verteilerrohr	2	Eo
30	3020 - 32118/06		Kühlwasserschlauch Verteiler-Wärmetausch	2	N
31	3020 - 32119/06		Kühlwasserschlauch Wärmetauscher - Verteiler 15 Ø TGL 105 - 304 85 mm lg.	2	N
32		TGL 11046	Schlauchbinder A 9 x 200	8	N

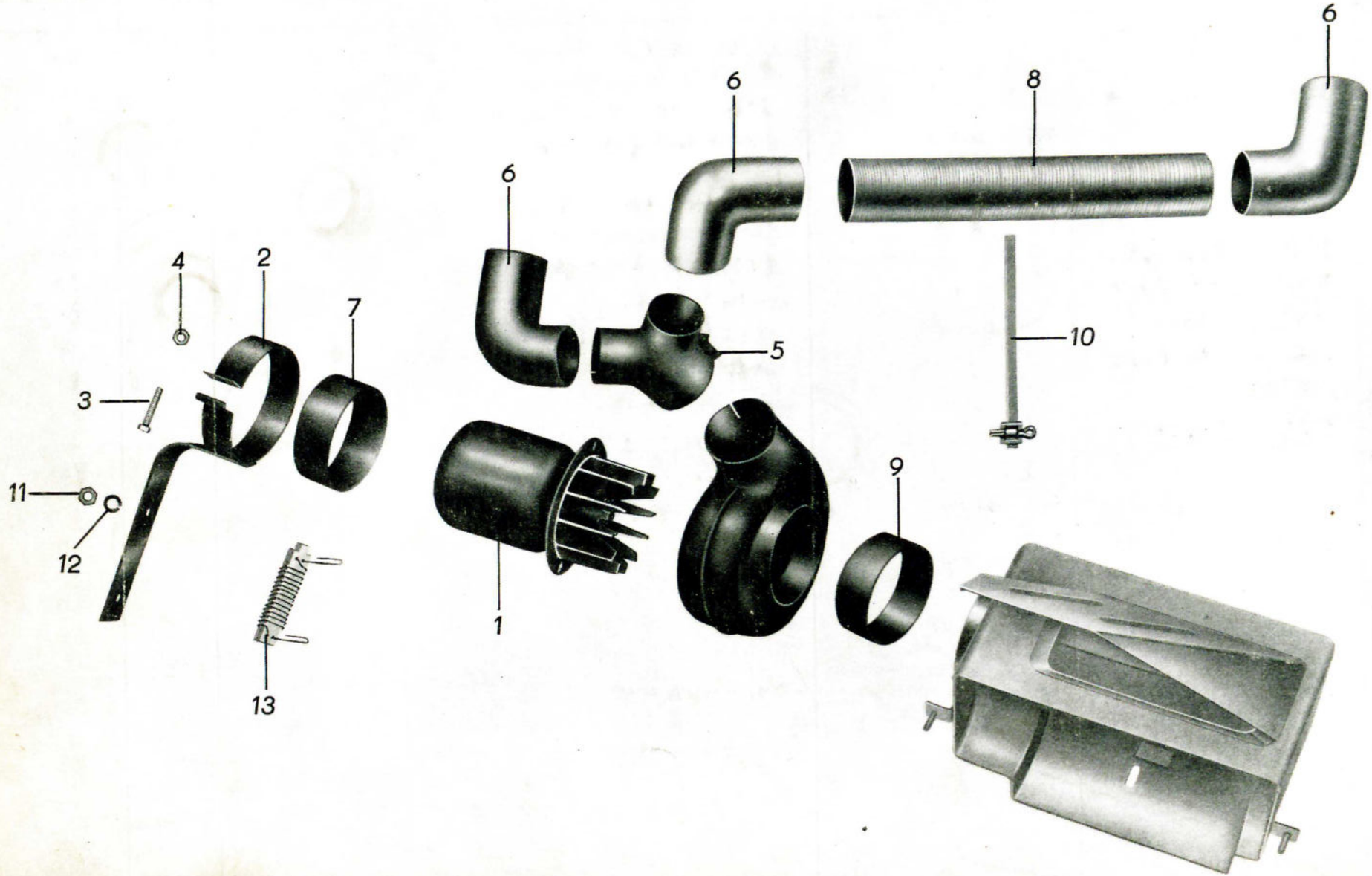
6
8
6
6
4
2
7
5
10
3
11
12
9
1
13

Bild-Nr.	Ersatzteil-Nummer Barkas-Nr.	Hersteller-Nr.	Benennung	Stück	Bemerkung
1	3020 S 29662/03		Entfrostergebläse Größe 1 12 V B 1000	1	Eo
2	3020 U 33401/04		Gebläsehalter vollst. neue Ausführung	1	Eo
3		TGL 0-84 DIN 84	Zylinderschraube A M 5 x 20 - 5S	1	N
4		TGL 0-934 DIN 934	Sechskantmutter M 5 5S	1	N
5	3020 - 29664/04		Verteilerstutzen vollst.	1	Eo
6	3020 - 29672/04		Schlauchknie	3	Eo
7	3020 - 29663/04		Verbindungsring	1	Eo
8	3020 - 28626/04		Defrosterrohr	1	Eo
o.A.	29665/		Schaufelrad	1	Eo
9	3020 - 33098/04		Sangstutzen	1	Eo
10		TGL 11046	Schlauchbinder 9 x 3000		N
11		TGL 0-934 DIN 934	Sechskantmutter M 6 - 6S	2	N
12		TGL 7403 DIN 127	Federring B 6	2	N
o.A.		TGL 0-125 DIN 125	Scheibe 6,4 St.	2	N
13	(3041-34309/04)	G 3,5/0,5 FEKN 550	Regelwiderstand	1	Eo
o.A.	3041 - 34281/04		Klemmbügel	1	Eo

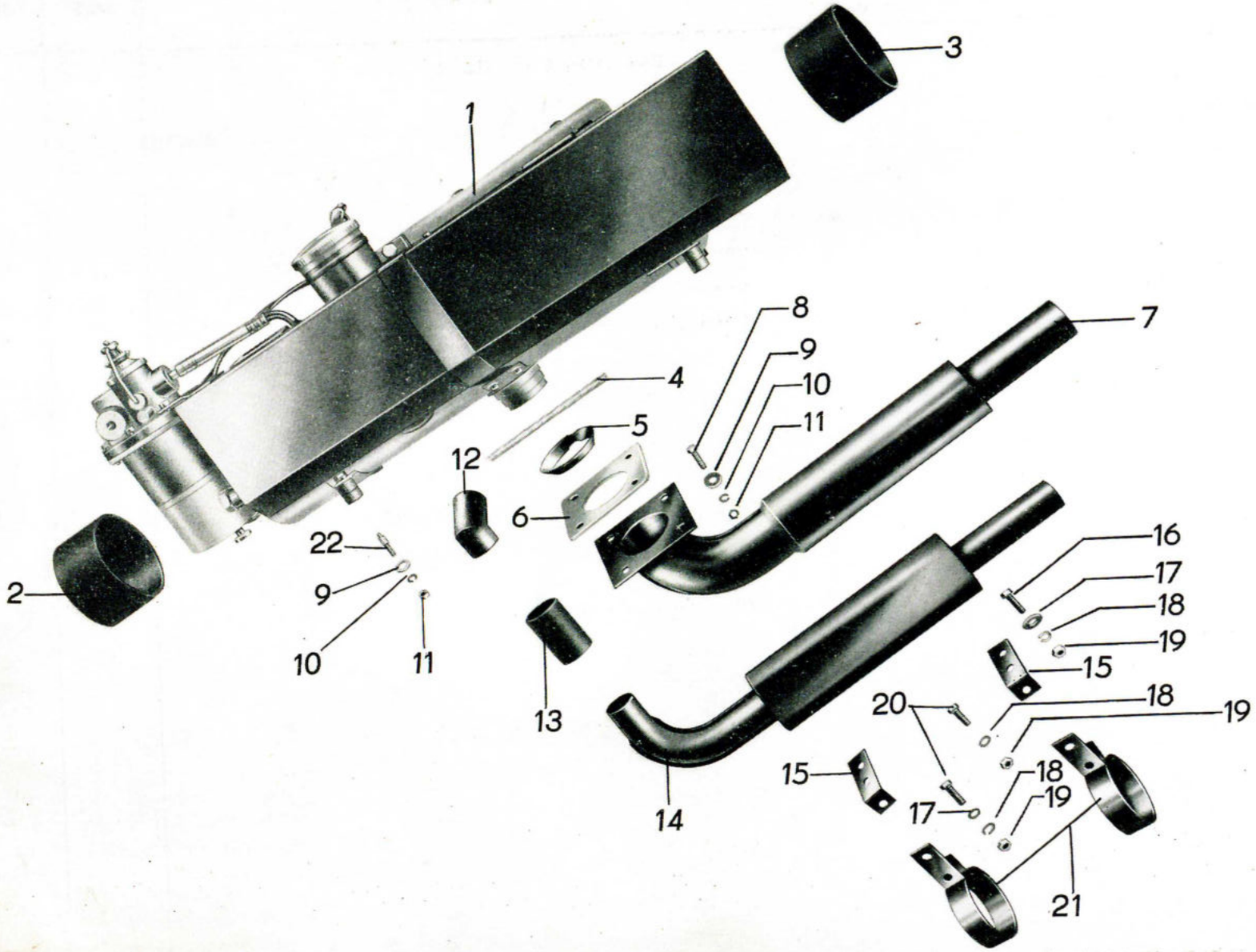
1
2
3
4
5
6
7
8
9
10
11
12
13
14
15
16
17
18
19
20
21
22

Bild-Nr.	Ersatzteil-Nummer Barkas-Nr.	Hersteller-Nr.	Benennung	Stück	Bemerkung
1	3620.101		Benzinheizgerät OETF 3/1	1	Eo
2	3021 - 32613/04		Verbindungsmuffe	1	Eo
3	3021 - 30838/04		Verbindungsmuffe	1	Eo
4	3021 - 31511/06		Asbestschnur Ø 10 x 172 lang	1	S
5	3021 - 31308/04		Dichtungsschale	1	Eo
6	3063 - 30771/04		Dichtungsplatte	1	Eo
7	3021 - 31000/03		Abgastopf	1	Eo
8		TGL 0-933 DIN 933	Sechskantschraube M 5 x 20 5D	4	N
9		TGL 0-440 DIN 440	Scheibe A 5,8	8	N
10		TGL 7403 DIN 127	Federring B 5	8	N
11		TGL 0-934 DIN 934	Sechskantmutter M 5 - 5S	8	N
12	3021 - 30991/04		Ansaugstutzen	1	Eo
13	3021 - 30871/04		Verbindungsschlauch	1	Eo
14	3021 - 30999/03		Ansaugtopf	1	Eo
15	3021 - 31016/04		Haltewinkel	2	Eo
16		TGL 0-933 DIN 933	Sechskantschraube M 6 x 20 - 5D	2	N
17		TGL 0-125 DIN 125	Scheibe 6,4	4	N
18		TGL 7403 DIN 127	Federring B 6	4	N

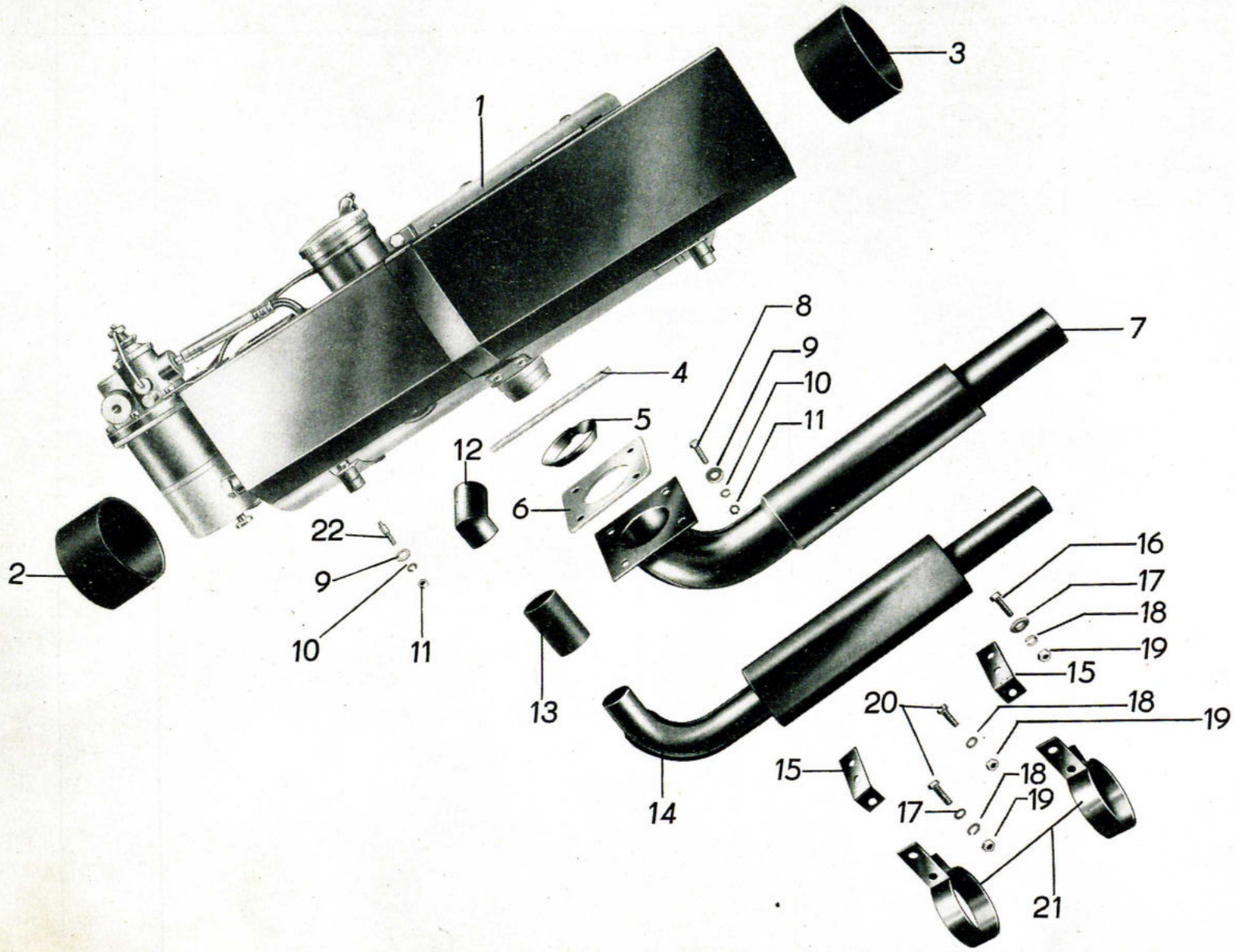
1
2
3
4
5
6
7
8
9
10
11
12
13
14
15
16
17
18
19
20
21
22

Bild-Nr.	Ersatzteil-Nummer Barkas-Nr.	Ersatzteil-Nummer Hersteller-Nr.	Benennung	Stück	Bemerkung
19		TGL 0-934 DIN 934	Sechskantmutter M 6 - 5S	4	N
20		TGL 0-933 DIN 933	Sechskantschraube M 6 x 16 - 5D	2	N
21	3021 - 31017/04		Schelle	2	N
22		TGL 0-938 DIN 938	Stiftschraube A M 5 x 20 - 5S	4	N

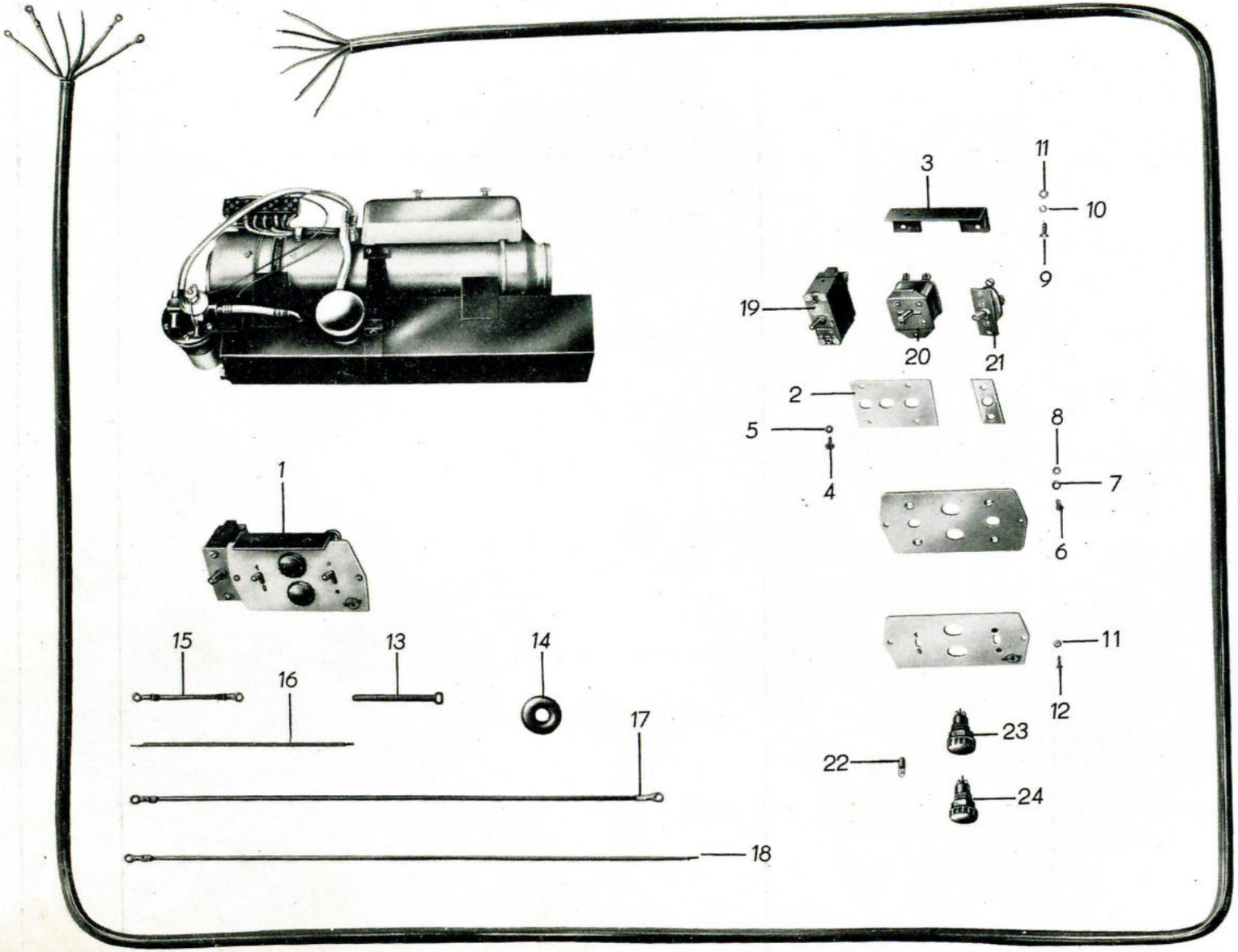
1
2
3
4
5
6
7
8
9
10
11
12
13
14
15
16
17
18
19
20
21
22
23
24

Bild-Nr.	Ersatzteil-Nummer Barkas-Nr.	Hersteller-Nr.	Benennung	Stück	Bemerkung
1		3880.120	Schalttafel	1	Eo
2	3021 - 32637/04		Halteblech	1	Eo
3	3021 - 32318/04		Haltewinkel für Schalttafel	1	Eo
4		TGL 5683 DIN 84	Senkschraube A M 4 x 14 - 4S	2	N
5		TGL 0-934 DIN 934	Sechskantmutter M 4 - 5S	2	N
6		TGL 0-85 DIN 85	Linsenschraube B M 3 x 10 - 4S	2	N
7		TGL 7003 DIN 127	Federring B 3	2	N
8		TGL 0-934 DIN 934	Sechskantmutter M 3 - 5S	2	N
9		TGL 0-85 DIN 85	Linsenschraube B M 4 x 10 - 4S	2	N
10		TGL 7403 DIN 127	Federring B 4	4	N
11		TGL 934 DIN 934	Sechskantmutter M 4 - 5S	4	N
12		TGL 0-85 DIN 85	Linsenschraube B M 4 x 8 - 4S	2	N
13	F 4145 - 18929		Wismar-Bowdenband	4	Eo
14	3044 - 27611/04		Kabeltülle	3	Eo
15					S
16					S
17					S
18					S

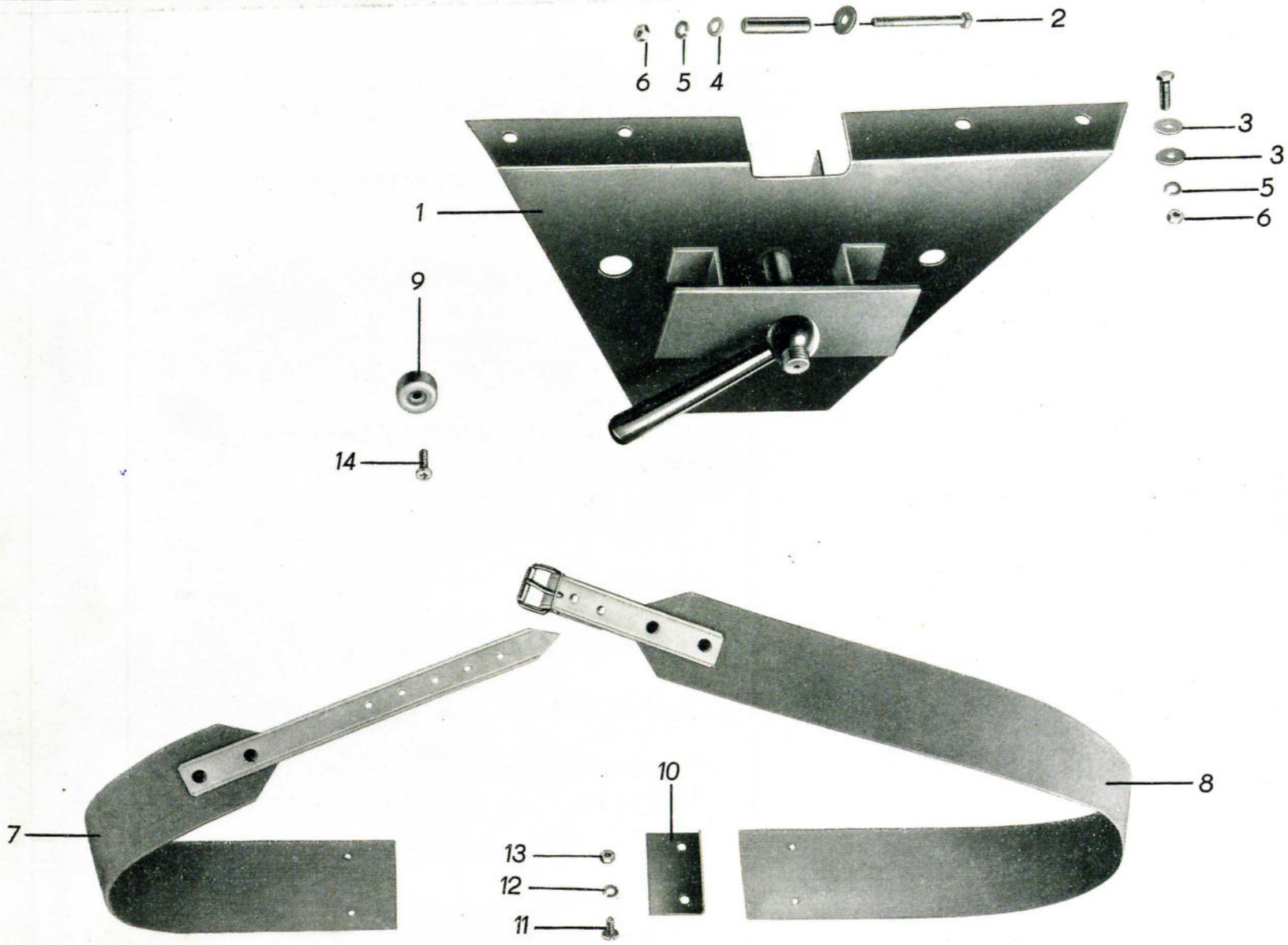

Bild-Nr.

1
2
3
4
5
6
7
8
9
10
11
12
13
o.A
o.A

Bild-Nr.	Ersatzteil-Nummer Barkas-Nr.	Hersteller-Nr.	Benennung	Stück	Bemerkung
1	3055 U 30585/03		Grundplatte vollst.	1	Eo
2	3055 U 30596/04		Distanzrohr vollst.	2	Eo
3		TGL 0-9021 DIN 9021	Scheibe 6,4 St.	6	N
4		TGL 0-125 DIN 125	Scheibe 6,4	2	N
5		TGL 7403 DIN 127	Federring B 6	6	N
6		TGL 0-934 DIN 934	Sechskantmutter M 6 - 5S	6	N
7	3056 U 29408/04		Reserveradhaltegurt vollst. rechts	1	Eo
8	3056 U 29409/04		Reserveradhaltegurt vollst. links	1	Eo
9	3056 - 26312/05	Gotha-Nr. 404 a	Gummipuffer	2	Eo
10	3056 - 29287/04		Deckblech	2	Eo
11		TGL 0-85 DIN 85	Linsenschraube	4	N
12		TGL 7403 DIN 127	Federring B 6	4	N
13		TGL 0-934 DIN 934	Sechskantmutter M 6 - 5S	4	N
o.A.	3037 - 30593/14		Befestigungsblech f Reserverad	1	Eo
o.A.	3057 F 34193/04		Kegelgriff B 20 x 16 TGL 0-99 lackiert	1	Eo

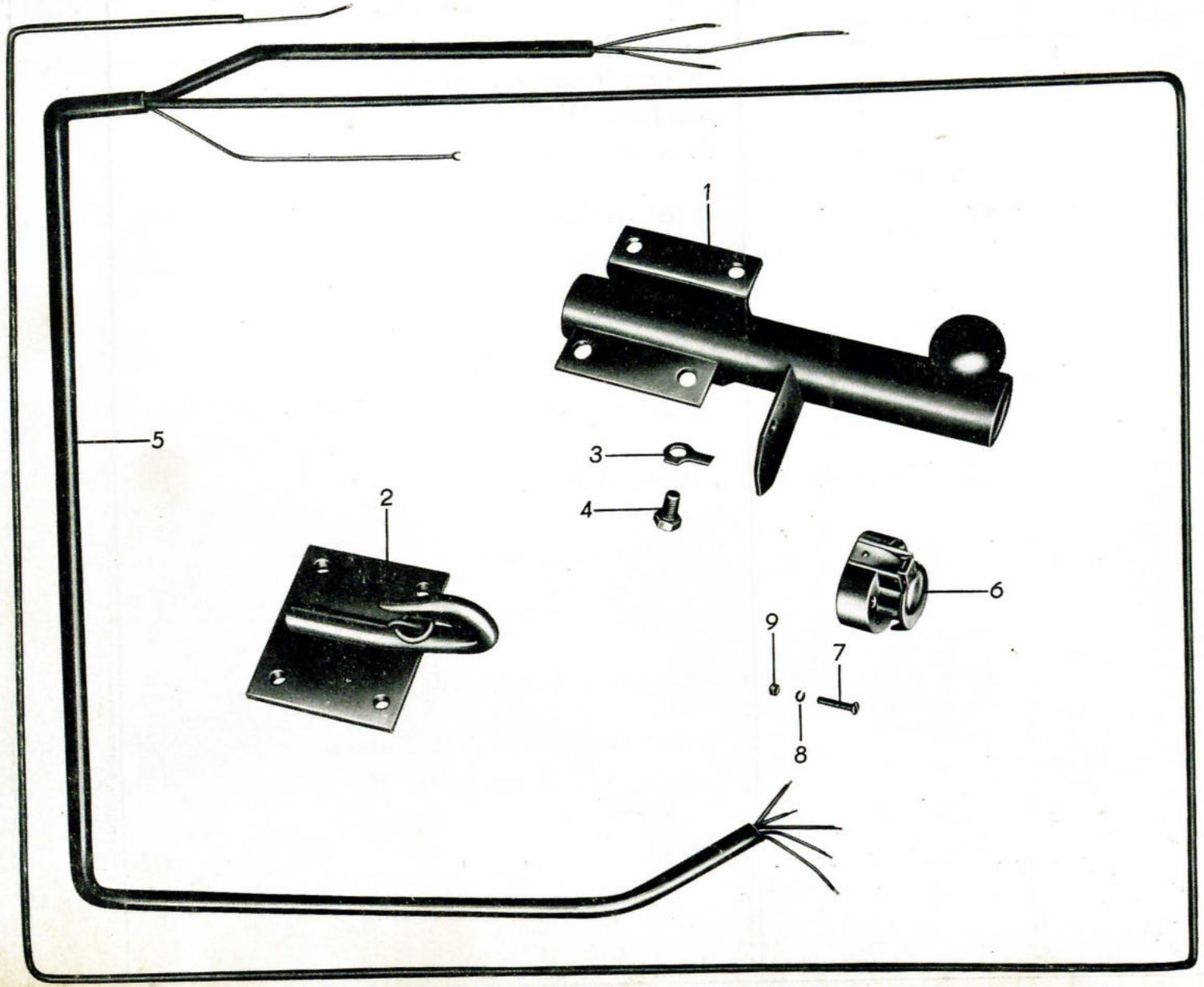
1
2
3
4
5
6
7
8
9

Bild-Nr.	Ersatzteil-Nummer Barkas-Nr.	Hersteller-Nr.	Benennung	Stück	Bemerkung
1	3038 U 31780/02		Anhängekupplung vollst.	1	Eo
2	3038 U 31792/03		Zughaken mit Platte vollst.	1	Eo
3		TGL 0-463 DIN 463	Sicherungsblech A 13	4	N
4		TGL 0-961 DIN 961	Sechskantschraube	4	N
5	3047 - 28347/03		Leitungsbündel	1	Eo
6		8820.2	Steckdose	1	Eo
7		TGL 0-84 DIN 84	Zylinderschraube A M 5 x 30 - 4S	3	N
8		TGL 7403 DIN 127	Federring B 5	3	N
9		TGL - 934 DIN 934	Sechskantmutter M 5 - 5S	3	N

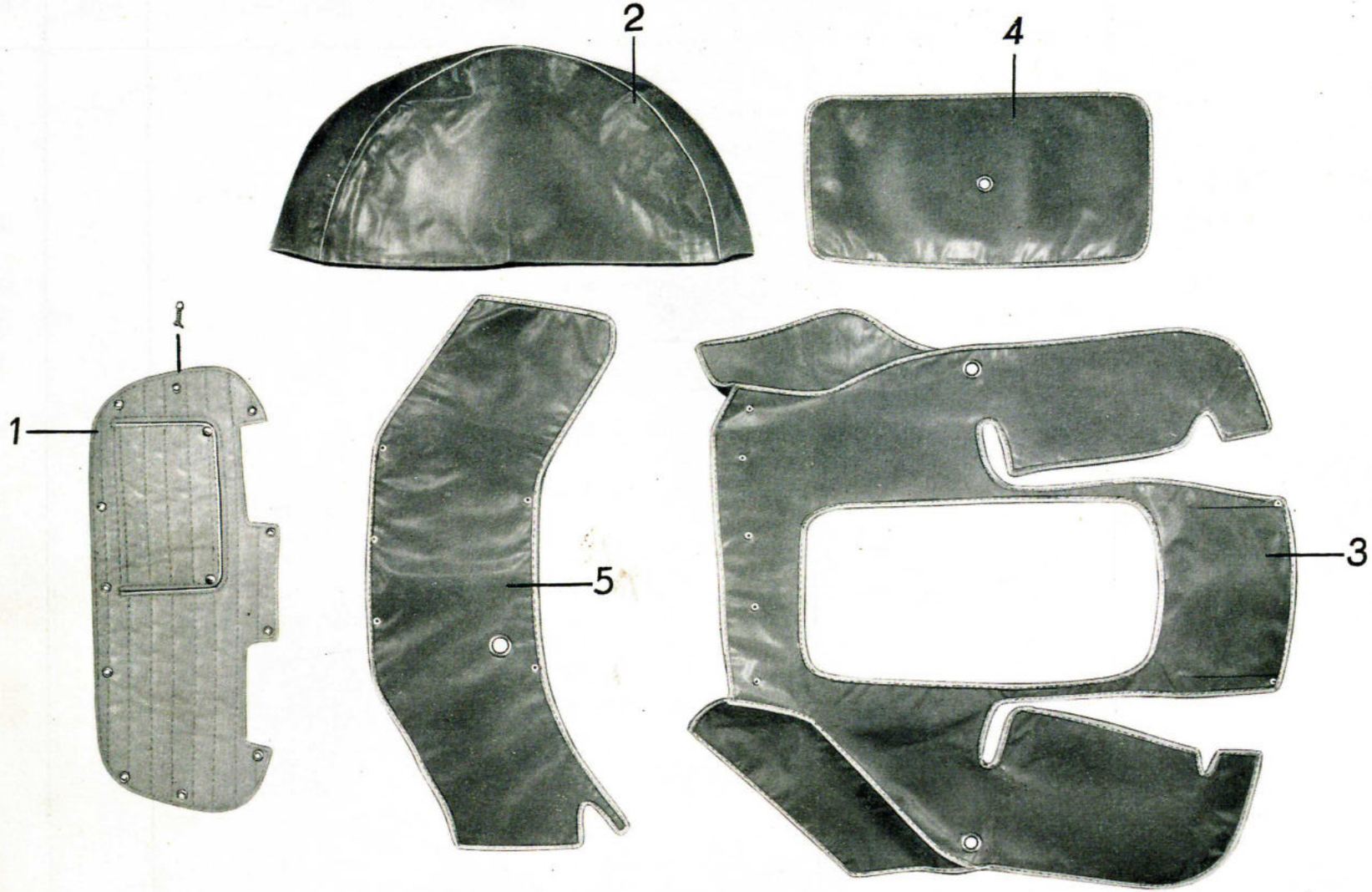
2
4
1
5
3

Bild-Nr.	Ersatzteil-Nummer Barkas-Nr.	Hersteller-Nr.	Benennung	Stück	Bemerkung
1	3086 - 32600/06		Kühlerabdeckung	1	Eo
2	3086 - 27886/02		Reserveradabdeckung	1	Eo
3	3086 - 32495/01		Motorabdeckung	1	Eo
4	3086 - 32496/01		Abdeckung für Klappe zur Motorhaube	1	Eo
5	3086 - 32490/01		Abdeckung für Motorverkleidung Vorderteil	1	Eo

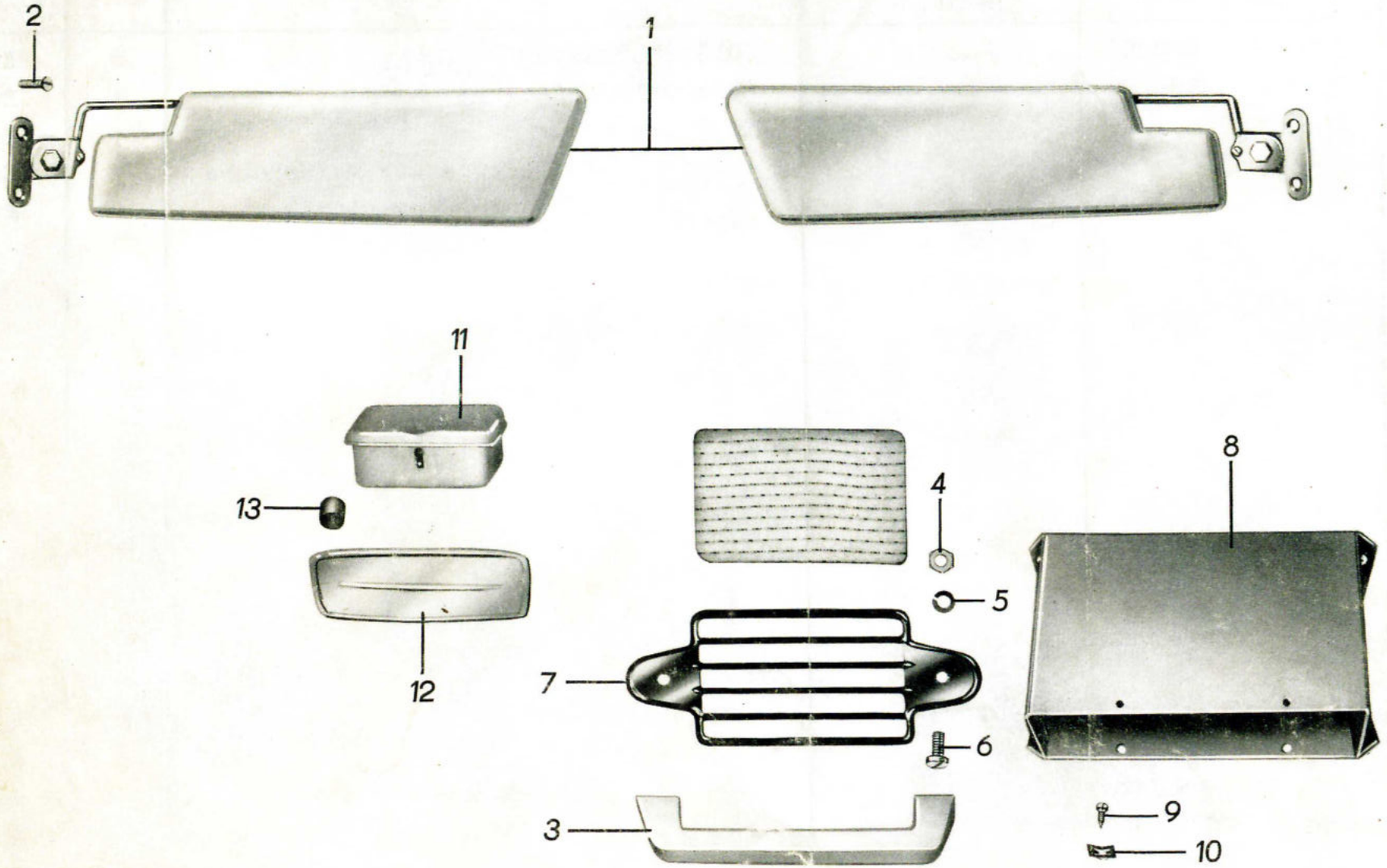
2
1
11
13
12
4
5
8
7
6
3
9
10

Bild-Nr.	Ersatzteil-Nummer Barkas-Nr.	Hersteller-Nr.	Benennung	Stück	Bemerkung
1	3086 U 30265/05		Sonnenblende vollst.	1	S
o.A.	3086 - 30266/05		Gummiunterlage für Sonnenblende	1	S
2		TGL 5687 DIN 7985	Linsenschraube A m 5 x 20	2	N
o.A.	3086 U 32892/02		Innenspiegel	1	S
o.A.		TGL 0-7983 DIN 7983	Linsensenkblechschraube	2	N
3		DBM-Nr. 13.08	Handgriff	1	Eo
4		TGL 0-934 DIN 934	Sechskantmutter M 6	2	N
5		TGL 7403 DIN 127	Federring B 6	2	N
o.A.		TGL 0-9021 DIN 125	Scheibe 6,4	2	N
6		TGL 0-85 DIN 85	Linsenschraube A M 6 x 20 - 4S	2	N
7	3052 - 26090/13		Zierblech am Lautsprecher	1	Eo
8	3052 - 32720/02		Handschuhkasten	1	Eo
9		TGL 0-7991 DIN 7991	Zylinderblechschraube B 3,5 x 9,5	4	N
10		IWN ES 002	Flachmutter 3,5	4	N
11		A-TGL 48-33705	Einlaßascher	1	S
12	3052 - 30375/03		Blende für Rundfunkausschnitt	1	Eo
13	3052 - 30376/05		Mutter	2	N